Nyíregyházi Szakképzési Centrum Tiszavasvári Szakképző Iskola és Kollégium

Szakmai program

Tiszavasvári 2022

A Nyíregyházi Szakképzési Centrum Tiszavasvári Szakképző Iskola és Kollégium Szakmai programjával a 12/2020. (II.7.) Korm. rendelet 81.§ (1) 5. pontja szerint

egyetértek:

.....

Pájer Attila
kancellár

Nyíregyházi Szakképzési Centrum 16310 2

jóváhagyom:

.....

Gurbánné Papp Mária
főigazgat

Tartalom

Intézményünk rövid története, missziója, víziója ... 1

Az intézmény bemutatása ... 1

Az intézmény küldetése ... 2

Az intézmény jövőképe ... 2

1. Nevelési program ... 3

1.1. A szakmai oktatás pedagógiai alapelvei, értékei, céljai, feladatai, eszközei, eljárásai. ... 3

1.2. A személyiségfejlesztéssel kapcsolatos pedagógiai feladatok. ... 11

1.3 A teljes körű egészségfejlesztéssel összefüggő feladatok. ... 15

1.4 A közösségfejlesztéssel, a szakképző intézmény szereplőinek együttműködésével kapcsolatos feladatok. ... 15

1.5 Az oktatók feladatai, az osztályfőnöki munka tartalma, az osztályfőnök feladatai. ... 17

1.6 A kiemelt figyelmet igénylő tanulókkal kapcsolatos pedagógiai tevékenység helyi rendje. ... 18

1.7 A tanulóknak a szakképző intézményi döntési folyamataiban való részvételi joga gyakorlásának rendje. ... 21

1.8 A tanuló, a kiskorú tanuló törvényes képviselője, az oktató és a szakképző intézmény partnerei kapcsolattartásának formái. ... 22

1.9 A tanulmányok alatti vizsga szabályai, valamint a szóbeli felvételi vizsga követelményei. ... 23

1.10 A felvétel és az átvétel helyi szabályai. ... 27

1.11 Az elsősegély-nyújtási alapismeretek elsajátításával kapcsolatos terv. ... 29

2. Egészségfejlesztési program ... 31

2.1 Az egészséges táplálkozás ... 31

2.2. Mindennapos testnevelés, testmozgás ... 32

2.3 A testi és lelki egészség fejlesztése, a viselkedési függőségek, a szenvedélybetegségekhez vezető szerek fogyasztásának megelőzése ... 32

2.4 A bántalmazás és az iskolai erőszak megelőzése ... 34

2.5 A baleset-megelőzés és elsősegélynyújtás ... 36

2.6 Személyi higiéné: ... 38

3. Oktatási program ... 39

3.1. A kötelező és a nem kötelező foglalkozások megtanítandó és elsajátítandó tananyaga, az ehhez szükséges kötelező, kötelezően választandó vagy szabadon választható foglalkozások megnevezése, száma. ... 39

Digitális kultúra ... 53

Rendészet és közszolgálat ágazat (Közszolgálati technikus szakképesítés) 53
9–10. évfolyam 57
11-12 évfolyam 70
Digitális kultúra 80
Szépészet ágazat (Fodrász szakképesítés) 80
9–10. évfolyam 84
12 évfolyam 99
Rendészet és közszolgálat ágazat (Közszolgálati technikus szakképesítés) 110
Életvitel tantárgy helyi tanterv 110
Kémia technikum 9-12. évfolyam 112
10-11. évfolyam 115
13.ÉVFOLYAM 145
Szépészet ágazat FODRÁSZ SZAKMA 155
Életvitel tantárgy 155
14.ÉVFOLYAM 159
Rendészet és közszolgálat ágazat (Közszolgálati technikus szakképesítés) 170
Mentálhigiéné tantárgy 170
15..ÉVFOLYAM 174
Szépészet ágazat FODRÁSZ SZAKMA 184
Mentálhigiéné tantárgy 184
16.ÉVFOLYAM 188
Történelem 192
12-13. évfolyam 195
12. évfolyam 198
13. évfolyam 217
Történelem technikum 240
9-12. évfolyam 243
9–10. évfolyam 246
11–12. évfolyam 265
MAGYAR NYELV ÉS IRODALOM HELYI TANTERV 289
12-13. ÉVFOLYAM 289
12. ÉVFOLYAM 291
13. ÉVFOLYAM 313
JAVASOLT TEVÉKENYSÉGEK ÉS MUNKAFORMÁK 9-12. ÉVFOLYAM 336

MAGYAR NYELV ÉS IRODALOM HELYI TANTERV TECHNIKUM 339
9–12. ÉVFOLYAM 339
9–10. ÉVFOLYAM 341
11-12. ÉVFOLYAM 364
Matematika szakiskolát végzettek középiskolája 12.-13. évfolyam 390
12. ÉVFOLYAM 395
Matematika technikum 9-12. évfolyam 450
9. ÉVFOLYAM 456
11. ÉVFOLYAM 485
12.ÉVFOLYAM 496
3.2. A közismereti kerettantervben meghatározott pedagógiai feladatok helyi megvalósításának részletes szabályai. 507
3.3. A választható tantárgyak, foglalkozások, továbbá ezek esetében az oktatóválasztás szabályai. 508
3.4. Azon választható érettségi vizsgatárgyak megnevezése, amelyekből a szakképző intézmény tanulóinak közép- vagy emelt szintű érettségi vizsgára való felkészítését a szakképző intézmény kötelezően vállalja, továbbá annak meghatározása, hogy a tanulók milyen követelmények teljesítése mellett melyik választható érettségi vizsgatárgyból tehetnek érettségi vizsgát. 509
3.5. Az egyes érettségi vizsgatárgyakból a középszintű érettségi vizsga témakörei. 509
3.6. A tanuló tanulmányi munkájának írásban, szóban vagy gyakorlatban történő ellenőrzési és értékelési módja, diagnosztikus, szummatív, fejlesztő formái. 533
3.7. A csoportbontások és az egyéb foglalkozások szervezésének elvei. 537
3.8. A nemzetiséghez nem tartozó tanulók részére a településen élő nemzetiség kultúrájának megismerését szolgáló tananyag. 537
3.9. Az egészségnevelési és környezeti nevelési elvek, programok, tevékenységek. 537
3.10. A tanulók esélyegyenlőségét szolgáló intézkedések. 540
3.11. A tanuló jutalmazásával összefüggő szabályok. 541
3.12. Az emelt szintű érettségi vizsgára történő felkészítéshez az emelt szintű oktatásban alkalmazott fejlesztési feladatok és követelmények a közismereti kerettanterv és az érettségi vizsga általános és részletes követelményei alapján. 546
4. Képzési program 547
Együttműködés duális képzőkkel 549
Vizsgák 550

Mellékletek: Projektfeladatok (ágazati projektek) 556
1. melléklet, Gépészet ágazat 556
2. melléklet, Fa- és bútoripar ágazat 565
3. melléklet, Kreatív ágazat (projekt 1) 570
3. melléklet, Kreatív ágazat (projekt 2) 579
4. melléklet, Szociális ágazat 596
5. melléklet, Rendészet és közszolgálat ágazat 602
Mellékletek: Projektfeladatok (fenntarthatósági projekthét) 606
1. melléklet, Rendészet és közszolgálat ágazat 606
2. melléklet, Szociális ágazat 613
3. melléklet, Kreatív ágazat 631
Szakmai óratervek: 640

Intézményünk rövid története, missziója, víziója

Az intézmény bemutatása

A Nyíregyházi Szakképzési Centrum Tiszavasvári Szakképző Iskola és Kollégium intézménye egy nagy múltra visszatekintő középiskola, ahol 1946 óta folyik szakmai képzés. Az intézmény egy csendes kisvárosban található, egy gyönyörű kastély parkjában, amely megfelelő környezetet és feltételeket biztosít a munkába álláshoz szükséges ismeretek elsajátítására.

Az intézmény az elmúlt több mint hatvan évben többször is képes volt megújítani képzési rendszerét, a munkaerőpiaci igényeknek megfelelő képzési szerkezet kialakításával.

A kezdeti időkben a megyei mezőgazdaság gépesítésére reagálva elindult a gépek kezelésére, vezetésére, illetve az erő- és munkagépek javítására alkalmas szakemberek képzése. Az Alkaloida Vegyészeti Gyár fejlesztésének következtében kialakult szakmunkás-utánpótlás igényének kielégítésére 1963-tól megkezdődött a gyógyszergyártók képzése is. Az 1970-es évektől a helyi vállalatok igényei mellett - a Tiszavasvári vonzáskörzetében levő partnerek folyamatos fejlődését követve - további képzések beindítására került sor esztergályos, központifűtés-szerelő, géplakatos, villanyszerelő, hegesztő, nőiruha-készítő és bolti eladó szakmákban.

Az 1990-es években szakközépiskolai képzés kezdődött mezőgazdasági gépszerelő szakmában, valamint technikusképzés indult általános vegyésztechnikus és gépipari-számítástechnikai technikus szakmákban, így széles képzési kínálatból választhattak a tanulni vágyó fiatalok. Az évek során természetesen nagy hangsúlyt fektetett az intézmény a képzésekhez szükséges tárgyi eszközök, a géppark és az eszközparkok korszerűsítésére. A folyamatos fejlesztés és fejlődés végett számos programba kapcsolódott be az intézmény. 1993-tól a Világbanki Program által finanszírozott képzésben négy szakmacsoporttal vett részt. 2005-ben két hosszú távú programhoz csatlakozott az intézmény: a Szakiskolai Fejlesztési Programhoz és a Térségi Integrált Szakképző Központhoz. A programok alatt lehetőség nyílt oktatástechnikai eszközeink fejlesztésére, valamint szaktanáraink, oktatóink képzésére. A fejlesztési eredmények felhasználásával az intézmény képes rugalmasan reagálni mind a gazdasági élet, mind a szakképzésben tevékenykedők igényeire, illetve alkalmazkodni tud a demográfiai változásokhoz és a szakképzést érintő regionális sajátosságokhoz.

2015-ben alakult meg a Nyíregyházi Szakképzési Centrum, melynek intézményünk is tagja lett, így a Centrumon belül a központi szervezet, valamint tíz szakképző intézmény működik együtt a munkaerőpiac igényeire történő gyors reagálás és a szakmaszerkezet összehangolásának érdekében. Az iskolarendszerű oktatáson kívül jelentős felnőttképzési tevékenységet is folytat több éves tapasztalattal és a duális partnerekkel történő kölcsönös együttműködéssel.

Az intézmény a hosszú évek során tanulók ezreinek adott biztos megélhetést nyújtó szakmát, és ezt a tevékenységet a jövőben is folytatni fogja a tanulókkal, a szülőkkel és a partnereivel közös célok elérésének érdekében.

Az intézmény küldetése

Az NYSZC Tiszavasvári Szakképző Iskola és Kollégium jó kapcsolatot ápol a térség gazdálkodó szervezeteivel, és a munkaerőpiaci igényekkel egyező szakképzést folytat. Intézményünk szakmaszerkezete széles spektrumú. A gépészet, rendészet és közszolgálat, szociális, kreatív, vegyipar ágazatokban lehetőséget biztosítunk az alapfokú végzettséggel, érettségivel, vagy a már szakmával rendelkezők számára szakma vagy szakképesítés megszerzésére.

A lemorzsolódás csökkentése érdekében dobbantó program, illetve műhelyiskolai képzés keretében támogatjuk diákjainkat a részszakképesítés, szakképesítés megszerzésében. Korszerű digitális és oktatástechnikai eszközök használatával orientációs évfolyamon segítjük a tanulókat a szakmaválasztásban.

Az intézményünk elkötelezett amellett, hogy vonzó, tanulóközpontú környezetben korszerű ismeretekkel, a foglalkoztatók által elvárt kulcskompetenciákkal rendelkező, fenntarthatóságra törekvő szakembereket képezzen. Ennek érdekében naprakész tudású oktatók, szakemberek várják digitális eszközökkel felszerelt szaktantermekben, tanműhelyekben és 21. századi igényeket kielégítő kollégiumban az intézményünket választó tanulókat, felnőtteket.

Az intézmény jövőképe

A NYSZC Tiszavasvári Szakképző Iskola és Kollégium a térség meghatározó szakképző intézményévé vált gépészet, rendészet és közszolgálat, szociális és kreatív ágazatokban. versenyképes szaktudással rendelkező fiatalokat oktatunk, nevelünk, juttatunk el az érettségi vizsga, a szakma és a szakképesítés megszerzéséig, illetve készítjük elő a felsőfokú tanulmányaik megkezdését. Ennek érdekében biztosítjuk a folyamatos felzárkóztatást, a

hátrányok kompenzációját, a tehetséggondozást tanulóink számára. Sikeres dobbantó programot, orientációs és műhelyiskolai rendszert működtetünk. Tiszavasváriban és környékén minden kompetenciafejlesztésre szoruló tanuló rendelkezik legalább egy részszakmával.

Folyamatosan fejlesztett oktatási infrastruktúrával, és kiterjedt partneri kapcsolatokkal rendelkezünk. A tanulók, képzésben részt vevők ösztönzésére oktatóink innovatív, módszertani megújulást támogató továbbképzéseken mélyítik hasznosítható ismereteiket. Képzéseink során tanulóközpontú és fenntartható oktatási környezetben, élményszerű megoldásokkal, a térség gazdálkodó szervezeteivel és duális partnereivel együttműködve biztosítjuk a minőségi munkaerőképzést.

1. Nevelési program

1.1. A szakmai oktatás pedagógiai alapelvei, értékei, céljai, feladatai, eszközei, eljárásai.

Az intézményben folyó oktató-nevelő munka alapelvei a hazánk Alaptörvényében meghatározott feladatokat szem előtt tartva, a Nemzeti köznevelésről szóló törvényben foglalt célok elérése érdekében, a törvény elveinek és szabályozásának megfelelően kerültek megfogalmazásra.

Alkalmazkodik a szakképzési törvény, annak végrehajtási rendelete, illetve a programtantervekben, és a képzési és kimeneti követelményekben megfogalmazottakhoz. Elsődleges célunk az, hogy tevékenységrendszerünk mindig összhangban legyen az alapvető társadalmi, gazdasági folyamatokkal és igényekkel

Nevelési és oktatási céljai között tehát prioritást élvez a szakemberképzés. Ennek során középpontba állítva személyiség- és képességfejlesztést, az értékközvetítést, a hátránykompenzálást (IPR) és a tehetséggondozást.

A szakképző iskolai nevelés-oktatás szakaszában folyó nevelés-oktatás feladata az iskolai alapműveltség árnyalása és megszilárdítása, melynek során már megjelennek a pályaválasztáshoz, a továbbtanuláshoz, a munkavállalói szerephez, a technikumban az ágazathoz tartozó szakképesítések megszerzéséhez szükséges kompetenciák.

A szakképzőben folyó nevelés-oktatás az iskolai alapműveltség megerősítése mellett a gazdaság, a szakképzésigényeihez is igazodva felkészít a választott szakképesítésre és segíti a társadalmi különbségekből adódó hátrányok leküzdését a Nat szakképzői feladatokra vonatkozó fejlesztési feladatainak teljesítésével, az egyedi foglalkozást igénylő egyedi szükségletekhez igazodó tanulásszervezési módszerekkel.

A legfontosabb hosszú távú alapelvek:

- a gazdaság igényeinek kielégítésére alkalmas szakmaszerkezet kialakítása, mely képes a gazdaság oldaláról jelentkező szakemberigény mind mennyiségi, mind minőségi értelemben vett kiszolgálására, ami egyúttal a foglalkoztatottság

javulását, ezáltal a gazdasági növekedést is szolgálja
- a társadalmi szerepvállalás további erősítése a szakképzés segítségével, az egész életen át tartó tanulás elvének szem előtt tartásával
- a szakképzésben hangsúlyosan jelentkező társadalmi különbségek mérséklése, esélyegyenlőség biztosítása
- a szakképzés fejlesztése modernizálással, hatékonyságnöveléssel, és a szakképzésben érintettek szorosabb együttműködésével
- a szakképzésben résztvevők létszámának növelése
- a l emorzsolódás csökkentése, a szakképzést választók tanulás és munka iránti motivációjának megőrzése, növelése
- hatékony pályaorientáció
- hatékony pályakövetési rendszer kialakítása
- az oktatók folyamatos hatékony képzése, továbbképzése
- az iskolai szociális munka megerősítése
- az oktatásban az oktatók részéről folyamatos módszertani megújulás, pl. a projektoktatás alkalmazása

Oktatás a technikumban:

Technikum
A gazdaság visszajelzése alapján a szakgimnázium helyett a technikum elnevezés kerül bevezetésre, amely egyértelműbb, sokak számára a minőségi szakmai képzést jelképezi napjainkban is, így hívó szó lehet a szülők, diákok számára.
Nevében jelzi a végzettséget, mivel itt a végzettek technikusok lesznek.
A képzés egységes szervezése, dualitása és felsőoktatáshoz erősebb kapcsolása indokolttá teszi a változtatást.
A technikusképzés 5 éves Az első két év ágazati ismereteket adó képzése után a második ciklusban duális képzés folyik. A képzés időszakában a tanulószerződés átalakul munkaszerződéssé, amely a képzés alatt jövedelemhez juttatja a tanulót.
A négy kötelező közismereti tárgyból tesznek érettségit a diákok, a technikusi szakképesítés szakmai vizsgája lesz egyben az ötödik érettségi tárgy.
Így 13. év végi sikeres vizsga után két végzettséget igazoló bizonyítványt kap. Kézhez kapja az érettségi bizonyítványát, és a technikusi végzettségét igazoló oklevelét.
A technikumban megszerzett tudás megteremti a lehetőségét, hogy a jó eredménnyel végzettek a szakmai vizsgájuk eredményének figyelembevételével továbbtanulhassanak felsőoktatásban azonos ágazaton belül.

Oktatás a szakképzőben:

A szakképző iskola 3 éves. Az első év ágazati ismereteket adó képzés, az azt követő két évben duális képzés folyik, elsősorban munkaszerződés keretén belül. A végzés után itt is nyitott a lehetőség az érettség vagy akár a technikusi képzettség megszerzésére.
Mivel a szakképző iskolában és a technikumban is ágazati alapképzés történik a képzés első szakaszában, a 9. évfolyam végén van átjárhatóság a két iskolatípus között különbözeti vizsga nélkül. Az ágazati alapképzés ágazati alapvizsgával zárul. Az ágazati alapvizsga alkalmas egyszerű munkakörök betöltésére.

A kollégiumi nevelés kapcsolata az iskolai neveléssel-oktatással

A kollégiumi nevelés és oktatás „A kollégiumi nevelés országos alapprogramja" alapján mindenekelőtt a Nat kiemelt fejlesztési feladatain keresztül kapcsolódik az iskolai tantervi szabályozáshoz. A kollégiumi nevelésnek és oktatásnak segítenie kell az iskolai nevelő-oktató munkát.

A sajátos nevelési igényű tanulók nevelésének-oktatásának elvei

Az iskola a tanulók tanulmányi előmenetelét a képességeiknek megfelelő, egyénre szabott tanulási lehetőségek biztosításával tudja a leghatékonyabban támogatni. Fontos alapelv, hogy a tanulók közti különbözőségeket az iskola a különféle környezeti feltételek és az egyénenként eltérő idegrendszeri érés, valamint az egyéni képességek kölcsönhatása eredményének tekintse. E szemlélet gyakorlatban történő alkalmazásához olyan fejlesztési célokat kell kijelölni, amelyek nemcsak a tanulótól várnak illeszkedést a tanulási környezethez, hanem a tanulási környezettől is alkalmazkodást igényelnek a tanuló egyedi jellemzőihez. Ennek értelmében a képességtartományok mindkét határán − tehetség és fejlődési késés, fejlődési zavar, esetleg ezek együttes megléte − kihívást jelentő feladatok megtervezése kívánatos. Különösen fontos, hogy az iskola biztosítsa a tanulás egyéni lehetőségeit és a személyre szabott nevelés-oktatás során megszerezhető tanulási tapasztalatokat, enyhítse a hátrányok hatásait, optimális esetben képes legyen kiküszöbölni azokat. Ezek közül kiemelten fontos a családi és településszerkezeti hátrányokból eredő, az eltérő kulturális és nyelvi elsajátítási lehetőségekhez köthető, valamint a különleges bánásmódot igénylő tanulókhoz illeszkedő fejlesztő tevékenység.

Minden gyermek, tanuló fejlődésében lényeges szerepet játszik a pedagógus fejlesztő tevékenysége. Különösen igaz ez a kiemelkedően kreatív, egy vagy több területen tehetséges, a hátrányos és halmozottan hátrányos helyzetű, a sajátos nevelési igényű (SNI), valamint a szakmai besorolásukat tekintve heterogén, az ok-okozati összefüggéseket tekintve fel nem tárt, ám tanulási-tanítási szempontból kihívást jelentő, beilleszkedési, tanulási és magatartási nehézséggel (BTMN) küzdő tanulók fejlesztésének területén. Ennek a feladatnak az ellátásában felértékelődik a segítő szakterületek (iskolapszichológia, gyógypedagógia, fejlesztő pedagógia) szerepe, valamint a különböző tantárgyakat tanító pedagógusok tudásmegosztásra épülő, egymást segítő szakmai tevékenysége.

A különleges bánásmódot igénylő tanulók esetében a közös felelősségvállalásnak lényeges szerepe van a nevelés sikerességében. Ez nem csak az együttnevelést megvalósító iskolában tanító pedagógus kizárólagos felelőssége. A pedagógus a tanulást-tanítást speciális szakmai kompetenciák alapján segíteni tudó különböző szakemberekkel együtt (például gyógypedagógus, gyógytestnevelő, iskolapszichológus, szociális munkás, fejlesztő pedagógus, tehetséggondozó pedagógus, gyermekvédelmi jelzőrendszer szakembere) kialakított foglalkozások keretében, valamint a szülők és a tanuló folyamatos bevonásával, a pedagógiai tevékenység részeként elismert konzultációs tevékenységet folytatva végzi pedagógiai munkáját.

Előremutató folyamatként értékelhető a teamtanításnak olyan alkalmazása, amely a több tantárgy ismereteit integráló témákat feldolgozó foglalkozásokat közös tanítás keretében valósítja meg, az együttnevelést megvalósító iskolában pedig a tanulót tanító pedagógus és a gyógypedagógus közösen tervezett tanulási-tanítási programjára, a közös tanításra, valamint az e tevékenységet követő közös értékelésre épül. A differenciálás speciális megvalósulása lehet az együttnevelés során a habilitációs, rehabilitációs szemlélet érvényesülése. A hátránykompenzáció biztosítása érdekében (SNI, BTMN, HH, HHH) a tanuló szükségleteihez, képességeihez, készségeihez illeszkedő módszertani eljárások (eszközök, módszerek, terápiák,

a tanulást-tanítást segítő speciális eszközök, a gyógypedagógus módszertani iránymutatásainak beépítése, egyéni fejlesztési terv készítése és rendszeres ellenőrzése) alkalmazása szükséges a különböző pedagógiai színtereken. A tanulói szükségletek ismeretében az egységes gyógypedagógiai módszertani intézmények, a pedagógiai szakszolgálati, illetve pedagógiai-szakmai szolgáltatást nyújtó intézmények, valamint az utazó gyógypedagógiai hálózatok működtetésére kijelölt intézmények és más szakemberek szolgáltatásainak igénybevételével egészítendő ki a tanulók és pedagógusok szakmai támogatása. Ez elősegíti az integrációt, illetve ennek magasabb szintjét, az inklúziót is annak érdekében, hogy a Nat-ban foglalt nevelési-oktatási alapelvek és célok minden tanuló esetében megvalósulhassanak. A tehetséges tanulók tekintetében ezek a szempontok kiemelten fontosak lehetnek, mivel az ő esetükben a tanulási fókuszt és az érdeklődést jellemzően a megfelelően motiváló feladatokkal lehet fenntartani. A tehetséggondozást valamennyi nevelési-oktatási szakaszban, minden neveléssel, oktatással foglalkozó intézménynek alkalmaznia kell, és a szakmai programjába szükséges beillesztenie.
A különleges bánásmódot igénylő tanulók integrációja és hatékony együttnevelése olyan pedagógusokat kíván, akik rendelkeznek az ehhez szükséges szemléletmóddal és kompetenciákkal.
A technológiai fejlődés nyújtotta lehetőségek alkalmazása sokféle módszertani lehetőséget biztosítva segíti a tanulás-tanítás folyamatát. A XXI. századi tanulási környezet nélkülözhetetlen elemét képezi az iskolai tanuláshoz kapcsolódó digitális technológiával támogatott oktatási módszerek sokfélesége, ezért különösen fontos, hogy a pedagógusok ismerjék és alkalmazzák azokat. Olyan tanulási folyamatra adnak lehetőséget, amely nemcsak a pedagógus-diák együttműködést, hanem ennek következtében a hagyományos tanulási folyamatot is jelentősen megváltoztathatja, ennek következtében új típusú szerepben jelenik meg a folyamatban mind a tanuló, mind pedig a pedagógus. Ennek gyakorlati leképezése azonban csak úgy valósulhat meg hatékonyan, ha ennek az intézmények pedagógiai gyakorlatában és szemléletmódjában is elfogadott, elismert helye és szerepe lesz.

A sajátos nevelési igényű tanulók esetében is a Nat-ban meghatározott egységes fejlesztési feladatokat kell alapul venni. A nevelési-oktatási folyamatot a tanulók lehetőségeihez, korlátjaihoz és speciális igényeihez igazodva elsősorban a következő elvek szerint kell megszervezni:

— a feladatok megvalósításához hosszabb idősávokat, tágabb kereteket kell megjelölni ott, ahol erre szükség van;
— igény szerint sajátos, a fogyatékossággal összeegyeztethető tartalmakat, követelményeket kell kialakítani és teljesíttetni;
— szükség esetén a tanuló számára legmegfelelőbb alternatív kommunikációs módszerek és eszközök, siket tanulóknál a magyar jelnyelv elsajátításának, alkalmazásának beépítése a nevelés, oktatás folyamatába

Kiemelt céljaink:

- a szakképzésbe bevontak körének növelése
- a napi munkavégzéshez szükséges készségek, kompetenciák fejlesztése
- a vállalatoknál történő munkaalapú gyakorlati képzés támogatása

Az intézmény feladatát alapvetően a nemzeti műveltség, a hazai nemzetiségek kultúrájának átadásában, megőrzésében, az egyetemes kultúra közvetítésében, az erkölcsi érzék és a

szellemi-érzelmifogékonyság elmélyítésében jelöli meg. Feladata továbbá a tanuláshoz és a munkához szükséges képességek, készségek, ismeretek, attitűdök együttes fejlesztése, az egyéni és csoportos teljesítmény ösztönzése, a közjóra való törekvés megalapozása, a nemzeti, közösségi összetartozás és a hazafiság megerősítése.
Célunk továbbá, hogy a családdal együttműködve cselekvő elkötelezettségre neveljen az igazság és az igazságosság, a jó és a szép iránt, fejlessze a harmonikus személyiségkibontakoztatásához szükséges szellemi, érzelmi, erkölcsi, társas és testi képességeket. Ezáltal járul hozzá ahhoz, hogy a felnövekvő nemzedék

— a haza felelős polgárává váljék;
— kifejlődjék benne a hazafiság érzelemvilága;
— reális önismeretre és szilárd erkölcsi ítélőképességre tegyen szert;
— megtalálja helyét a családban, a szűkebb és tágabb közösségekben, valamint a munka világában;
— törekedjék tartalmas és tartós kapcsolatok kialakítására;
— legyen képes felelős döntések meghozatalára a maga és a gondjaira bízottak sorsát illetően;
— váljék képessé az önálló tájékozódásra, véleményformálásra és cselekvésre;
— ismerje meg és értse meg a természeti, társadalmi, kulturális jelenségeket, folyamatokat;
— tartsa értéknek és feladatnak a kultúra és az élővilág változatosságának megőrzését.

Fontos szerepet szánunk az egyetemes magyar nemzeti hagyománynak, a nemzeti öntudat fejlesztésének, beleértve a magyarországi nemzetiségekhez tartozók öntudatának ápolását is. Kiemelten kezeljük az ország és tágabb környezete, a Kárpát-medence, különösen a környező országokban élő magyarság életének megismerését, ugyanakkor fontosnak tartjuk azokat a tartalmakat, amelyek Európához tartozásunkat erősítik.
Figyelmet fordítunk az egész világot érintő átfogó kérdésekre, hangsúlyozva a fenntarthatóság iránti közös felelősséget.
Az együttműködés a szülőkkel, a hatékony nevelés-oktatás nélkülözhetetlen feltétele, ezért az iskolának meg kell teremtenie azokat a fórumokat, ahol a szülők és az oktatók közötti tapasztalatcsere kölcsönössé, az együttműködés eredményessé válhat.
Szándékunk az elsajátított tudás értékálló és a kor igényeinek megfelelő legyen.
Feladata a korábbi képzési szakaszban kibontakozott képességek továbbfejlesztése, a készségek és a tudástartalmak elmélyítése és megszilárdítása. E szakaszban már megjelennek a munkavállalói szerephez szükséges kompetenciák, továbbá iskolatípustól függően a pályaválasztáshoz kapcsolódó, illetve a szakképesítés megszerzéséhez szükséges készségek, ismeretek.
A középfokú iskola az általános iskola befejezése után kezdődik, és a tankötelezettség végéig, illetve a középfokú tanulmányok lezárásáig végzi nevelő-oktató tevékenységét. Feladata a fiatalok felkészítése a felnőtt társadalomba valóbeilleszkedésre az ehhez szükséges műveltségtartalom biztosításával, továbbá a pályaorientáció, illetve felkészítés a felsőfokú tanulmányok megkezdésére vagy a munkába állásra. Képzési jellege szerint lehet technikum vagy szakképző; ezek a szakképesítés, az ágazat vagy a tagozatok szerint eltérő programok alapján haladnak.

Kompetenciafejlesztés, műveltségközvetítés, tudásépítés

Kulcskompetenciákon azokat az ismereteket, készségeket és az ezek alapját alkotó képességeket és attitűdöket értjük, amelyek birtokában a tanulók egyrészt gyorsan alkalmazkodhatnak a modern világ felgyorsult változásaihoz, másrészt a változások irányát és tartalmát cselekvően befolyásolhatják. A tudásalapú társadalomban felértékelődik az egyén tanulási képessége, mert az emberi cselekvőképesség az élethosszig tartó tanulás folyamatában formálódik.
Számos olyan fejlesztési területet említhető, amely valamennyi műveltségterületen a kialakítandó kompetencia részét képezi: ilyen például a kritikus gondolkodás, a kreativitás, a kezdeményezőképesség, a problémamegoldás, az együttműködés, a kockázatértékelés, a döntéshozatal, az érzelmek kezelése, a kapcsolati kultúra, a társas tolerancia.

A tartalmi szabályozás biztosítja, hogy az iskolák, az oktatók, a tanulók sokféle, differenciált tevékenysége a teljesítmény növelésére sarkalló, az életesélyek tanulással történő növelését szolgáló egységes, közös alapra épüljön.
Olyan pedagógiai munkát feltételez, amelynek középpontjában a tanulók tudásának, képességeinek fejlesztése, a készségek elsajátíttatása, kibontakoztatása, a személyiség fejlődéséhez szükséges megfelelő feltételek biztosítása áll, figyelembe véve, hogy az oktatás és a nevelés színtere nem csak az iskola, hanem az élet számos egyéb fóruma is.
A differenciált tanítás-tanulás megvalósulása különösen a következő szempontok alapján történik:

— olyan szervezési megoldásokat kell előnyben részesíteni, amelyek előmozdítják a tanulás belső motivációinak, kialakítását, fejlesztését;
— a tanulást úgy kell megszervezni, hogy a tanulók cselekvő módon vegyenek részt benne;
— a nevelési-oktatási folyamat segítse elő a tanulók előzetes ismereteinek, tudásának, nézeteinek feltárását;
— az iskolai tanítás-tanulás különböző szervezeti formáiban alkalmazni kell az együttműködő (kooperatív) tanulástechnikáit és formáit;
— váljék a tanítás egyik elvévé és teendőjévé a tanulókhoz alkalmazkodó differenciálás;
— a tanulók egyéni képességeinek fejlesztése érdekében alkalmazni kell a feladathoz illeszkedő tanulásszervezési technikákat;
— sajátos tanulásszervezési megoldásokat kell alkalmazni a különleges bánásmódot igénylő, sajátos nevelési igényű tanulók a beilleszkedési, tanulási és magatartási zavarokkal küzdő tanulók nevelési-oktatási feladatainak ellátásában;
— támogassák a tehetségek felkutatását és tehetségük kibontakoztatását;
— különböző tanulásszervezési megoldásokkal az együttműködést és a tanulási esélyek egyenlőségét szolgáló szervezeti formákat kell kialakítani mind az iskolák közötti együttműködésben, mind az iskolán kívüli és az iskolai munkában.

Az eredményes tanulás segítésének elvei

A tanulás közvetlen helyszíneként használt helyiségeket (kiemelten osztálytermeket) lehetőség szerint úgy kell biztosítani, hogy a különböző tanulásszervezési eljárások alkalmazásához a berendezések rugalmasan és gyorsan átalakíthatók legyenek, illeszkedjenek az osztályba járó tanulók korosztályi és egyéni szükségleteihez, valamint nyugodt, biztonságos és támogató tanulási környezetet teremtsenek valamennyi tanuló számára. Lehetőség szerint biztosítani kell,

hogy a tanulók a foglalkozásokon IKT és digitális eszközöket (számítógép, más iskolai vagy saját eszköz), internetkapcsolatot és prezentációs eszközöket vehessenek igénybe, valamint hozzáférhetővé váljanak a hagyományos iskolai és az elektronikus könyvtárak egyaránt.
A tanulók, a pedagógusok, a szülők és a pedagógiai munkát támogató minden szereplő kapcsolata – a közös célt szem előtt tartva – a kölcsönös tiszteleten és nyílt párbeszéden alapul.
A tanulók értékelését egyéni fejlődésük és sikeres tanulási teljesítményük érdekében az igazságosság, az esélyteremtés és a méltányosság alapelveit szem előtt tartva, emberi méltóságuk tiszteletben tartásával, azértékelés személyes jellegének figyelembevételével szükséges megvalósítani.
A tanulók tanulási tevékenységekben való aktív részvétele kulcsfontosságú, ezért ennek előmozdítása érdekében a pedagógusoknak mindvégig a tevékenységközpontú tanulásszervezési formákat kívánatos előnyben részesíteniük. A tanulás társas természetéből adódó előnyök, a differenciált egyéni munka adta lehetőségek kihasználása, valamint a párban vagy csoportban végzett kutatásalapú, felfedező, tevékeny és jól szervezett, együttműködő tanulás támogatása szintén hozzájárul a korszerű tanulási környezet megteremtéséhez. Fontos, hogy a tanulóval szemben támasztott elvárások egyértelműek legyenek, az azokhoz igazodó mérési stratégiákkal együtt, és már a tanulási folyamat elején ismertté váljanak. Az iskolai légkör bizalmi jellege elsődleges feltétele annak, hogy a tanulási problémákra és a személyes nehézségekre időben fény derüljön. Ennek a bizalomnak a megteremtése és fenntartása minden intézményvezető és pedagógus állandó felelőssége. Az aktív tanulási alapelvek szerint szerveződő, több tantárgy, tanulási terület ismereteinek integrálását igénylő témákat, jelenségeket feldolgozó tanórák, foglalkozások, témanapok, témahetek, tematikus hetek és projektek alkalmazása segíti a tanulót a jelenségek megértésében, a problémák komplex módon történő vizsgálatában.
Feladatok:

— folyamatos, egyénhez igazodó fejlesztés, a tudás bővítése, megszilárdítása;
— az eredményes szocializáció akadályainak felismerése és kezelése pedagógiai eszközökkel;
— a tanuló tanulási nehézségeinek feltárása, problémái megoldásának segítése;
— a tanulást érintő lemaradás megakadályozásának érdekében a tanuló személyiségének, szociokulturális hátterének megismerése, a tanulás eredményességét növelő pedagógiai módszerek alkalmazása;
— a tanuló önmagához és másokhoz viszonyított kiemelkedő teljesítményeinek, tehetségjegyeinek feltárása, fejlesztése a tanórákon, más iskolai foglalkozásokon, és e tevékenység támogatása az iskolán kívül is;
— motiváló és hatékony tanulásszervezési eljárások alkalmazása, akár játékok segítségével;
— egységes alapokon nyugvó tanulási követelmények, ellenőrzési-értékelési eljárások alkalmazása;
— a sajátos nevelési igényű, akadályozott, tanulási, magatartási nehézségekkel küzdők elfogadása, beilleszkedésük feltételeinek kölcsönös alkalmazkodáson alapuló megteremtése, a képességprofilhoz viszonyított haladás elismerése, a tanulásban meghatározó képességeik feltárása és fejlesztése.

Képesség-kibontakoztatás támogatása

A tanulói teljesítmény értékelésének egyik célja, hogy segítse a tanuló és a szülő objektív tájékoztatását, továbbá hozzájáruljon ahhoz, hogy a pedagógus folyamatosan meggyőződjön a

tanulási folyamat hatékonyságáról, lehetőséget biztosítson a pedagógiai munka nyomon követésére, és az újratervezésére, a célok újra definiálására és továbbiak meghatározására, amennyiben ezt a tanulók fejlődése megkívánja. A tanulást és annak eredményességét befolyásoló pedagógiai tevékenység során végzett értékelésnek adatokra és tényekre kell támaszkodnia. Az erre alapozott értékelés segíti a tanulót további tanulási módszereinek, technikáiknak meghatározásában. Az értékelési folyamatokat megalapozó tervező munka figyelembe veszi a tanuló előzetes tudását, aktuális fejlettségi szintjét, egyéni fejlődési lehetőségeit, életkori sajátosságait, az értékelés személyiségfejlődésére gyakorolt hatását és a pedagógiai célokat. Ennek érdekében a kiinduló állapot értékelése (diagnosztikus mérés) egy tanítási óra, tanulási egység, téma vagy program megkezdése előtt végzett adatgyűjtés. A diagnosztikus értékelés kiterjedhet a tanulók meglévő tartalmi tudására, aktuális készség- és képességfejlődési szintjére, hozzáállására, viszonyulására. Az értékelés során figyelembe kell venni a tanuló életkori sajátosságait és a tanulás korábbi és aktuális környezeti tényezőiről rendelkezésre álló információkat, továbbá a pedagógiai célokat. Az eredmények visszajelzésével a pedagógus útmutatást tud adni a tanulónak a tanulást várhatóan leghatékonyabban segítő tanulási módokról.

A tanulás folyamatában több alkalommal, tájékozódó jelleggel végzett információgyűjtés, a fejlesztő, tanulást segítő értékelés és ennek visszajelzése akkor éri el a kívánt hatást, ha az a tanuló számára az értékelést követően rövid időn belül megismerhető. A tanulási folyamat rendszeres értékelése és visszajelzése teszi lehetővé a tanuló fejlődésének folyamatos nyomon követését.

Mindkét értékelési típus (a kiinduló állapot értékelése és a fejlesztő, segítő támogató értékelés) önfejlesztésre és kitartásra ösztönzi a tanulót fejlődésének, valamint tudásának gyakori, interaktív módon történő visszajelzésével.

Célja a tanuló erősségeinek és hiányosságainak felmérése, valamint az éppen kihívást jelentő célok meghatározása, és ezzel a nevelési-oktatási gyakorlatnak a célok eléréséhez történő igazítása. Az összegző értékelés célja annak megállapítása, hogy a tanulók tudásának, ezen belül a stabil ismeretek kialakításának és a készségek elsajátításának szintje milyen mértékben felel meg a célként kitűzött tanulási eredményeknek. Az összegző értékelés minősítő jellegű, de lehet részletes szöveges értékelés is, amely rendelkezik a fejlesztő, tanulástámogató értékelés jellemzőivel. Az első évfolyam végén a tanuló összegző értékelése szöveges formában történik.

Az első nevelési-oktatási szakasz fő feladatainak megvalósítását leghatékonyabban a fejlesztő, tanulást támogató értékelés szolgálja, összekapcsolva a diagnosztikus mérésekkel, amelyek segítik a tanulók hatékony fejlesztését, az aktuális pedagógiai tevékenység meghatározását, szükség esetén felülvizsgálatát.

Az iskolakezdést követő első félévet minden szempontból bevezető, fejlesztő szakasznak szükséges tekinteni, ezért a pedagógus ebben az időszakban a szöveges formában megfogalmazott fejlesztő, tanulást segítő értékeléseket elsősorban szakmailag megalapozott megfigyeléseire építheti. A szöveges értékelés lehetőséget biztosít arra, hogy a tanuló és a szülő részére a tantárgyi előrehaladásról és a kompetenciák fejlődéséről a pedagógus a tapasztalatain és a követő méréseken alapuló, részletes tájékoztatást nyújtson.

Az értékelés az 1. évfolyamot követően az iskola szakmai programjában rögzített módon, a jogszabályoknak megfelelően történik. Az iskola szakmai programjában egyértelműen meg kell határozni és nyilvánossá kell tenni az értékelés minden formájának – beleértve az osztályozást is – szempontjait, az ehhez kapcsolódó eljárásokat. A nyilvánosságra hozatal időpontját úgy kell megválasztani, hogy a tanulók és a szülők, gondviselők előzetesen, már az iskolaválasztáskor megismerhessék azokat. A mérésekkel és az értékeléssel kapcsolatos

feladatokat, adminisztratív tevékenységeket, továbbá a tanulók és a szülők, gondviselők értesítésével kapcsolatos szabályokat is meg kell jeleníteni az intézmény szakmai programjában.

Természettudományos nevelés

A kísérletezés, a megfigyelés, a természettudományos gondolkodás differenciált fejlesztése és alkalmazása, a műszaki ismeretek hétköznapi életben is használható elemeinek gyakorlati elsajátítása kiemelten fontos tartalom. Cél, hogy a természettudomány ismeretei és módszerei úgy épüljenek be a diákok gondolkodásába, hogy előhívhatók legyenek a mindennapi problémák értelmezése és megoldása során.

A mindennapos testnevelés

Az iskola a mindennapos testnevelést heti öt testnevelés óra keretében szervezi meg. A heti öt órából legfeljebb heti két óra az úszás, a néptánc, közösségi és más sportjátékok, szabadtéri sportok, természetjárás, kirándulás, vagy az iskola lehetőségeinek és felszereltségének megfelelően különféle más sporttevékenységekre fordítható (hagyományos magyar történelmi sportok, mozgásos és ügyességi játékok, csapatjátékok). A heti két óra kiváltható továbbá sportolással iskolai sportkörben, vagy a tanuló kérelme alapján sportszervezet, sportegyesület keretei között végzett igazolt sporttevékenységgel.

A mindennapos művészeti nevelés

Biztosítani kell a művészeti nevelés tanórai és tanórán kívüli iskolai feltételeit, lehetőségeit.

Az idegennyelv-oktatás

A középiskolákban biztosítani kell a megkezdett első idegen nyelv folytatólagos oktatását és az érettségi idejére annak legalább B2 szintű elsajátítását. A középiskolákban második idegen nyelvként szabadválasztás szerint oktathatók a különböző nyelvek.

Az emelt szintű képzési forma

Az emelt szintű szervezési forma a tehetséggondozás sajátos módja, amelynek során egy vagy több meghatározott tantárgy fejlesztési követelményeinek és ismereteinek elsajátítása a kerettantervek által meghatározott, magasabb szintű követelményekkel, emelt óraszámban valósul meg. (A fenntiek a megfelelő helyekre)

1.2. A személyiségfejlesztéssel kapcsolatos pedagógiai feladatok.

A fejlesztési területek közös értékeket jelenítenek meg, így a célok elérése érdekében a pedagógiai folyamatban egyaránt jelen kell lennie az ismeretszerzés, a gyakoroltatás-cselekedtetés mellett a példák érzelmi hatásának is.
Ezek egyesítik a hagyományos értékeket és a XXI. század elején megjelent új társadalmi

igényeket.

A nevelési célok a következőképpen érvényesülnek:

— beépülnek az egyes műveltségi területek, illetve tantárgyak fejlesztési követelményeibe, tartalmaiba;
— tantárgyak részterületeivé válhatnak, vagy önálló tantárgyként jelenhetnek meg az iskola helyi tanterve szerint;
— tematizálják az osztályfőnöki órák témaköreit;
— témákat, fejlesztési helyzeteket körvonalaznak a nem tanórai keretek között folyó, egyéb iskolai foglalkozások, programok számára.

A KULCSKOMPETENCIÁK

A Nat az Európai Unió által ajánlott kulcskompetenciákból kiindulva, arra építve, de a hazai sajátosságokat figyelembe véve az alábbiak szerint határozza meg a tanulási területeken átívelő általános kompetenciákat, továbbá azokat, amelyek jellemzői, hogy egyetlen tanulási területhez sem köthetők kizárólagosan, hanem változó mértékben és összetételben épülnek a megszerzett tudásra, fejlődnek a tanulási-tanítási folyamatban.

1. A tanulás kompetenciái

Cél, hogy az iskola felkeltse az érdeklődést az iránt, amit tanít, és útbaigazítást adjon a tananyag elsajátításával, szerkezetével, hozzáférésével kapcsolatban. Továbbá cél a tanulás eredményességének, a tanuló testi és szellemi teljesítményeinek lehetőség szerinti növelése és a tudás minőségének értékelése.
A hatékony, önálló tanulás azt jelenti, hogy az ember képes kitartóan tanulni, saját tanulását megszervezni egyénileg és csoportban egyaránt, ideértve a hatékony gazdálkodást az idővel és az információval. Felismeri szükségleteit és lehetőségeit, ismeri a tanulás folyamatát. Ez egyrészt új ismeretek szerzését, feldolgozását és beépülését, másrészt útmutatások keresését és alkalmazását jelenti.

2. A kommunikációs kompetenciák (anyanyelvi és idegen nyelvi)

Az anyanyelvi kommunikáció magában foglalja a fogalmak, gondolatok, érzések, tények, vélemények kifejezését és értelmezését, megőrzését és közvetítését szóban és írásban (hallott és olvasott szöveg értése, szövegalkotás szóban és írásban), valamint a helyes, öntudatos és alkotó nyelvhasználatot az oktatásban és képzésben, a társadalmi és kulturális tevékenységek során, a családi és a társas életben, a munkában és a szabadidős tevékenységekben, a társas valóság formálásában.

Az idegen nyelvi kommunikáció az alapvető nyelvi készségekre épül: fogalmak, gondolatok, érzések, tények és vélemények megértése, kifejezése és értelmezése idegen nyelven különböző tevékenységi formákban.
Az idegennyelvi kommunikáció olyan képességekre és készségekre is támaszkodik, mint a közvetítés az anyanyelv és az idegen nyelv között, valamint más kultúrák megértése.

3. A digitális kompetenciák

A digitális kompetencia felöleli az információs társadalom technológiáinak (információs és kommunikációs technológia, a továbbiakban IKT) és a technológiák által hozzáférhetővé tett,közvetített tartalmak magabiztos, kritikus és etikus használatát a társas kapcsolatok, a munka, a kommunikáció és a szabadidő terén. Ez a következő készségeken, tevékenységeken alapul:az információ felismerése (azonosítása), visszakeresése, értékelése, tárolása, előállítása, bemutatása és cseréje; digitális tartalomalkotás és -megosztás, továbbá kommunikációs együttműködés az interneten keresztül.

4. A matematikai, gondolkodási kompetenciák

A matematikai kompetencia kialakításához elengedhetetlen az olyan meghatározó bázisképességek fejlesztése, mint a matematikai gondolkodás, az elvonatkoztatás és a

logikuskövetkeztetés. E kompetencia összetevőit alkotják azok a készségek is, amelyekre támaszkodva a mindennapi problémák megoldása során a matematikai ismereteket és módszereket alkalmazzunk.

5. A személyes és társas kapcsolati kompetenciák

Célja, hogy megalapozott önismerettel hozzájárul a kulturált egyéni és közösségi élethez, mások megértéséhez és tiszteletéhez, a szeretetteljes emberi kapcsolatok kialakításához.

6. A kreativitás, a kreatív alkotás, önkifejezés és kulturális tudatosság kompetenciái

Az esztétikai-művészeti tudatosság és kifejezőkészség magában foglalja az esztétikai megismerést, illetve az elképzelések, képzetek, élmények és érzések kreatív kifejezésének elismerését, befogadását mind a hagyományos művészetek nyelvén, mind a médiasegítségével, különösen az irodalomban, a zenében, a táncban, a drámában, a bábjátékban, a vizuális művészetekben, a tárgyak, épületek, terek kultúrájában, a modern művészeti kifejezőeszközök, a fotó és a mozgókép segítségével.

7. Munkavállalói, innovációs és vállalkozói kompetenciák

Cél, hogy a felnövekvő nemzedéknek hasznosítható ismeretekkel rendelkezzenek a világgazdaság, a nemzetgazdaság, a vállalkozások és a háztartások életét meghatározó gazdasági-pénzügyi intézményekről és folyamatokról.
Feladatunk, hogy az iskola átfogó képet nyújtson a munka világáról. A diákok kipróbálhassák képességeiket, elmélyülhessenek az érdeklődésüknek megfelelő területeken, megtalálják hivatásukat, kiválasszák a nekik megfelelő foglalkozást és pályát, valamint képessé váljanak arra, hogy megtegyék az ehhez a szükséges erőfeszítéseket.

A kezdeményezőképesség és a vállalkozói kompetencia segíti az embert, hogy igyekezzék megismerni tágabb környezetét, és ismeretei birtokában képes legyen a kínálkozó lehetőségek megragadására. Ez tudást, kreativitást, újításra való törekvést és kockázatvállalást jelent, valamint azt, hogy az egyén céljai érdekében terveket készít és valósít meg. Alapját képezi azoknak a speciális ismereteknek, készségeknek és magatartásformáknak, amelyekre a mindennapi életben, a társadalomban és a munkahelyen szükség van.

1.3 A teljes körű egészségfejlesztéssel összefüggő feladatok.

Az iskolai egészségnevelés átfogó célja, hogy elősegítse a tanulók egészségfejlesztési magatartásának, életvitelének kialakulását annak érdekében, hogy a felnövekvő nemzedék minden tagja képes legyen arra, hogy folyamatosan nyomon kövesse saját egészségi állapotát, érzékelje a belső és külső környezeti tényezők megváltozásából fakadó, az egészségi állapotot érintő határokat és ez által képessé váljon az egészség megőrzésére, illetve a veszélyeztető hatások csökkentésére.
Az egészségfejlesztő program eredményeként erősödjenek a személyiségfejlesztő hatások, csökkenjenek az ártó tényezők, az iskola befejezésekor a diákok a saját életükre alkalmazni tudják az elsajátítottakat.
A feladatok részletezését az egészségfejlesztési program tartalmazza.

1.4 A közösségfejlesztéssel, a szakképző intézmény szereplőinek együttműködésével kapcsolatos feladatok.

1.4.1 A tanulói közösségek fejlesztésével kapcsolatos feladataink

Együttműködés a szülőkkel, az iskola szülői szervezettel.
Feladat: a szülők tájékoztatása arról, hogy kötelességük elősegíteni gyermekük közösségbe történő beilleszkedését, az iskola, a közösségi élet magatartási szabályainak elsajátítását.

Az oktatók feladatának hangsúlyozása a közösségfejlesztésben.
Feladat: tudatosítani az oktatók közösségfejlesztéssel kapcsolatos feladatait, különösen kiemelve azt, hogy az oktató kötelessége elsajátíttatni és betartatni a közösségi együttműködés magatartási szabályait.

A különféle tanulói közösségek megszervezése, nevelői irányítása.
Feladat: Az iskolai élet egyes területeihez (tanórákhoz, tanórán kívüli tevékenységekhez) kapcsolódó tanulói közösségek kialakítása, valamint ezek életének tudatos, tervszerű nevelői fejlesztése.

A tanulók életkori fejlettségének figyelembevétele a tanulóközösségek fejlesztésében.
Feladat: A tanulói közösségek irányításánál az oktatóknak alkalmazkodniuk kell az életkorral változó közösségi magatartáshoz. A tanuló heteronóm – a felnőttek elvárásainak megfelelni akaró – személyiségének lassú átalakulásától az autonóm – önmagát értékelni és irányítani képes – személyiséggé válásig.

Az önkormányzás képességének kialakítása.
Feladat: A tanulói közösségek fejlesztése során ki kell alakítani a közösségekben, hogy nevelői segítséggel vagy anélkül közösen tudjanak maguk elé célt kitűzni, a cél eléréséért összehangolt módon tevékenykedjenek, illetve az elvégzett munkát értékelni tudják. A diákönkormányzat munkájának segítése.

A tanulói közösségek tevékenységének megszervezése.
Feladat: A tanulói közösségeket irányító oktatóknak legfontosabb feladata, a közösségek tevékenységének tudatos tervezése és folyamatos megszervezése, hiszen a tanulói közösség által történő közvetett nevelés csak akkor érvényesülhet, ha a tanulók a közösség által szervezett tevékenységekbe bekapcsolódnak, azokban aktívan részt vesznek, és ott a közösségi együttéléshez szükséges magatartáshoz és viselkedési formákhoz tapasztalatokat gyűjthetnek.

A közösség egyéni arculatának, hagyományainak kialakítása.
Feladat: Az iskola egészére és a tanulói közösségére jellemző, az összetartozást erősítő erkölcsi, viselkedési normák, formai keretek és tevékenységek rendszeressé válásának kialakítása, ápolása.

A közösségfejlesztés hatékonyságának emelése.
Feladat: erősíteni kell az iskolán belül az oktatók és osztályfőnökök, diákönkormányzatot segítő oktató és oktatók együttműködését, a feladatok egyértelmű meghatározásával, a tevékenységek koordinálásával.

1.4.2 A közösségfejlesztést közvetlenül szolgáló tevékenységrendszer és szervezeti formák

Az iskolában folyó nevelő-oktató munka céljainak, a személyiségfejlesztésnek és közösség fejlesztésnek fontos színterei a tanítási órán kívül a hagyományőrző tevékenységeink.
Az iskola éves munkatervében meg kell határozni az iskolai ünnepélyek rendjét, rögzíteni kell azok időpontját.
Különös tekintettel a nemzetünk szabadságtörekvéseit tükröző, nemzeti múltunk mártírjainak emlékét őrző, valamint az iskola hagyományai ápolása érdekében meghonosított egyéb emléknapok, megemlékezések időpontjára.

Az iskola ünnepélyei, hagyományos rendezvényei:
- Tanévnyitó ünnepély: időpontja a tanév rendje szerint
- Nemzeti ünnepeink:
    - március 15.
    - október 23.
- Hagyományos ünnepi műsoraink
    - Szalagavató
    - Mikulás nap (iskolában, kollégiumban)
    - Adventi előkészületek (iskolában, kollégiumban)
    - Karácsonyi műsorok (iskolában, kollégiumban)
    - Ballagás (iskolában, kollégiumban)
    - Pedagógusnap
    - Nőnap (iskolában, kollégiumban)
- Diákönkormányzat rendezvényei
    - Diáknap
    - Verébavató (iskolában, kollégiumban)

  - Farsang (kollégiumban)
  - Valentin Nap (kollégiumban)
- Megemlékezések
  - Aradi vértanúk
  - Kommunista diktatúra áldozatai
  - Holocaust áldozatai
  - Nemzeti összetartozás napja
  - Krúdy óra

Az iskolai és iskolán kívül szervezett iskolai rendezvényeken a tanulóknak az osztályfőnök útmutatásai alapján kell részt venniük.
Az intézmény által szervezett hagyományőrző programokban - témához kapcsolódóan – törekeszünk a városban élő kisebbségek és az oktatott idegen nyelvek kultúrájához kapcsolódó nemzetiségi tartalmak megjelenítésére.

1.5 Az oktatók feladatai, az osztályfőnöki munka tartalma, az osztályfőnök feladatai. A feladatok részletes felsorolása:

Nevelő-oktató-képző munkáját a jogszabályban**,** valamint az iskolai alapdokumentumokban leírtak szerint kell végeznie.

1. a szakmai programnak megfelelően megtervezi és ez alapján végzi éves oktatói-nevelői-képző tevékenységét;
2. a tananyag feldolgozása, megbeszélése, tanítása;
3. helyettesítés ellátása utasítás alapján;
4. vizsgatételek összeállítása, közreműködés a vizsgáztatás lebonyolításában, vizsga illetve verseny felügyelet;
5. bemutató órák tartása, nyílt napon való közreműködés;
6. változatos tanítási módszerek és anyagok alkalmazása a tanulók eltérő igényei szerint;
7. részt vesz projektek kidolgozásában, előkészítésében a projektoktatással összefüggésben;
8. aktívan részt vesz a projekt oktatásban a projekt tervben leírtak szerint;
9. a házi feladatok kijelölése és ellenőrzése/értékelése, az írásbeli munkák kijavítása, a szóbeli/ gyakorlati feleletek, feladatok és beszámolók értékelése;
10. dolgozatok előkészítése, megíratása és értékelése;
11. a tanulók tanulmányi előmenetelének rendszeres értékelése az intézményi dokumentumokban meghatározottak szerint;
12. szülői értekezletek, fogadóórák keretében kapcsolattartás a szülőkkel;
13. kapcsolattartás más oktatóval, nevelőkkel, ifjúságvédelmi felelőssel, az iskola egyéb dolgozóival, valamint egyéb szakemberekkel akik a hátrányos helyzetű, támogatást igénylő tanuló felzárkózását elősegítik, valamint a centrum más iskoláinak oktatóival, dolgozóival;
14. az iskolai rend meghatározása és betartatása; a tanulók felügyelete külön ügyeletesi rend szerint
15. osztálykirándulások, ünnepélyek, rendezvények, egyéb iskolai sport- és kulturális események szervezése;
16. a tanügyi dokumentumok határidőre történő, pontos elkészítése;

17. szaktudományos előrehaladás követése, továbbképzéseken, szakmódszertani rendezvényeken, bemutató órákon való részvétel;
18. a munkarend pontos betartása;
19. képességkibontakoztató felkészítéshez egyéni fejlesztési tervet készít, mely alapján kompetenciafejlesztést, önálló tanulást segítő fejlesztést végez, részt vesz értékelő esetmegbeszéléseken, mentori, tutori tevékenységet lát el és ennek kapcsán a kiskorú tanuló törvényes képviselőjével rendszeres kapcsolatot tart;
20. a képességkibontakoztató felkészítésben résztvevő tanuló, haladását fejlődését illetve az ezeket hátráltató okokat az osztályfőnökkel legalább háromhavonta értékeli, melyre meghívja a tanulót, kiskorú tanuló esetén a törvényes képviselőjét és szükség esetén a család és gyermekjóléti szolgálat, gyámhatóság és a nevelési tanácsadó képviselőjét;
21. az igazgató által elrendelt mindazon feladatok, amelyek az oktatással-neveléssel összefüggenek és oktatói szakértelmet igénylő tevékenységnek minősül.

Osztályfőnöki feladatok:
Az osztályfőnök munkáját az alapdokumentumokban meghatározottak, valamint az iskolavezetés iránymutatásai alapján végzi, osztálya közösségének felelős vezetője. Alaposan megismeri tanítványai személyiségét, ennek, valamint az iskola pedagógiai elveinek figyelembe vételével neveli őket. Minden tudásával elősegíti az osztályközösség kialakulását.
1. az osztályában tanító nevelők munkájának összehangolása, segítése;
2. fogadóóra, szülői értekezlet tartása, indokolt esetben családlátogatás, a szülők rendszeres tájékoztatása;
3. osztályfőnöki nevelőmunka megtervezése;
4. együttműködés a diákönkormányzatokkal, szülőkkel, szülői választmánnyal, az ifjúságvédelmi felelősökkel;
5. a tanügyi dokumentumok naprakész vezetése;
6. a közösségi szolgálattal kapcsolatos adminisztratív feladatokat lát el, támogatja tanulóit, hogy a közösségi szolgálatot az előírásoknak megfelelően teljesítsék;
7. az osztályozó konferenciákra elemző értékelést készít, a kiadott szempontok szerint;
8. javaslatot tesz a tanulók jutalmazására, fegyelmezésére, kitüntetésére;
9. a tanulók tankönyvellátottságának figyelemmel kísérése;
10. az iskolai rendezvények előkészítése, és az ezeken való részvétel.

Hatáskörök, jogkörök:
Az általa oktatott tanulók teljesítményét folyamatosan nyomon követi, értékeli, az osztályzatokat megállapítja.
Osztályfőnökként figyelemmel kíséri tanulói tanulmányi eredményeit, osztálya fegyelmi helyzetének alakulását, értékeli teljesítményüket. Minősíti a tanulók magatartását és szorgalmát, ezekkel összefüggő észrevételeit, javaslatait kollégái elé terjeszti. Dokumentálja a tanulók mulasztásait, igazolatlan mulasztások esetén a jogszabályi előírásoknak megfelelően jár el.

1.6 A kiemelt figyelmet igénylő tanulókkal kapcsolatos pedagógiai tevékenység helyi rendje.

A nemzeti köznevelésről szóló törvény értelmében kiemelt figyelmet igénylő gyermek, tanuló:

– különleges bánásmódot igénylő gyermek, tanuló:
  - sajátos nevelési igényű gyermek, tanuló,
  - beilleszkedési, tanulási, magatartási nehézséggel küzdő gyermek, tanuló,
  - kiemelten tehetséges gyermek, tanuló,
– a gyermekek védelméről és a gyámügyi igazgatásról szóló törvény szerint hátrányos és halmozottan hátrányos helyzetű gyermek, tanuló.

Az intézmény a különleges bánásmódot igénylő tanulókat a többi tanulóval együtt, integráltan Oktatja

1.6.1 Sajátos nevelési igényű, és beilleszkedési, tanulási, magatartási nehézséggel küzdő tanulókkal összefüggő pedagógiai tevékenységek

A sajátos nevelési igényű (továbbiakban SNI-s), és a beilleszkedési, tanulási, magatartási nehézséggel küzdő (továbbiakban BTMN-s) tanulókkal kapcsolatos iskolai feladatok alapvető célja:

– a SNI-ből, és a BTMN-ből eredő hátrányok csökkentése,
– az egészségügyi és pedagógiai célú habilitáció, rehabilitáció.

A sajátos nevelési igényű gyermeknek, tanulónak joga, hogy különleges bánásmód keretében állapotának megfelelő pedagógiai, gyógypedagógiai, konduktív pedagógiai ellátásban részesüljön attól kezdődően, hogy igényjogosultságát megállapították. A különleges bánásmódnak megfelelő ellátást a szakértői bizottság szakértői véleményében foglaltak szerint kell biztosítani.

A BTMN-s tanulók fejlesztése az Egységes Pedagógiai Szakszolgálat feladatkörébe tartozik.

Az SNI tanulók esetében a NAT-ban is meghatározott egységes fejlesztési feladatokat kell alapul venni. Ennek során a tanulók lehetőségeihez, korlátaihoz és speciális igényeihez igazodva kell a munkát megszervezni.

A tanulási nehézség okait elsősorban a részképesség-zavarok okozzák. A tanuló egyéni vizsgálatával határozhatjuk meg azt a módszert, amellyel segíteni tudunk rajta.

Ez történhet:

– tanórai és tanórán kívüli egyénre szabott differenciált foglalkozásokkal,
– a feladatok megvalósításához hosszabb idősávok, keretek megjelölés,
– több gyakorló vagy ismétlő feladat megoldatásával,
– a tanulókkal, szülőkkel történő egyéni beszélgetéssel,
– külső szakember igénybevételével – pl. nevelési tanácsadó, fejlesztő pedagógus, iskolaorvos, pszichológus.

A sajátos nevelési igényű gyermek, tanuló neveléséhez, oktatásához szükséges speciális szakképzettséggel rendelkező szakember utazó gyógypedagógusi hálózat útján is biztosítható.

1.6.2 A kiemelten tehetséges tanulókkal kapcsolatos pedagógiai tevékenységek

Az iskolák hagyományaira építve gondot fordítunk a tehetséges tanulók megkeresésére, a képességek fejlesztésére. Célunk az iskolának a városban, megyében, az országban elért szakmai, sporteredményeinek megtartása, lehetőség szerint mindezek fokozása. (OKTV, SZKT, OSZTV versenyek)
Ennek érdekében minden évfolyamon:

- Törekszünk az egyéni képességekhez igazodó tanórai munkára.
- Tehetséggondozó foglalkozásokat szervezünk, ahol a tanulók felkészülhetnek a különböző szakmai és sportversenyekre.
- Tanórán kívüli foglalkozások keretében szakköröket, sportköröket szervezünk.
- Az iskolán belül évfolyamonként kerülnek megrendezésre különböző vetélkedők, melyek lehetnek szaktantárgyi, szakmai, sport és kulturális jellegűek.
- Az osztályfőnökök szabadidős foglalkozásokat iktatnak be – színház, mozi, múzeum, látogatás, kirándulás.
- Az oktatók és az osztályfőnökök megtervezik az iskolai könyvtár használatának megismerését – könyvtári órák tartásával.
- A továbbtanulás segítése érdekében tájékoztatókat tartunk, szükség szerint felkészítő foglalkozásokat ajánlunk, ösztönözzük az ösztöndíjszerzést, illetve pályázatokon való részvételt.
- Lehetőséget biztosítunk a DÖK számára különböző iskolai rendezvények szervezésére, különös tekintettel a Diáknapra.
- Az önálló tanulást, önművelődést széles körű internet hozzáférés biztosítja.

1.6.3 Hátrányos és halmozottan hátrányos helyzetű tanulókkal kapcsolatos pedagógiai tevékenységek

Az iskolánkba járó tanulóink egy része — különösen a szakképzőbe tanulók — szociális, műveltségi hátránnyal küzd. Családi hátterük a mai magyar társadalom szinte összes negatívumával rendelkezik (megélhetési problémák, szegénység, munkanélküliség, alkoholizmus, kettévált családok, félárva gyermekek). Ezek tükröződnek a tanulók teljesítményében és beszédkultúrájukban. Iskolánk oktatói alapvető feladatuknak tartják a hátrányos és halmozottan hátrányos helyzetű tanulók felzárkóztatását.
Az iskola feladatai:

- segíteni beilleszkedésüket az iskolai környezetbe,
- segíteni a tanulók ismeretelsajátítását,
- biztosítani az egyéni ütemű fejlődést,
- pótolni az iskolai és/vagy családi, társadalmi szocializációs hiányokat.

1.6.4 A tanulási kudarcnak kitett tanulók felzárkóztatását segítő program

Tanulóink egy része ingerszegény környezetből kerül az iskolába. Az iskolának kell

felvállalnia a felzárkóztatást, a tudás igényének felkeltését, a viselkedéskultúra megalapozását és a tehetséges tanulók tehetséggondozását.
Fontos a tanulók esetleges lemaradásának okait is feltárni, hogy aszerint lehessen elvégezni a korrekciót, mert nem mindegy, hogy tartós hiányzás, nem kielégítő szorgalom, egyéni adottságok vagy a nem megfelelő tanulási technika áll a háttérben.

1.6.5 A gyermek- és ifjúságvédelemmel kapcsolatos feladatok

Az iskolai gyermek- és ifjúságvédelem célja:

- megelőzze, elhárítsa vagy enyhítse azokat a tanulókra ható káros hatásokat, amelyek személyiségfejlődésüket megzavarják, gátolják;
- segítse azoknak a pozitív hatásoknak az érvényesülését, amelyek hozzájárulnak az ifjú egyénileg és társadalmilag is értékes képességeinek kibontakoztatásához és fejlesztéséhez;
- képessé tegye a tanulót a társadalmilag el nem fogadott jelenségekkel szembeni önvédelemre és arra, hogy a destruktivitás helyett az önfejlesztő, építő cselekvési módokat válassza;
- kialakítsa a megfelelő szociális és életviteli kompetenciákat.

Az ezzel kapcsolatos feladatai:

- gyermek és ifjúságvédelmi feladatok megszervezése,
- nevelő és oktatómunka egészséges és biztonságos feltételeinek megteremtése,
- gyermekbalesetek megelőzése,
- tanulók rendszeres egészségügyi vizsgálatának megszervezése.

A **gyermek-és ifjúságvédelmi felelős (vagy ilyen feladattal megbízott személy)** alapvető feladata, hogy segítse az oktatók gyermek-és ifjúságvédelmi munkáját.

Az intézmény gyermekvédelmi tevékenysége tehát három területre terjed ki:

- a gyermek fejlődését veszélyeztető okok megelőzésére,
- a gyermek fejlődését veszélyeztető okok feltárására,
- a gyermek fejlődését veszélyeztető okok megszüntetésére.

1.7 A tanulóknak a szakképző intézményi döntési folyamataiban való részvételi joga gyakorlásának rendje.

A tanulók, diákkörök a tanulók érdekeinek képviseletére diákönkormányzatot hozhatnak létre. A diákönkormányzat munkáját e feladatra kijelölt, oktató segíti, akit a diákönkormányzat javaslatára az intézményvezető bíz meg ötéves időtartamra. A diákönkormányzatot segítő oktató képviseli a diákok érdekeit a nevelőtestületi értekezleten és a kibővített iskolavezetői értekezleten.

A diákönkormányzat tevékenysége a tanulókat érintő valamennyi kérdésre kiterjed. Feladata, hogy eljárjon az érintett tanulók érdekében megvalósítva a jogok és kötelességek összhangját, az érdekek képviseletét

1.8 A tanuló, a kiskorú tanuló törvényes képviselője, az oktató és a szakképző intézmény partnerei kapcsolattartásának formái.

A tanulók közösségét az osztályfőnökök közössége, az ifjúságvédelmi felelős és kollégiumi oktatók közössége koordinálja. Ez a három csoport, aki a legtöbb információt tudhatja a tanulókról, illetve ők azok, akik a leghamarabb tudnak segíteni a tanulók problémáin, napi kapcsolatban vannak. Fontos a bizalmi légkör kialakítása. Ez a csoport az elsődleges segítőtevékenységet nyújtja tanulóink számára, nemcsak iskolai, hanem magánjellegű problémák esetében is. Lényeges a jelenlétük, hiszen szaktudásukkal, külső kapcsolatrendszer kialakítással azonnal jelezhetnek, illetve intézkedhetnek, s nem utolsó sorban prevenciót alkalmazhatnak szükség esetén.
A tanuló bármelyik személynek jelezhet gondjairól.
Az együttműködés egyéb szereplői:

- Önkormányzat
- Gyermekjóléti Szolgálat
- Gyermekvédelmi Központ
- Nevelési Tanácsadó
- Tanulási Képességet Vizsgáló 1. számú Szakértői és Rehabilitációs Bizottság
- Kórház-gyermek pszichiátria
- Rendőrség
- Pártfogói Felügyelet

Az iskolában működik Szülői Munkaközösség,Alapítvány és Diákönkormányzat.
A fenti szervezetek a törvényben meghatározott módon érvényesítik érdekeiket.

A tanulók, érdekeik képviseletére **diákönkormányzatot** hoznak létre. (DÖK) A DÖK törvényben meghatározott módon képviseli, érvényesíti a diákok érdekeit. A DÖK tevékenysége a tanulókat érintő valamennyi kérdésre kiterjed.
A DÖK, a tanulói ifjúság és a nevelőtestület közös feladata az iskolai hagyományok ápolása, új hagyományok teremtése, iskolai rendezvények szervezése.

A szülők tájékoztatásának alkalmazott formái:

- Szülői értekezletek
- Ellenőrző könyv
- Iskolai kiadvány
- Levél
- Fogadóórák
- Indokolt esetben családlátogatás
- Telefon

- Weblap
- KRÉTA rendszer

A szülői értekezletek célja a közös feladatok, célok megtervezése, megbeszélései a problémák felvetése, megoldása, kapcsolatteremtés iskola-szülő, szülő-szülő között.
A fogadóórák célja az oktatókkal való egyéni találkozás, véleménycsere a tanulmányi munkáról, szorgalomról, magatartásról.
Az oktató fogadóórája egyéni órarendjétől függ.

Az **Alapítványok** saját dokumentációjuk alapján működnek és látnak el különböző feladatokat.

1.9 A tanulmányok alatti vizsga szabályai, valamint a szóbeli felvételi vizsga követelményei.

A tanuló osztályzatait évközi teljesítménye és érdemjegyei vagy az osztályozó vizsgán, a különbözeti vizsgán, valamint a pótló és javítóvizsgán nyújtott teljesítménye (tanulmányok alatti vizsga) alapján kell megállapítani.

Osztályozó vizsgát kell tennie a tanulónak a félévi és a tanév végi osztályzat megállapításához, ha
- felmentették a tanórai foglalkozásokon való részvétele alól,
- engedélyezték, hogy egy vagy több tantárgy tanulmányi követelményének egy tanévben vagy az előírtnál rövidebb idő alatt tegyen eleget,
- a szakképzésről szóló 2019.évi LXXX. törvény, és a szakképzésről szóló törvény végrehajtásáról szóló 12/2020.(II. 7.) kormányrendeletben meghatározott időnél többet mulasztott, és az oktatói testület döntése alapján osztályozó vizsgát tehet,
- a tanuló a félévi, év végi osztályzatának megállapítása érdekében független vizsgabizottság előtt tesz vizsgát.

Egy osztályozó vizsga egy adott tantárgy és egy adott évfolyam követelményeinek teljesítésére vonatkozik (kivétel a második eset). A tanítási év lezárását szolgáló osztályozó vizsgát az adott tanítási évben kell megszervezni.
Osztályozó vizsgának számít a szakképző iskolában – a szakképzésre vonatkozó rendelkezések szerint – szervezett beszámoltató vizsga is.

Különbözeti vizsgát a tanuló abban az iskolában tehet, amelyben a tanulmányait folytatni kívánja.
A vizsgázó **pótló vizsgát** tehet az igazgató által meghatározott vizsganapon, ha a vizsgáról neki fel nem róható okból elkésik, távol marad, vagy a megkezdett vizsgáról engedéllyel eltávozik, mielőtt a válaszadást befejezné.

Javítóvizsgát tehet a vizsgázó, ha
- a tanév végén – legfeljebb három tantárgyból – elégtelen osztályzatot kapott,

– az osztályozó vizsgáról, a különbözeti vizsgáról számára felróható okból elkésik, távol marad, vagy a vizsgáról engedély nélkül eltávozik.

A vizsgázó javítóvizsgát az iskola igazgatója által meghatározott időpontban, az augusztus 15-étől augusztus 31-éig terjedő időszakban tehet. Szakmai gyakorlatból akkor lehet javítóvizsgát tenni, ha a gyakorlati képzés szervezője azt engedélyezte.

Vizsgaidőszakok

A különbözeti és a beszámoltató vizsgákra tanévenként legalább két vizsgaidőszakot kell kijelölni. Javítóvizsga letételére az augusztus 15-étől augusztus 31-éig terjedő időszakban, osztályozó, különbözeti és beszámoltató vizsga esetén a vizsgát megelőző három hónapon belül kell a vizsgaidőszakot kijelölni azzal, hogy osztályozó vizsgát az iskola a tanítási év során bármikor szervezhet. A vizsgák időpontjáról a vizsgázót a vizsgára történő jelentkezéskor írásban tájékoztatni kell.

Az írásbeli vizsga menete

– A vizsga reggel nyolc óra előtt nem kezdhető el, és legfeljebb tizenhét óráig – művészeti szakgimnáziumban húsz óráig – tarthat.
- Ülésrend kialakítása
- Azonosítás
- Csak bélyegzővel ellátott lapok, feladatlapok és tétellapok használhatóak.
- A helyi tanterv által megengedett segédeszközök használhatóak. Írásbeli munka tollal, a rajz készülhet ceruzával. Egymás között nem cserélhetőek az eszközök!
- A vizsgázónak az írásbeli feladatok megválaszolásához rendelkezésre álló maximális idő vizsgatantárgyanként maximum 60 perc.
- Rendkívüli események kezelése: a jegyzőkönyvben a felügyelő tanár jelzi a rendkívüli eseményt és azonnal értesíti az intézmény vezetőjét. A kiesett idővel meg kell növelni a vizsga idejét.
- Szabálytalanságok kezelése: A szabálytalanság tényét, idejét a felügyelő tanár jelzi a jegyzőkönyvben, majd haladéktalanul értesíti az intézmény vezetőjét. A tanuló a munkáját folytathatja, de a vizsga után a szabálytalanságot haladéktalanul ki kell vizsgálni.
- Ha a tanuló rendelkezik érvényes szakértői véleménnyel, a benne foglaltak érvényesítését írásban kell kérnie az intézmény vezetőjétől, a vizsga megkezdése előtt. Az SNI-s és BTMN-es vizsgázók számára az írásbeli feladatok megválaszolásához rendelkezésre álló időt legfeljebb 30 perccel meg kell növelni.
- Az SNI-s és BTMN-es vizsgázó írásbeli vizsga helyett szóbeli vizsgát tehet, a szóbeli vizsgát pedig írásban teheti le az intézményvezető engedélye alapján.
- Egy vizsganapon egy vizsgázó vonatkozásában legfeljebb 3 írásbeli vizsgát lehet megtartani. A vizsgák között pihenőidőt, legalább 10 percet, legfeljebb 30 percet kell a vizsgázók részére biztosítani. A pótló vizsga negyedik vizsgaként - szükség esetén újabb pihenőidő beiktatásával - is megszervezhető.
- Pótló vizsgához igazolás benyújtása és írásbeli kérelem alapján intézményvezetői engedély szükséges
- Az írásbeli vizsga feladatlapjait a vizsgáztató tanár haladéktalanul kijavítja, a hibákat, tévedéseket a tanuló által használt tintától jól megkülönböztethető színű tintával

megjelöli, röviden értékeli a vizsgakérdésekre adott megoldásokat.

- Azon tanulóknak, akiknek szóbeli vizsgázniuk szükséges, a szóbeli beosztását a tanulóval haladéktalanul közölni kell.

A szóbeli vizsga menete

- Egy vizsgázónak egy napra legfeljebb 3 vizsgatárgyból szervezhető szóbeli vizsga.
- A vizsgateremben egy időben legfeljebb 6 vizsgázó tartózkodhat.
- A szóbeli vizsgán a vizsgázó vizsgatantárgyanként húz tételt vagy kifejtendő feladatot, és kiválasztja a tétel kifejtéséhez szükséges segédeszközt.
- Minden vizsgázónak vizsgatantárgyanként legalább 30 perc felkészülési időt kell biztosítani.
- Egy-egy vizsgatantárgyból a feleltetés időtartama 15 percnél nem lehet több.
- Ha a vizsgázó a húzott tétel anyagából teljes tájékozatlanságot árul el, az elnök egy alkalommal póttételt húzat vagy pótfeladatot biztosít részére.
- Ha vizsgázó a feleletet befejezte, a következő vizsgatantárgyból történő tételhúzás előtt, legalább 15 perc pihenőidőt kell számára biztosítani, amely alatt a vizsgahelyiséget elhagyhatja.
- SNI-s és BTMN-es tanulók esetében a 30 perc felkészülési időt 10 perccel meg kell növelni. Ehhez kérelmet kell benyújtani az intézmény intézményvezetőjéhez legkésőbb a vizsgát megelőző utolsó munkanap 12 óráig.
- A tantárgyi felmentéssel rendelkező tanulók felmentéseit figyelembe kell venni.
- Szabálytalanságokat haladéktalanul ki kell vizsgálni.

A gyakorlati vizsgarész

- Az írásbeli vizsgára vonatkozó rendelkezéseket kell alkalmazni a gyakorlati vizsgára, amennyiben a vizsgafeladat megoldását valamilyen rögzített módon, a vizsga befejezését követően a vizsgáztató pedagógus által értékelhetően, - így különösen rajz, műszaki rajz, festmény, számítástechnikai program formájában – kell elkészíteni.
- A gyakorlati vizsgarészt akkor lehet megkezdeni, ha a vizsgabizottság elnöke meggyőződött a feltételek meglétéről.
- A gyakorlati vizsgarész megkezdése előtt a vizsgázókat tájékoztatni kell a gyakorlati vizsgarész rendjéről és a vizsgával kapcsolatos egyéb tudnivalókról, továbbá a gyakorlati vizsgarész helyére és a munkavégzésre vonatkozó munkavédelmi, tűzvédelmi, egészségvédelmi előírásokról.
- A gyakorlati vizsgafeladatok végrehajtásához az adott tantárgynál helyben meghatározott idő áll a rendelkezésére. Ebbe az időbe a vizsgafeladatok ismertetésének ideje nem számít bele. A gyakorlati vizsgarész végrehajtásához rendelkezésre álló idő feladatok szerinti megosztása tekintetében a vizsgafeladatok leírása tartalmazhat rendelkezéseket.
- Nem számítható be a vizsgafeladatok végrehajtására rendelkezésre álló időbe a vizsgázónak fel nem róható okból kieső idő.
- A gyakorlati vizsgarészt - a vizsgafeladatok számától függetlenül - egy érdemjeggyel kell értékelni.
- A vizsgamunkát érdemjeggyel kell értékelni. Az értékelésben fel kell tüntetni a vizsgázó

nevét, születési helyét és idejét, a tanszak megnevezését, a vizsgamunka tárgyát, a végzett munka értékelését és a javasolt osztályzatot. Az értékelést a gyakorlati oktatást végző szaktanár írja alá.
- A vizsgázó gyakorlati vizsgarész osztályzatát a vizsgamunkára és a vizsga helyszínén készített önálló gyakorlati alkotásra kapott érdemjegyek alapján kell meghatározni.

Vizsgadokumentumok

Írásbeli vizsga dokumentumai:
- Tanulmányok alatti vizsgák jegyzőkönyve – Írásbeli vizsga
- Tanulmányok alatti vizsgák jegyzőkönyve – Tanuló tantárgyi eredményeiről
- Tétellapok, feladatlapok, lapok (bélyegzővel ellátva)

Gyakorlati vizsga dokumentumai:
- Tanulmányok alatti vizsgák jegyzőkönyve – Gyakorlati vizsga
- Tanulmányok alatti vizsgák jegyzőkönyve – Tanuló tantárgyi eredményeiről
- Balesetvédelmi oktatás jegyzőkönyve
- Tétellapok, feladatlapok, lapok (bélyegzővel ellátva)

Szóbeli vizsga dokumentumai:
- Tanulmányok alatti vizsgák jegyzőkönyve – Szóbeli vizsga
- Tanulmányok alatti vizsgák jegyzőkönyve – Tanuló tantárgyi eredményeiről
- Tanulmányok alatti vizsgák - Szóbeli vizsga beosztása
- Szóbeli tételsorok (bélyegzővel ellátva)
- Pontozó lapok
- Tétellapok, lapok (bélyegzővel ellátva)

Egyéb dokumentumok:
- Vizsgabeosztás
- Osztályozóív

A vizsgatantárgyak követelményrendszere

Az egyes vizsgatárgyak részeit és követelményrendszerét a tagintézmények a pedagógiai program intézményi függelékében és a helyi tantervükben szabályozzák.

Az értékelés rendje

Az értékelés módja érettségi tantárgyak esetén az érettségi vizsgán érvényes értékelési rendszernek megfelelően, a szakképzésben szakmai gyakorlati és elméleti tantárgyak, modulok esetén a szakmai vizsgákra vonatkozó szabályok szerint.
Ha a vizsgázó nem jelent meg a vizsgán, akkor minősítése „nem jelent meg”. Érdemjeggyel történő minősítés csak valamely vizsgarészen érdemjeggyel való értékelés esetén lehetséges.

1.10 A felvétel és az átvétel helyi szabályai.

Alkalmassági vizsga

A szakképzésbe történő beiratkozás feltétele a tanuló egészségügyi alkalmassága. Az alkalmassági vizsga szabályait és lebonyolítási folyamatát az intézmények a Szervezeti és Működési Szabályzatukban határozzák meg. Az alkalmasság követelményeit a 33/1998. (VI. 24.) NM rendelet szabályozza.

Előzetes szakmai alkalmassági vizsgálatot kell végezni

- a szakképzési évfolyamra történő felvétel, átvétel, illetve továbbhaladás előtt minden olyan esetben, amikor az Országos Képzési Jegyzék szerint a szakképesítés megszerzése szakmai alkalmassági követelményekhez kötött;
- a szakmaválasztást megelőzően – pályaválasztási tanácsadás céljából – a pedagógus, az iskolaorvos, a szülő vagy a munkaügyi központ és a munkaügyi kirendeltség kérésére azon képzésben résztvevő esetében, akinél a szakmai jellegű képzésben való részvétel egészségi állapota miatt korlátozott.

A fenti rendelet 6. § (3) bekezdése szabályozza továbbá, hogy a tanulói jogviszony fennállása alatt **időszakos alkalmassági vizsgálatot** kell végezni a szakmai alkalmasság újbóli véleményezése céljából

- a szakképzési évfolyamra járó valamennyi tanulónál, amennyiben az Országos Képzési Jegyzékben meghatározottak szerint a szakképesítés megszerzése alkalmassági követelményekhez kötött;
- a tanulónál, azokban a munkakörökben, amelyekben a munkavállalót egy évnél gyakrabban kell időszakos alkalmassági vizsgálatban részesíteni, az adott munkakörre előírt gyakorisággal.

MEGNÉZNI

A hatályos jogszabályok figyelembevételével az iskolavezetés az érintett munkaközösség vezetőjével és az osztályfőnökkel közösen dönt az átvétel lehetőségeiről. Szükség szerint az átvételt különbözeti vizsgához köti.

A belépés feltétele az azonos típusú iskolai osztály elvégzését igazoló bizonyítvány. Amennyiben a tanuló szakközépiskolából kíván gimnáziumi osztályba lépni, vagy fordítva, akkor az adott iskolatípusban nem tanított közismereti tárgyakból különbözeti vizsgát köteles tenni a tanév végéig.

Szakiskolába történő átvétel esetén meg kell vizsgálni, hogy a tanuló tudja-e teljesíteni az adott szakképesítésre előírt gyakorlati óraszámot.

A tanév teljesítésének a követelményeit és a továbbhaladás feltételeit a 2011.évi CLXXXVII. Törvény a szakképzésről tartalmazza.

Előzetes tanulmányok beszámításának szabályai

Iskolánk a szakmai és vizsgakövetelményekben rögzítetteknek megfelelően szakmai beszámíthatóságot biztosíthat:

- Az iskola igazgatója a tanulót egyéni kérelme és megszerzett szakmai végzettsége alapján a hátralevő tanulmányi időszakra felmentheti a teljesített követelménymodulokhoz kapcsolódó tananyagegységek óráinak kötelező látogatása és értékelése alól.
- A szakképző iskolában és a felsőoktatási intézményben folytatott tanulmányokat a szakképesítésre előírt – megegyező tartalmú – követelmények teljesítésébe be kell számítani. Az előzetes tanulmányok és az azokkal megegyező tartalmú követelmények teljesítésének egyidejű igazolásával a beszámítás iránti kérelmet a szakképző iskola igazgatójához kell benyújtani. A beszámítható előzetes tanulmányokról és teljesített követelményekről a szakképző iskola vezetője határozattal dönt.
- A szakképző iskolában és a felsőoktatási intézményben folytatott tanulmányokat a szakképesítésre előírt követelmények teljesítésébe a szakképző iskola pedagógiai programja részét képező szakmai programban meghatározottak szerint be kell számítani. Az előzetes tanulmányok és az azokkal megegyező tartalmú követelmények teljesítésének egyidejű igazolásával a beszámítás iránti kérelmet a szakképző iskola vezetőjéhez kell benyújtani. A beszámítható előzetes tanulmányokról és teljesített követelményekről a szakképző iskola vezetője határozattal dönt.
- A szakmai gyakorlati képzés idejébe a szakképzés megkezdése előtt munkaviszonyban eltöltött szakirányú gyakorlati idő – a szakképző iskola vezetőjének egyedi döntése alapján beszámítható.

Ha a tanuló valamely tantárgyból sikeres érettségi vizsgát tett, ezáltal az adott tantárgy tanulmányi követelményeit teljesítette, akkor az iskola magasabb évfolyamán vagy évismétlés esetén a kiskorú tanuló szülője (gondviselője) vagy a nagykorú tanuló kérelmére az intézmény vezetője mentesítheti a tanulót az adott érettségi tantárgy minősítése, értékelése, valamint óráinak látogatása alól.

Ha a tanuló valamely tantárgyból előzetes tanulmányai során adott tantárgy tanulmányi követelményeit teljesítette, akkor az iskola magasabb évfolyamán vagy más típusú képzésben való részvétel során a kiskorú tanuló szülője (gondviselője) vagy a nagykorú tanuló kérelmére

az intézmény vezetője mentesítheti a tanulót az adott tantárgy minősítése, értékelése, valamint óráinak látogatása alól.

1.11 Az elsősegély-nyújtási alapismeretek elsajátításával kapcsolatos terv.

Az elsősegélynyújtás, az azonnali segítségnyújtás vagy beavatkozás képessége tudáson, begyakorláson és tapasztalaton alapul, nagyban növeli az önbizalmat és cselekvőképességet. Az így kapott alapos felkészítés segít uralkodni az érzelmeken, és sok nehéz helyzeten átsegít. Az ismeretek elsajátítására egészségtan-, osztályfőnöki-, biológia-, órákon, szakkörökön van lehetőség.

Az iskola megfelelő számú elsősegélynyújtó ládával rendelkezzen, melyet nemcsak a mindennapok, de a kirándulások, és egyéb rendezvények alkalmával is tud használni.

Az elsősegély-nyújtási alapismeretek elsajátításának célja, hogy a tanulók:

- ismerjék meg az elsősegélynyújtás fogalmát;
- ismerjék meg az élettannal, anatómiával kapcsolatos legfontosabb alapfogalmakat;
- ismerjék fel a vészhelyzeteket;
- tudják a leggyakrabban előforduló sérülések élettani hátterét, várható következményeit;
- sajátítsák el a legalapvetőbb elsősegély-nyújtási módokat;
- ismerkedjenek meg a mentőszolgálat felépítésével és működésével;
- sajátítsák el, mikor és hogyan kell mentőt hívni.

Az elsősegély-nyújtási alapismeretek elsajátításával kapcsolatos kiemelt feladatok:

- a tanulók korszerű ismeretekkel és az azok gyakorlásához szükséges készségekkel és jártasságokkal rendelkezzenek elsősegély-nyújtási alapismeretek területén;
- a tanulóknak bemutatjuk és gyakoroltatjuk velük az elsősegélynyújtás alapismereteit;
- a tanulók az életkoruknak megfelelő szinten - tanórai és a tanórán kívüli (egyéb) foglalkozások keretében – foglalkoznak az elsősegélynyújtással kapcsolatos legfontosabb alapismeretekkel.

Az elsősegély-nyújtási alapismeretek elsajátításával kapcsolatos feladatok megvalósításának elősegítése érdekében:

- az iskola kapcsolatot épít ki az Országos Mentőszolgálattal, Magyar Ifjúsági Vöröskereszttel és az Ifjúsági Elsősegélynyújtók Országos Egyesületével;
- tanulóink bekapcsolódnak az elsősegély-nyújtással kapcsolatos iskolán kívüli vetélkedőkbe;

Az elsősegély-nyújtási alapismeretek elsajátítását elsősorban a következő tevékenységformák szolgálják:

– a helyi tantervben szereplő tantárgyak tananyagaihoz kapcsolódó alábbi ismeretek:

TANTÁRGY	**ELSŐSEGÉLY–NYÚJTÁSI ALAPISMERETEK**
Biológia	rovarcsípések légúti akadály artériás és ütőeres vérzés komplex újraélesztés
Kémia	mérgezések vegyszer okozta sérülések savmarás égési sérülések forrázás szénmonoxid mérgezés
Fizika	égési sérülések forrázás
testnevelés	magasból esés

– az osztályfőnöki órák tanóráin feldolgozott elsősegély-nyújtási ismeretek: teendők közlekedési baleset esetén, segítségnyújtás baleseteknél; a mentőszolgálat felépítése és működése; a mentők hívásának helyes módja; valamint az iskolai egészségügyi szolgálat (iskolaorvos, védőnő) segítségének igénybe vétele egy-egy osztályfőnöki óra megtartásában az elsősegély-nyújtási alapismeretekkel kapcsolatosan.

2. Egészségfejlesztési program

Az iskolai egészségnevelés átfogó célja, hogy elősegítse a tanulók egészségfejlesztési magatartásának, életvitelének kialakulását annak érdekében, hogy a felnövekvő nemzedék minden tagja képes legyen arra, hogy folyamatosan nyomon kövesse saját egészségi állapotát, érzékelje a belső és külső környezeti tényezők megváltozásából fakadó, az egészségi állapotot érintő határokat és ez által képessé váljon az egészség megőrzésére, illetve a veszélyeztető hatások csökkentésére.
Az egészségfejlesztő program eredményeként erősödjenek a személyiségfejlesztő hatások, csökkenjenek az ártó tényezők, az iskola befejezésekor a diákok a saját életükre alkalmazni tudják az elsajátítottakat.

Célunk, hogy, tanulóink:

- minél nagyobb számban váljanak edzett, erős, egészséges, káros szenvedélyektől mentes felnőttekké,
- képesek legyenek objektíven felmérni saját egészségi állapotukat,
- minél szélesebb körében kialakuljon a mozgás gazdag életmód iránti igény, hogy a testedzés szükségletükké váljon,
- ismerjék meg az egészségüket veszélyeztető tényezőket,
- ismerjék meg a betegségek megelőzésével kapcsolatos tudnivalókat és módszereket,
- javuljon az életminőségük,
- a várható élettartamuk minél hosszabb legyen,
- el kell érni, hogy az egészségükért a lehető legtöbbet tegyék meg, hogy alkalmazzák a megtanultakat,
- fontos, hogy az itt eltöltött évek alatt tudatosodjon tanulóinkban, hogy mindenki maga felelős egészségének megőrzéséért,
- ismerjék a stressz- és feszültségoldó gyakorlatok szerepét a testi-lelki kiegyensúlyozottság elérésében.

Kiemelt feladataink:

2.1 Az egészséges táplálkozás

A tanulók megismerik:

- a korszerű táplálkozás alapelveit,
- a hiánybetegségek és a táplálkozás összefüggéseit,
- a táplálkozási zavarok tüneteit és következményeit,
- a „divatdiéták” előnyeit, hátrányait.

Az egészséges táplálkozás ismereteinek terjesztése a tanulók mind szélesebb körében,

- a helytelen táplálkozással és életmóddal összefüggő betegségek megismertetése,
- annak hangsúlyozása, hogy a táplálkozással összefüggő betegségek (elhízás, csontritkulás, fogszuvasodás, szív-érrendszeri, keringési, daganatos megbetegedések

stb.) jelentős része megelőzhető egészséges táplálkozással,
- kiállítások szervezése a diákok aktív részvételével (reformtáplálkozás).

2.2. Mindennapos testnevelés, testmozgás

Az iskola a mindennapos testnevelést heti öt testnevelés óra keretében szervezi meg. A heti öt órából legfeljebb heti két óra az úszás, a néptánc, közösségi és más sportjátékok, szabadtéri sportok, természetjárás, kirándulás, vagy az iskola lehetőségeinek és felszereltségének megfelelően különféle más sporttevékenységekre fordítható (hagyományos magyar történelmi sportok, mozgásos és ügyességi játékok, csapatjátékok). A heti két óra kiváltható továbbá sportolással iskolai sportkörben, vagy a tanuló kérelme alapján sportszervezet, sportegyesület keretei között végzett igazolt sporttevékenységgel.

- **az aktív testmozgás elterjesztése:**
- az iskola a tanulók számára a mindennapi testedzés megvalósítását a helyi tanterv óratervében meghatározott kötelező testnevelés órákon és a szabadon választható délutáni sportköri foglalkozásokon biztosítja,
- nagy tömegeket megmozgató iskolai sportnapokat szervezünk,
- a gyaloglást, futást, a turisztikát s egyéb testmozgást szorgalmazzuk, népszerűsítjük.

2.3 A testi és lelki egészség fejlesztése, a viselkedési függőségek, a szenvedélybetegségekhez vezető szerek fogyasztásának megelőzése

2.3.1 a lelki egészség védelme

- Minden tanév elején feltérképezni az iskola tanulóinak szociális helyzetét.
- A veszélyeztetett, hátrányos helyzetű diákok nyilvántartása, segítése.
- A tanulási-, beilleszkedési zavarokkal küszködő tanulók kiszűrése, segítése.
- Iskolai fejlesztő csoport létrehozása (önismereti-, konfliktuskezelő-, beilleszkedést segítő foglalkozások), a kollégiumi önismereti foglalkozások folytatása.
- Gyermekbántalmazás vélelme vagy egyéb, pedagógiai eszközökkel meg nem szüntethető veszélyeztetési tényező megléte esetén kezdeményezni, hogy az iskola igazgatója értesítse a gyermekjóléti szolgálatot.
- Lelki problémákkal küzdő tanulóinknak pszichológus segítségét biztosítani.

2.3.2 az aktív testmozgás elterjesztése:

- az iskola a tanulók számára a mindennapi testedzés megvalósítását a helyi tanterv óratervében meghatározott kötelező testnevelés órákon és a szabadon választható délutáni sportköri foglalkozásokon biztosítja,
- nagy tömegeket megmozgató iskolai sportnapokat szervezünk, a gyaloglást, futást, a turisztikát s egyéb testmozgást szorgalmazzuk, népszerűsítjük

2.3.2 a dohányzás visszaszorítása, a rászokás megelőzése

- a dohányzás káros hatásainak megismertetése osztályfőnöki órákon (szükség esetén külső előadók segítségével),
- az ügyeleti szolgálat segít a dohányzás megfékezésében, az újabb dohányzók számának

csökkentésében,
- az iskolai diákfórumokon rendszeresen folytatjuk a dohányzás elleni kampányunkat,
- a dohányzás társadalmi elfogadottságának csökkentése,
- a dohányzás térbeli korlátozásának szigorú ellenőrzése.

2.3.4 az alkohol- és drogprevenció:

- az alkohol- és drogprevenció megjelenik a kémia, biológia tantárgyak tananyagában, valamint az osztályfőnöki órák fontos témakörei közé tartozik,
- a gyermek- és ifjúságvédelmi felelősnek feladata az osztályfőnökök ez irányú

tevékenységének segítése,
- hangsúlyosan kezeljük a drogprevenciós tevékenységünket, az ezzel kapcsolatos programokat, eseményeket, tevékenységeket támogatjuk,
- az iskolai drogprevenciós programsorozat szervezője, felelőse a drogügyi koordinátor,
- a drogprevenció lényegének, fontosságának tudatosítása a pedagógusok, a tanulók, a szülők körében. Ennek megvalósítása:
  - pedagógusoknál: előadások, csoportfoglalkozások keretében,
  - tanulóknál: órai foglalkozások (osztályfőnöki, biológia, kémia) keretében,
  - szülőknél: a szülői értekezletek előtt összevontan tájékoztatást nyújtunk a szülőknek.
- a drogprevenciós pályázat keretében:
  - különböző foglalkozások megtartása,
  - oktatófilmek megtekintése, megbeszélése,
  - a témával kapcsolatban kiállítások megtekintése,
  - a város segítő szervei által meghirdetett vetélkedőkön való részvétel,
  - rajzok, plakátok készítése,

2.3.5 az egészségügyi biztonság fokozása:

- az iskolaorvos heti 2 alkalommal rendel az iskola orvosi rendelőjében,
- a tanulók egészségi állapotának ellenőrzése, szűrővizsgálatok rendszeres végzése (fogászati, belgyógyászati, szemészeti és tüdőszűrés),
- a tanulók fizikai állapotának rendszeres ellenőrzése, mérése,
- felvilágosító és egészségneveléssel kapcsolatos előadásokat szervezünk külső előadók segítségével minden évfolyamon (fogorvos, pszichológus, védőnő, nőgyógyász),
- AIDS-prevenció keretében felvilágosító, megelőző filmeket néznek, és előadásokat hallgatnak meg tanulóink.

2.3.6 az egészséges környezet kialakítása:

- rendszeres szellőztetést végzünk minden szünetben,
- legyen minél több zöld növény a tantermekben,
- fokozottan vigyázunk a tantermek, az udvar, az iskolai környezet rendjére, tisztaságára,
- hangsúlyozzuk, hogy a munka mellett a pihenés is fontos az egészséges ember életében, így az egészséges társadalomban is,

- a kiegyensúlyozott, harmonikus ember tud csak hasznára lenni a társadalomnak
- ez az egészségfejlesztési stratégia része is,
- az egészséget az ember teremti meg a mindennapi életében, ahol él, ahol tanul, ahol dolgozik. Az embernek törődnie kell önmagával, az életkörülményeit ennek megfelelően kell alakítania.

2.3.7 egészségnevelés színterei:

- tanítási órák mindegyikén a tanár hangsúlyozza az egészséges szokásokat, törekedjen azok megszilárdítására.
- szakmai képzéskor, munkavédelem órán a használt anyagok veszélyeinek, környezetkímélő tárolásuknak, felhasználásuknak, utókezelésüknek a tanítása.
- biológia és testnevelés órák keretében az egészséges életmódra nevelés, pozitív életforma és életfelfogás népszerűsítése.
- osztályfőnöki órák kereteiben beszélgetés a drog, alkohol, dohányzás, AIDS hatásairól az emberi szervezetre.
- gyakorlati képzésben a fogyasztó társadalom problémáinak, a használt anyagok környezetkárosító hatásainak, természetbarát és egészségvédő kezelés lehetőségeinek megismerése.

2.3.8 tanórán kívüli tevékenység az egészségnevelésben:

- sportegyesület
- vöröskeresztes kapcsolattartás
- elsősegélynyújtó tanfolyam
- sportversenyek (helyi, városi, megyei) aktív részvétel
- gyógytestnevelés
- kedvezményes étkeztetés népszerűsítése
- könyvtári állomány adott témában való bővítése
- Az egészséges életmóddal kapcsolatos pályázatok figyelése, a diákok figyelmébe ajánlása, pályázatírás.
- Az egészségneveléssel kapcsolatos információhordozók figyelemmel kisérése, ajánlása.
- Az egészségnevelési, drogmegelőzési program hatékony megvalósítása érdekében kapcsolatot tartani a témában érdekelt külső intézményekkel,
- városi előadásokon való részvétel, azok megszervezése,
- kortárssegítők képzése és munkájuk támogatása.

2.4 A bántalmazás és az iskolai erőszak megelőzése

Célja az iskolai zaklatás, bántalmazás (bullying) prevenciója, továbbá az egészséges, egymás tiszteletén alapuló, erőszakot, megfélemlítést, megalázást elutasító életvezetés iránti elköteleződés erősítése. Továbbá, a diákoknak praktikus, gyakorlati segítséget adni szociális, illetve kommunikációs készségfejlesztés révén.

Bántalmazást elutasító csoportnorma kialakítása és hatékony(ön)védelmi stratégiák fejlesztése.

Rövid távú célok: A diákok hiteles információkon alapuló ismeretbővülése az iskolai konfliktusokról, különösen az iskolai bántalmazásról, zaklatásról, a jelenség következményeiről, annak megelőzéséről, a segítségkérés és -nyújtás fontosságáról, módjairól.

A diákok erőszakmentes kommunikációval kapcsolatos hiteles információkon alapuló ismereteinek és készségeinek növekedése. A diákok együttműködési készségének, egymás iránti felelősségvállalásának növekedése.

Közép és hosszú távú célok: Az iskolai bántalmazás, zaklatás (bullying) előfordulásának csökkenése. A fiatalok önismeretének, empátiájának erősödése.

A fiatalok körében az egészséges, egymás tiszteletén alapuló, erőszakot, megfélemlítést, megalázást elutasító életvezetés iránti elköteleződés növekedése.

Megelőzés szintjei

Intézményi: tájékoztatás, információnyújtás. Iskolaőr
Osztályban: osztályfőnöki óra, kooperatív tanulási technikák.
Egyéni: okfeltárás, önsegítő csoportok, új közösségbe helyezés.

2.4.1 Az iskolai agressziókezelési módszerek

- **Az iskolai légkör:**

  a gyerekek és tanárok kölcsönös tisztelete.
  világos és őszinte kommunikáció.
  szabályok betartása és betartatása.
  igazságosság.

- **A képzés és oktatás során a szükséges készségek fejlesztése:**

  szociális kompetencia fejlesztés,
  konfliktuskezelés,
  kommunikációs készség fejlesztés(erőszakmentes kommunikáció),
  önismeret, önértékelés,
  önkontroll,
  stressz kezelés
  empátiafejlesztés,
  érzelmi intelligencia, érzelemszabályozás
  én-közlés tanításai,

- **Célirányos felügyeleti rendszer.**
- **Fokozott ellenőrzés a szünetekben.**
- **Vonzó tanórán kívüli tevékenységek.**
- **Fórumok, megbeszélések a partnerek között**.

2.4.2 Megelőzés osztályközösségi szinten

egyértelmű osztályszabályok,
kooperatív tanulási technikák,
közös beszélgetés az osztályban.
a diák pozitív értékelés a tanórán.
közös osztályprogramok, versenyek, melyeken mindenki részt vesz.
az osztályfőnöki óra szerepének megerősítése,
az erőszakoskodás káros hatásainak a tudatosítása,
célirányos találkozók (szülők, tanárok, diákok között).

2.4.3 Megelőzés egyéni szinten

a támadók és az áldozatok konkrét problémáinak a feltárása,
tisztázó beszélgetések tanulókkal, szülőkkel, külső személyekkel,
egyéni tanácsadás,
csoportos támogató programok,
proszociális viselkedés bátorítása,
új környezetbe helyezés, iskolaváltás.

2.4.4 Lehetőségek

esetmegbeszélő csoport: az összes érintett jelenléte.
szupervízió: független szakember vezetésével(egyéni, csoportos).
mediáció: konfliktusos szituáció esetében.
segítségkérés: iskolapszichológus, védőnő, családsegítő, szakszolgálat, stb.

2.5 A baleset-megelőzés és elsősegélynyújtás

Az elsősegélynyújtás, az azonnali segítségnyújtás vagy beavatkozás képessége tudáson, begyakorláson és tapasztalaton alapul, nagyban növeli az önbizalmat és cselekvőképességet. Az így kapott alapos felkészítés segít uralkodni az érzelmeken, és sok nehéz helyzeten átsegít. Az ismeretek elsajátítására egészségtan-, osztályfőnöki-, biológia-, órákon, szakkörökön van lehetőség.

Az iskola megfelelő számú elsősegélynyújtó ládával rendelkezzen, melyet nemcsak a mindennapok, de a kirándulások, és egyéb rendezvények alkalmával is tud használni.

Az elsősegély-nyújtási alapismeretek elsajátításának célja, hogy a tanulók:

- ismerjék meg az elsősegélynyújtás fogalmát;
- ismerjék meg az élettannal, anatómiával kapcsolatos legfontosabb alapfogalmakat;
- ismerjék fel a vészhelyzeteket;
- tudják a leggyakrabban előforduló sérülések élettani hátterét, várható következményeit;
- sajátítsák el a legalapvetőbb elsősegély-nyújtási módokat;
- ismerkedjenek meg a mentőszolgálat felépítésével és működésével;
- sajátítsák el, mikor és hogyan kell mentőt hívni.

Az elsősegély-nyújtási alapismeretek elsajátításával kapcsolatos kiemelt feladatok:

- a tanulók korszerű ismeretekkel és az azok gyakorlásához szükséges készségekkel és jártasságokkal rendelkezzenek elsősegély-nyújtási alapismeretek területén;
- a tanulóknak bemutatjuk és gyakoroltatjuk velük az elsősegélynyújtás alapismereteit;
- a tanulók az életkoruknak megfelelő szinten - tanórai és a tanórán kívüli (egyéb) foglalkozások keretében – foglalkoznak az elsősegélynyújtással kapcsolatos legfontosabb alapismeretekkel.

Az elsősegély-nyújtási alapismeretek elsajátításával kapcsolatos feladatok megvalósításának elősegítése érdekében:

- az iskola kapcsolatot épít ki az Országos Mentőszolgálattal, Magyar Ifjúsági Vöröskereszttel és az Ifjúsági Elsősegélynyújtók Országos Egyesületével;
- tanulóink bekapcsolódnak az elsősegély-nyújtással kapcsolatos iskolán kívüli

vetélkedőkbe;

- támogatjuk a pedagógusok elsősegély-nyújtási ismeretekkel foglalkozó továbbképzésekre való jelentkezését.

Az elsősegély-nyújtási alapismeretek elsajátítását elsősorban a következő tevékenységformák szolgálják:

- a helyi tantervben szereplő tantárgyak tananyagaihoz kapcsolódó alábbi ismeretek:

TANTÁRGY	ELSŐSEGÉLY–NYÚJTÁSI ALAPISMERETEK
Biológia	rovarcsípések légúti akadály artériás és ütőeres vérzés komplex újraélesztés
Kémia	mérgezések vegyszer okozta sérülések savmarás égési sérülések
	forrázás szénmonoxid mérgezés
Fizika	égési sérülések forrázás

Testnevelés	magasból esés

– az osztályfőnöki órák tanóráin feldolgozott elsősegély-nyújtási ismeretek: teendők közlekedési baleset esetén, segítségnyújtás baleseteknél; a mentőszolgálat felépítése és működése; a mentők hívásának helyes módja; valamint az iskolai egészségügyi szolgálat (iskolaorvos, védőnő) segítségének igénybe vétele egy-egy osztályfőnöki óra megtartásában az elsősegély-nyújtási alapismeretekkel kapcsolatosan.

2.6 Személyi higiéné:

Az iskolegészségügyi ellátás keretében az intézményt ellátó védőnő az aktuális jogszabályban foglaltaknak megfelelően tisztasági szűrővizsgálatot végez. Ennek célja, hogy a tanév során legalább 3 alkalommal (igény szerint kéthetente) valamennyi tanulót leellenőrízzünk, hogy fertőző betegségekben (mint pl.: fejtetvesség, ótvar, rüh) nem szenved. Természetesen ilyen jellegű fertőződés esetén a védőnő a szükséges lépéseket a kezelésről, megelőzésről, felvilágosításról megteszi.

Az iskolavédőnői munka részét képezi továbbá a személyi higiéné/intim higiéné témakörben előadás tartása, mely az általános tisztálkodási kérdésben ad iránymutatást tanulóinknak.

A 2020-as pandémiás helyzetre való tekintettel az iskolaegészségügy fokozottan ügyel az alapos kézmosás, kézfertőtlenítés, köhögési etikett, maszk használat szabályainak betartására. (Igény szerint erről előadási anyag is kidolgozásra kerül.)

3. Oktatási program

3.1. A kötelező és a nem kötelező foglalkozások megtanítandó és elsajátítandó tananyaga, az ehhez szükséges kötelező, kötelezően választandó vagy szabadon választható foglalkozások megnevezése, száma.

Rendészet és közszolgálat ágazat (Közszolgálati technikus szakképesítés) 2020-2021 felmenő						
Tantárgyak		**9. évfolyam**	**10. évfolyam**	**11. évfolyam**	**12. évfolyam**	**13. évfolyam**
Közismereti oktatás	Magyar nyelv és irodalom	4+2	5	3+1	3+1	0
	Idegen nyelv	4	4	3	3	3+1
	Matematika	4	4	3	3+1	0
	Történelem	3	3	2+1	2+1	0
	Kommunikáció	0	0	0	0	1
	Életvitel	0	0	0	0	1
	Mentálhigiéné	0	0	0	0	1
	Állampolgári ismeretek	0	0	0	1	1
	Digitális kultúra	1+1	3	3	1	0

	Testnevelés	4	4	3	3	1
	Osztályfőnöki	1	1	1	1	1
	Kötelező komplex természettudományos tantárgy	3	0	0	0	0
	Ágazathoz kapcsolódó tantárgy: pl.fizika, kémia, biológia, földrajz, idegen nyelv	0	2	2	0	0
		-	Digitális kultúra	Digitális kultúra	-	-
	Érettségire felkészítő tantárgy	0	0	2	2	0
		-	-	Magyar nyelv és irodalom	Magyar nyelv és irodalom	-
				Történelem	Matematika	
	Pénzügyi és vállalkozói ismeretek	0	1	0	0	0
	Összes közismereti óraszám	24+3	24+1	19+1	18+2	4+6
Ágazati alapoktatás		7	9	0	0	0
Szakirányú oktatás		0	0	14	14	24
Szabadon tervezhető órakeret (közismeret)		3	1	1	2	6

	Magyar nyelv és irodalom Digitális kultúra	Digitális kultúra	Digitális kultúra	Digitális kultúra	Testnevelés
					Kommunikáció
					Állampolgári ismeretek
				Történelem	Életvitel
					Mentálhigiéné
					Idegen nyelv
Tanítási hetek száma	36	36	36	31/36	31
Éves összes óraszám	**1224**	**1224**	**1224**	**1169**	**1054**
Rendelkezésre álló órakeret/hét	**34**	**34**	**34**	**34**	**34**

Tantárgyak		**9. évfolyam**	**10. évfolyam**	**11. évfolyam**	**12. évfolyam**	**13. évfolyam**
Képességkibontakoztató, és tervezett csoportbontások	Képességkibontakoztató fejlesztés	1	1	1	1	1
	Magyar nyelv és irodalom	6	5	4	4	0

	Matematika	4	4	3	4	0
	Idegennyelv	4	4	3	3	4
	Digitális kúltúra	2	3	3	1	0
Többlet óraszám összesen /hét:		17	17	14	13	5

Szépészet ágazat (Fodrász szakképesítés) 2020-2021 felmenő						
Tantárgyak		**9. évfolyam**	**10. évfolyam**	**11. évfolyam**	**12. évfolyam**	**13. évfolyam**
Közismereti oktatás	Magyar nyelv és irodalom	4+2	5	3+1	3+1	0
	Idegen nyelv	4	4	3	3	3+1
	Matematika	4	4	3	3+1	0
	Történelem	3	3	2+1	2+1	0

	Állampolgári ismeretek	0	0	0	1	0
	Biológia	0	1	1	0	1
	Rajz és vizuális kultúra	0	0	0	0	1
	Életvitel	0	0	0	0	1
	Mentálhigiéné	0	0	0	0	1
	Kommunikáció	0	0	0	0	1
	Kémia	0	1	2	0	0
	Digitális kultúra	1+1	1	0	1	0
	Testnevelés	4	4	3	3	0
	Osztályfőnöki	1	1	1	1	1
	Kötelező komplex természettudományos tantárgy	3	0	0	0	0
	Ágazathoz kapcsolódó tantárgy: pl.fizika, kémia, biológia, földrajz, idegen nyelv	0	2	2	0	0
		-	Biológia Kémia	Kémia	-	-

		0	0	2	2	0
	Érettségire felkészítő tantárgy	-	-	Magyar nyelv és irodalom Történelem	Magyar nyelv és irodalom Matematika	-
	Pénzügyi és vállalkozói ismeretek	0	1	0	0	0
	Összes közismereti óraszám	24+3	24+1	19+1	18+2	4+6
Ágazati alapoktatás		7	9	0	0	0
Szakirányú oktatás		0	0	14	14	24
Szabadon tervezhető órakeret (közismeret)		3	1	1	2	6
		Magyar nyelv és irodalom Digitális kultúra	Digitális kultúra	Biológia	Digitális kultúra	Rajz és vizuális kultúra Kommunikáció Biológia
					Történelem	Életvitel Mentálhigiéné Idegen nyelv

Tanítási hetek száma	36	36	36	31/36	31
Éves összes óraszám	**1224**	**1224**	**1224**	**1169**	**1054**
Rendelkezésre álló órakeret/hét	**34**	**34**	**34**	**34**	**34**

Tantárgyak		**9. évfolyam**	**10. évfolyam**	**11. évfolyam**	**12. évfolyam**	**13. évfolyam**
Képességkibontakoztató, és tervezett csoportbontások	Képességkibontakoztató fejlesztés	1	1	1	1	1
	Magyar nyelv és irodalom	6	5	4	4	0
	Matematika	4	4	3	4	0
	Idegennyelv	4	4	3	3	4
	Digitális kultúra	2	3	3	1	0
Többlet óraszám összesen /hét:		17	17	14	13	5

Gépészet ágazat (Hegesztő, és Gépi és CNC forgácsoló szakképesítések) 2020-2021 felmenő				
Tantárgyak		**9. évfolyam**	**10. évfolyam**	**11. évfolyam**
Közismereti oktatás	Kommunikáció-magyar nyelv és irodalom	2	2	2
	Idegen nyelv	2	1	1
	Matematika	2	2	1
	Történelem és társadalomismeret	3	0	0
	Természetismeret	3	0	0
	Testnevelés	4	1	1
	Osztályközösség-építő Program	1	1	1
	Pénzügyi és munkavállalói ism.	0	0	1
	Összes közismereti óraszám	17	7	7
Ágazati alapoktatás		16+1	0	0
Szakirányú oktatás		0	25+2	25+2
Szabad órakeret		1	2	2
		Ágazati alapoktatás	Szakirányú oktatás	Szakirányú oktatás
Tanítási hetek száma		36	36	31
Éves összes óraszám		1224	1224	1054
Rendelkezésre álló órakeret/hét		34	34	34

Tantárgyak		9. évfolyam	10. évfolyam	11. évfolyam
Képességkibontakoztató, és tervezett csoportbontások	Képességkibontakoztató fejlesztés	1	1	1
	Kommunikáció-magyar nyelv és irodalom	2	2	2
	Matematika	2	2	1
	Idegennyelv	2	1	1
	Ágazati alapoktatás	13	0	0
Többlet óraszám összesen /hét:		20	6	5

Kreativ ágazat (Divatszabó szakképesítés) 2020-2021 felmenő				
Tantárgyak		9. évfolyam	10. évfolyam	11. évfolyam
Közismereti oktatás	Kommunikáció-magyar nyelv és irodalom	2	2	2
	Idegen nyelv	2	1	1
	Matematika	2	2	1
	Történelem és társadalomismeret	3	0	0
	Természetismeret	3	0	0
	Testnevelés	4	1	1

	Osztályközösség-építő Program	1	1	1
	Pénzügyi és munkavállalói ism.	0	0	1
	Összes közismereti óraszám	17	7	7
Ágazati alapoktatás		16+1	0	0
Szakirányú oktatás		0	25+2	25+2
Szabad órakeret		1	2	2
		Ágazati alapoktatás	Szakirányú oktatás	Szakirányú oktatás
Tanítási hetek száma		36	36	31
Éves összes óraszám		1224	1224	1054
Rendelkezésre álló órakeret/hét		34	34	34

Tantárgyak		**9. évfolyam**	**10. évfolyam**	**11. évfolyam**
Képességkibontakoztató, és tervezett csoportbontások	Képességkibontakoztató fejlesztés	1	1	1
	Kommunikáció-magyar nyelv és irodalom	2	2	2
	Matematika	2	2	1
	Idegennyelv	2	1	1
	Ágazati alapoktatás	13	0	0

Többlet óraszám összesen /hét:	20	6	5

Szociális ágazat (Szociális ápoló és gondozó szakképesités) 2020-2021 felmenő				
Tantárgyak		**9. évfolyam**	**10. évfolyam**	**11. évfolyam**
Közismereti oktatás	Kommunikáció-magyar nyelv és irodalom	2	2	2
	Idegen nyelv	2	1	1
	Matematika	2	2	1
	Történelem és társadalomismeret	3	0	0
	Természetismeret	3	0	0
	Testnevelés	4	1	1
	Osztályközösség-építő Program	1	1	1
	Pénzügyi és munkavállalói ism.	0	0	1
	Összes közismereti óraszám	17	7	7
Ágazati alapoktatás		16+1	0	0
Szakirányú oktatás		0	25+2	25+2
Szabad órakeret		1	2	2
		Ágazati alapoktatás	Szakirányú oktatás	Szakirányú oktatás
Tanítási hetek száma		36	36	31
Éves összes óraszám		1224	1224	1054
Rendelkezésre álló órakeret/hét		34	34	34

Tantárgyak		9. évfolyam	10. évfolyam	11. évfolyam
Képességkibontakoztató, és tervezett csoportbontások	Képességkibontakoztató fejlesztés	1	1	1
	Kommunikáció-magyar nyelv és irodalom	2	2	2
	Matematika	2	2	1
	Idegennyelv	2	1	1
	Ágazati alapoktatás	13	0	0
Többlet óraszám összesen /hét:		20	6	5

Faipar és bútoripar ágazat (Asztalos szakképesítés) 2020-2021 felmenő				
Tantárgyak		9. évfolyam	10. évfolyam	11. évfolyam
Közismereti oktatás	Kommunikáció-magyar nyelv és irodalom	2	2	2
	Idegen nyelv	2	1	1
	Matematika	2	2	1
	Történelem és társadalomismeret	3	0	0
	Természetismeret	3	0	
	Testnevelés	4	1	1
	Osztályközösség-építő Program	1	1	1
	Pénzügyi és munkavállalói ism.	0	0	1

Összes közismereti óraszám	17	7	7
Ágazati alapoktatás	16+1	0	0
Szakirányú oktatás	0	25+2	25+2
Szabad órakeret	1	2	2
	Ágazati alapoktatás	Szakirányú oktatás	Szakirányú oktatás
Tanítási hetek száma	36	36	31
Éves összes óraszám	1224	1224	1054
Rendelkezésre álló órakeret/hét	34	34	34

Tantárgyak		**9. évfolyam**	**10. évfolyam**	**11. évfolyam**
Képességkibontakoztató, és tervezett csoportbontások	Képességkibontakoztató fejlesztés	1	1	1
	Kommunikáció-magyar nyelv és irodalom	2	2	2
	Matematika	2	2	1
	Idegennyelv	2	1	1
	Ágazati alapoktatás	13	0	0
Többlet óraszám összesen /hét:		20	6	5

Kerettanterv a szakiskolát végzettek középiskolája számára (15 sz. melléklet)

Tantárgyak és óraszámok

Évfolyam/ Tantárgyak	**12. Nappali tagozat**	**13. Nappali tagozat**	**12. Esti tagozat**	**13. Esti tagozat**
Magyar nyelv és irodalom	6+1	6+1	3+1	3+2
Idegen nyelv	6	6	3+1	3
Matematika	6	6	3+1	3+1,5
Történelem és állampolgári ismeretek	4	5+1	3+1	3+1,5
Természetismeret	2	-	1	-
Digitális kultúra	2	2+1	1	1
Testnevelés	5	5	-	-
Osztályközösség építés	1	1	-	-
Könyvtárhasználat	2	2	-	-
Szabadon tervezhető órakeret	3	5	4	5
Összesen (közműveltségi óraszámok)	38	41	22	23

Digitális kultúra

Rendészet és közszolgálat ágazat
(Közszolgálati technikus szakképesítés)

Évfolyam	9.	10.	11.	12.
Óraszám / hét	2	3	3	1
Össz. óra	72	108	108	36

Bevezetés

A digitális kultúra tantárgy olyan kompetenciák megszerzését teszi lehetővé, amelyek a mindennapi életben nélkülözhetetlenek, és elősegítik az információs társadalom változásaihoz történő folyamatos alkalmazkodást. A technológia fejlődése, az információ szerepének felértékelődése, az egyén digitális környezetben elfoglalt helye és a közösségi kapcsolatok új típusú tudást igényelnek. A tantárgy olyan naprakész ismeretek átadását és olyan készségek kialakítását teszi lehetővé, amelyek biztos alapot kínálnak a tanuló számára az információs társadalomba való sikeres beilleszkedéshez. A tantárgy keretében végzett tevékenység biztosítja a digitális kompetenciák megszerzését, alkalmazását, egyúttal megteremti az elsajátított tudás aktív, önálló bővítésének a lehetőségét olyan új ismeretekkel, melyek elérése a digitális kommunikációs csatornák és eszközök igénybevételének segítségével valósulhat meg. A digitális kompetenciák a reális önértékelésben és önérvényesítésben, az informált adatfelhasználásban, az információszerzésben és -szelektálásban, valamint az egyén és a közösség által létrehozott eredményeknek és produktumoknak a digitális környezetben történő megosztásában játszhatnak szerepet. A digitális eszközökkel megvalósított hatékony és kreatív problémamegoldás, tudásépítés és együttműködés kialakítását azok az ismeretek, készségek és attitűdök alapozzák meg, amelyeket a tanuló a digitális kultúra tantárgy tanulása során sajátít el, szerez meg. A tantárgyi tevékenységek révén kialakított kompetenciák túlmutatnak e tanulási terület keretein, beágyazódnak más tantárgyak tanulásába. A technika és tervezés tantárgy a klasszikus és a korszerű, megújult technika ismereteire alapozva a tanuló gyakorlati tevékenységét helyezi előtérbe. A tantárgyi tevékenységek során teret kap a kétkezi munka és a korszerű technológiára támaszkodó digitális anyagmegmunkálás. A hagyományokat és értékeket megőrző tartalom kiegészül a 21. században elvárt tudástartalmakkal. A tanulók olyan feladatokat kapnak, melyek tevékenységelemeinek végzése megvilágítja számukra, mit jelent a környezet szervezett átalakítása, miként járulnak hozzá a tudományos eredmények a technikai újításokhoz, milyen speciális tudást igényel a korszerű eszközök használata, milyen körülmények között lehetséges és milyen eredményekre vezet az emberi és gépi munkával végzett tevékenység. A tanulási folyamat gamifikált környezetben, hagyományos és digitális alkotóműhelyekben, csoportos tevékenység keretében valósul meg, ahol lehetőség nyílik rá, hogy a tanulók segítsenek egymásnak, ugyanakkor tanuljanak is egymástól. A tevékenység mozgatórugója az alkotás iránti vágy és a kész alkotás felett érzett büszkeség. Az ember környezet átalakító tevékenységének, felelősségének. A digitális átalakulás komoly kihívást jelent oktatási rendszerünk számára. Ahhoz ugyanis, hogy tanulóink sikeresen érvényesüljenek a társadalmi életben és megfeleljenek a gazdaság munkaerőpiaci elvárásainak, el kell sajátítaniuk a felmerülő problémák digitális eszközökkel, eljárásokkal történő megoldását is. Mivel az informatikai eszközök fejlődése folyamatosan olyan új lehetőségeket tár fel, amelyekkel korábban nem találkoztunk, a tanulók digitális kompetenciájának fejlesztése nem

csupán az informatikai tudás átadását jelenti, hanem a tanulók digitális kultúrájának sokoldalú fejlesztését is igényli. Ez természetesen valamennyi tanulási területen megjelenik, azonban a szükséges szakmai és módszertani hátteret és koherenciát a digitális kultúra tantárgy biztosítja.

A tanulók digitális kultúráját a középiskolában is elsősorban gyakorlati problémák tudatos és célszerű megoldásával fejlesztjük, amelyben nagy szerepet kell kapnia a tanulók kreativitásának és együttműködésének is. A problémák összetettségében építünk a korosztályra jellemző, magasabb absztrakciós szintre, és célként már megjelenik az elméleti tudás rendszerezése és mélyítése is. A középiskolás korosztálynál is fontos, hogy a hagyományos PC-központú megközelítés helyett egy sokkal szélesebb spektrumot bemutató és használó rendszert írjunk le. Az ismeretszerzés, kompetenciafejlesztés, tudásépítés és -alkalmazás szempontjából a mindennapokban megjelenő, a diákok életében jelen lévő hálózati, mobil- és webes eszközök is kiemelt szerepet kapnak.

A digitális kultúra tantárgy célja olyan naprakész ismeretek és készségek átadása és kialakítása, amelyek a tanulót az információs társadalom sikeres és hasznos tagjává teszik. A tantárgy keretében fontos szerepet kap az algoritmizálás és kódolás, mivel elősegíti az olyan kompetenciák fejlesztését, mint a problémák digitális környezetben történő megoldása, a kreativitás, az együttműködés és a logikus gondolkodás. A tantárgy tanulása-tanítása során kialakított kompetenciákat a tanuló képes lesz egyéb tudásterületeken is alkalmazni, megszerzi az alapvető digitális kompetenciákat. A digitális kultúra tantárgy fontos feladata, hogy a tanuló képes legyen a felmerülő problémákat a digitális környezet eszközeivel megoldani, igénybe tudja venni az információs társadalom, e-Világ szolgáltatásait, eleget tudjon tenni az állampolgári kötelességeinek. A foglalkozások tervezésében és lebonyolításában – az eltérő tudásszinttel rendelkező tanulók fejlesztése terén – nagy lehetőségeket kínál a digitális technológia alkalmazása. A jelenkor kihívásaira reagálva az iskolai tanulás és különösképpen a digitális kultúra tantárgy feladata, hogy támogassa a fiatalokat a technológiával való kapcsolattartásban, segítsen nekik kibővíteni és kiterjeszteni a technológia használatát a projektfeladatok teljesítésében, az önálló és csoportos tanulásban, az önképzésben, szem előtt tartva a kreatív alkalmazás ösztönzését.

A digitális kultúra tantárgy tanulásának legalapvetőbb célja, hogy a tanuló:

1. megszerezze a digitális írástudás, a problémamegoldás és az információs technológia – mint a tantárgy három fő témakörének – ismereteit;
2. felkészüljön a digitális kompetenciák széles körű alkalmazására úgy, hogy arra a más tudásterületekhez tartozó tananyagok feldolgozásakor már építeni tudjon;
3. rendszerezni tudja a digitális eszközök más forrásokból származó tudáselemeit;
4. ismerje a digitális eszközök használatával járó veszélyek kezelését, az ellenük való védekezést;
5. fejlessze tudatos felhasználói attitűdjét mind az egyén, mind a közösség, mind a társadalom szintjén;
6. megtanulja a problémák digitális eszközökkel való megoldásának módjait, beleértve egy adott probléma megoldásához szükséges algoritmusok értelmezését, kiválasztását, módosítását, illetve létrehozását.

A digitális kultúra tantárgy a Nemzeti alaptantervben rögzített kulcskompetenciákat az alábbi módon fejleszti:

A tanulás kompetenciái: A digitális kultúra tanulása során a tanuló képessé válik a digitális környezetben, felhőalapú információmegosztó rendszerekben megszerezhető tudáselemek keresésére, szűrésére, rendszerezésére, továbbá tudásépítő folyamataikban való alkotó felhasználására.

A kommunikációs kompetenciák: A digitális kultúra tantárgy fejleszti az eszközhasználatot, így különösen a kommunikációs eszközök használatát.

A digitális kompetenciák: A digitális kultúra tantárgy elsősorban a digitális kompetenciákat fejleszti. Ezeket a tanuló képes lesz egyéb tudásterületeken, a mindennapi életben is alkalmazni. A tantárgy segíti a kreatív alkotótevékenységhez szükséges képességek kialakítását és fejlesztését is.

A matematikai, gondolkodási kompetenciák: A digitális kultúra keretében végzett tevékenység fejleszti a tanulónak a problémák megoldása során szükséges analizáló, szintetizáló és algoritmizáló gondolkodását.

A személyes és társas kapcsolati kompetenciák: A digitális kultúra tantárgy keretében végzett tevékenység fejleszti a tanuló online térben történő közös feladatmegoldáshoz, kapcsolatteremtéshez, alkotótevékenységhez szükséges képességeit, továbbá fejleszti a felelősségtudatot a különböző felületeken való információmegosztás során. Az online térben elősegíti a szerepelvárásoknak megfelelő kommunikációs stílus kialakítását.

A kreativitás, a kreatív alkotás, önkifejezés és kulturális tudatosság kompetenciái: A digitális kultúra tantárgy keretében végzett tevékenység kialakítja azokat a biztos és koherens kompetenciákat, melyek birtokában lehetőség nyílik az önkifejezési tevékenységek szélesebb körben történő bemutatására.

Munkavállalói, innovációs és vállalkozói kompetenciák: A digitális kultúra tantárgy keretében végzett tevékenység fejleszti a tanuló azon képességét, hogy alkalmazkodni tudjon a változó környezethez, képes legyen tudását folyamatosan felülvizsgálni és frissíteni, ahogyan azt a munkaerőpiac megkívánja. Fejleszti továbbá a munka világában alapkövetelményként megjelenő élethosszon át tartó tanulás és flexibilitás képességét.

A digitális kultúra tantárgy fejlesztési feladatait a Nat a középiskolában is négy témakör köré szervezi, amelyek szervesen kapcsolódnak egymáshoz.

Az *informatikai eszközök használata* önálló tartalmi elemként csak a közép- és emelt szintű érettségi vizsgát közvetlenül előkészítő kurzusokban jelenik meg, elsősorban a 11-12. évfolyamon. Ezt a fejlesztési területet integráltan dolgozzuk fel akkor, amikor az adott eszköz használata azt szükségessé teszi. A tanuló ugyanakkor több olyan témakörrel is találkozik, ahol az elméleti háttér fontos alapokat biztosít a feladatok gyakorlati megoldásához (pl. grafika, adatbázis-kezelés). A tananyag feldolgozása során támaszkodnunk kell a tanulók különböző informális tanulási utakon megszerzett tudására, melyet kiegészítünk, rendszerezünk. A javasolt óraszám nem egyszeri, lezárható témafeldolgozást jelent, hanem egy becsült, összegzett elképzelést.

A *digitális írástudást* a középiskolás tanulóktól a többi tantárgy tananyagának feldolgozása során, az iskolai élet egyéb területein, a hétköznapi életben és később, a felsőoktatásban is elvárják. A digitális írástudás alapjait a tanulók az általános iskolában megszerezték. A középiskolában ezt a tudást a tanulók életkori sajátosságainak megfelelően összetettebb

problémákon – együttműködésben a többi tantárgy oktatóival – ismételjük, alkalmazzuk, illetve néhány ponton kiegészítjük (pl. körlevélkészítés, vektorgrafika, weblapkészítés). Nem egy szoftver részletes funkcionalitásának ismeretére kell törekednünk, hanem a tanulóknak minél több célprogrammal minél több szituációban érdemes találkozniuk. Ki kell alakítani a megfelelő szemléletet ahhoz, hogy a tanuló a későbbiekben olyan szoftvereket is bátran, önállóan megismerjen, alkalmazzon, amelyek nem voltak részei a formális iskolai tanulásának.

A *problémamegoldás informatikai eszközökkel és módszerekkel* a hétköznapi élethelyzetek, a tanulási feladatok, a munkavégzés, a felsőoktatás fontos részét képezi. A feladatok eredményes megoldásához azok megértése, részekre bontása és tervezett, precíz végrehajtása szükséges. A problémamegoldás egyre gyakrabban digitális eszközökkel történik, ezért a digitális kultúra tantárgy tanulási eredményei között kiemelt szerepet kap.

Az algoritmizálás, programozás ismerete elősegíti az olyan elvárt készségek fejlesztését, amelyek a digitális eszközökkel történő problémamegoldásban, a kreativitás kibontakozásában és a logikus gondolkodásban nélkülözhetetlenek. A középfokú oktatásban, az életkori sajátosságoknak megfelelően, fontos szerepet kap az algoritmusok megfogalmazása, létrehozása, és adott problémák megoldása során azok alkalmazása. Míg a tanulók az általános iskolában a blokkprogramozás eszközeivel ismerkedtek meg, szakképző i tanulmányaikban a grafikus felületet is kezelő fejlesztői környezetben egy könnyen tanulható programozási nyelvvel találkoznak.

Az *információs technológiákat* nem csak a digitális szolgáltatások igénybevételéhez használjuk, azok ma már az állampolgári jogok és kötelezettségek teljesítéséhez is szükségesek. A webes és mobilkommunikációs eszközök széles választéka, felhasználási területük gazdagsága lehetővé teszi a tanórák rugalmas alakítását, és szükségessé teszi a tanulók bevonását a tanulási folyamat tervezésébe, egyéni adottságaikhoz, szükségleteikhez igazítva – beleértve ebbe a tanulók saját mobileszközeinek alkalmazását is. A témakör feldolgozása során nem a technikai újdonságokra kell helyezni a hangsúlyt, hanem az „okos eszközök” „okos használatára”, vagyis a tudatos felhasználói és vásárlói magatartás alakítására, a biztonsági okokból bevezetett korlátozások megismerésére és elfogadására.

FŐ TÉMAKÖRÖK A 9–12. ÉVFOLYAMON

1. Algoritmizálás, formális programozási nyelv használata
2. Információs társadalom, e-Világ
3. Mobiltechnológiai ismeretek
4. Szövegszerkesztés
5. Számítógépes grafika
6. Multimédiás dokumentumok készítése
7. Online kommunikáció
8. Publikálás a világhálón
9. Táblázatkezelés
10. Adatbázis-kezelés
11. A digitális eszközök használata

9–10. évfolyam

A 8. évfolyam végére a tanulók a *digitális írástudás* alapjainak elsajátítását lezárták. A 9–10. évfolyamon feladatunk a tanulók tudásának egy szintre hozása, felkészítése a középiskolában elvárt, a korábbinál bonyolultabb feladatok megoldására. Ugyancsak feladatunk az új környezetben a tanulók közötti együttműködés fejlesztése. A differenciált fejlesztés lehetőséget teremt arra, hogy a tanulók egy-egy részterületen, egyéni érdeklődésüknek megfelelően elmélyültebb munkát végezzenek.

A *programozás és algoritmizálás* témaköreiben a tanulók új kihívással találkoznak. Míg korábban a blokkprogramozás segítségével gyakran közvetlenül vezéreltek eszközöket, most magasabb szintű absztrakciót igénylő feladatokat oldanak meg hagyományosnak nevezhető, azaz a programkód közvetlen beírását elváró fejlesztői környezetben. Célszerű a fejlesztői környezetet és a programozási nyelvet úgy megválasztani, hogy az lehetőséget adjon az elterjedt grafikus felületek alkalmazására, továbbá könnyen kezelhető és hiteles, azaz akár ipari környezetben is elterjedt legyen.

A 9–10. évfolyamon a digitális kultúra tantárgy alapóraszáma: 180 óra.

A témakörök áttekintő táblázata:

Témakör neve	**Javasolt óraszám**
A digitális eszközök használata	10
Szövegszerkesztés	26
Információs társadalom, e-Világ	10
Mobiltechnológiai ismeretek	10
Számítógépes grafika	14
Multimédiás dokumentumok készítése	12
Online kommunikáció	14
Publikálás a világhálón	14
Táblázatkezelés	30
Adatbázis-kezelés	20
Algoritmizálás, formális programozási nyelv használata	20
Összes óraszám:	180

Témakör: **A digitális eszközök használata**

Javasolt óraszám: **10 óra**

TANULÁSI EREDMÉNYEK

A témakör tanulása hozzájárul ahhoz, hogy a tanuló a nevelési-oktatási szakasz végére:

Ismeri és tudja használni a célszerűen választott informatikai eszközöket és a működtető szoftvereit, ismeri a felhasználási lehetőségeket;
követi a technológiai változásokat a digitális információforrások használatával;
céljainak megfelelően használja a mobileszközök és a számítógépek operációs rendszereit;
Az adatok biztonságosan tárolja.

A témakör tanulása eredményeként a tanuló:

Ismeri a digitális eszközök és a számítógépek fő egységeit, ezek fejlődésének főbb állomásait, tendenciáit;
tudatosan alakítja informatikai környezetét. Ismeri az ergonomikus informatikai környezet jellemzőit, figyelembe veszi a digitális eszközök egészségkárosító hatásait, óvja maga és környezete egészségét;
használja az operációs rendszer segédprogramjait, és elvégzi a munkakörnyezet beállításait;
igénybe veszi az operációs rendszer és a számítógépes hálózat alapszolgáltatásait;
használja az állományok tömörítését és a tömörített állományok kibontását;
tisztában van a digitális kártevők elleni védekezés lehetőségeivel;
önállóan használja az informatikai eszközöket, elkerüli a tipikus felhasználói hibákat, elhárítja az egyszerűbb felhasználói hibákat.

Fejlesztési feladatok és ismeretek

Az informatikai eszközök egészségre gyakorolt hatásai; a károsító hatások csökkentése
Az informatikai eszközök működési elveinek megismerése
A digitális eszközök főbb egységei
Az informatikai eszközök, mobileszközök operációs rendszerei
Operációs rendszer segédprogramjai
Állomány- és mappatömörítés
Digitális kártevők elleni védekezés
Tudatos felhasználói magatartás erősítése, a felelős eszközhasználat kialakítása, tudatosítása; etikus információkezelés
Felhőszolgáltatások igénybevétele, használata a csoportmunkában
Állományok kezelése és megosztása a felhőben

Fogalmak

digitális kamera, adtavédelem, ergonómia, periféria, kommunikációs eszközök; lokális, illetve hálózati fájl- és mappaműveletek; tömörítés, digitális kártevők és védekezés ellenük, mobileszközök operációs rendszere, felhőszolgáltatások, szinkronizálás, etikus információkezelés

Javasolt tevékenységek

- Projektfeladathoz szükséges digitális eszközök kiválasztása, ergonomikus munkakörnyezet kialakítása mind szoftveres, mind hardveres szempontból
- A digitális eszközök biztonságos használatához szükséges lépések megtétele, az eszköz szoftveres karbantartása, vírusvédelme
- Az együttműködéshez szükséges állományok megosztása számítógépes hálózat segítségével

Témakör: Szövegszerkesztés

Javasolt óraszám: **26 óra**

Tanulási eredmények

A témakör tanulása hozzájárul ahhoz, hogy a tanuló a nevelési-oktatási szakasz végére:

Ismeri egy adott feladat megoldásához szükséges digitális eszközök és szoftverek kiválasztásának szempontjait;
adatokat táblázatba rendez;
etikus módon használja fel az információforrásokat, tisztában van a hivatkozás szabályaival.

A témakör tanulása eredményeként a tanuló:

Speciális dokumentumokat hoz létre, alakít át és formáz meg;
tapasztalatokkal rendelkezik a formanyomtatványok, a sablonok, az előre definiált stílusok használatáról.

Fejlesztési feladatok és ismeretek

Tipográfiai ismeretek
Önéletrajz, kérvény, hivatalos levél, formanyomtatvány készítése
Adatok kezelése, szűrése, rendezése körlevél készítése céljából. Körlevél készítése
Hosszú dokumentumok készítése, formázása. Élőfej és élőláb kialakítása, lábjegyzet, tartalomjegyzék létrehozása
Különböző formátumú produktumok készítése, a megfelelő formátum célszerű kiválasztása
Más tantárgyhoz kapcsolódó feladatok

Fogalmak

karakterformázás, bekezdésformázás, élőfej és élőláb, oldal elrendezése, oldalszám, stílus, sablon, körlevél, törzsdokumentum, lábjegyzet, tartalomjegyzék, szakasztörés, hasáb

Javasolt tevékenységek

Formanyomtatványok, sablonok alkalmazása, például iratminta, kérdőív készítése
Önéletrajz, kérvény, hivatalos levél, formanyomtatvány készítése
Körlevél – például értesítők, meghívók – készítése
Adott nyersszöveg felhasználásával hosszú dokumentum formázása (például tartalomjegyzék, lábjegyzet beillesztése, hasábok, szakaszonként eltérő laptájolás, élőfej, élőláb kialakítása), az információforrások szabályos megnevezése, hivatkozása
Más tantárgyakhoz kapcsolódó tanulmány vagy beszámoló készítése projektmunka keretében

Témakör: **Információs társadalom, e-Világ**

Javasolt óraszám: **10 óra**

Tanulási eredmények

A témakör tanulása hozzájárul ahhoz, hogy a tanuló a nevelési-oktatási szakasz végére:

Tisztában van az e-Világ – e-szolgáltatások, e-ügyintézés, e-kereskedelem, e-állampolgárság, IT-gazdaság, környezet, kultúra, információvédelem – biztonsági és jogi kérdéseivel;

Az elektronikus szolgáltatások szerepének felismerése, a szolgáltatások mérlegelő használata.

A fogyasztói viselkedést meghatározó módszerek felismerése a médiában.

A témakör tanulása eredményeként a tanuló:

a gyakorlatban alkalmazza az adatok védelmét biztosító lehetőségeket;

tisztában van a digitális személyazonosság és az információhitelesség fogalmával.

Fejlesztési feladatok és ismeretek

Az információ megjelenési formái, jellemzői

Az információhitelesség ellenőrzésének egyszerű módjai

A személyes adatok védelmének fontosabb szabályai

Személyhez köthető információk és azok védelme

Fogalmak

adat, információ, csatorna, személyes adat, e-ügyintézés, e-személyi igazolvány, e-kereskedelem, e-szolgáltatások, elektronikus aláírás, álhír, lánclevél, elektronikus szolgáltatás, regisztráció, leiratkozás, azonosító, jelszó, mérlegelő használat.

Javasolt tevékenységek

Az állampolgári jogok és kötelességek online gyakorlása, például bejelentkezés egészségügyi vizsgálatra vagy közérdekű adatok keresése

Az elektronikus kommunikáció gyakorlatában felmerülő problémák megismerése, valamint az ezeket megelőző vagy ezekre reagáló biztonságot szavatoló beállítások megismerése, használata

Személyes adatok kérésének, rögzítésének megfigyelése a közösségi portálokon, a keresőmotorok használatában

Az adatok és az online identitás védelmét biztosító lehetőségek alkalmazása, például a közösségi oldalakon elérhető személyes adatok keresése, korlátozása és törlése

Érdeklődési körnek, tanulmányoknak megfelelő információk keresése valamelyik keresőmotorban, és a találatok hatékony szűrése

Iskolai környezetnek megfelelő e-szolgáltatások használata

Témakör: **Mobiltechnológiai ismeretek**

Javasolt óraszám: **10 óra**

Tanulási eredmények

A témakör tanulása hozzájárul ahhoz, hogy a tanuló a nevelési-oktatási szakasz végére:
ismeri és használja a mobiltechnológiát, kezeli a mobileszközök operációs rendszereit és használ mobilalkalmazásokat.

A témakör tanulása eredményeként a tanuló:
az applikációkat önállóan telepíti;
céljainak megfelelően használja a mobileszközök és a számítógépek operációs rendszereit;
az iskolai oktatáshoz kapcsolódó mobileszközökre fejlesztett alkalmazások használata során együttműködik társaival.

Fejlesztési feladatok és ismeretek

A mobiltechnológia körébe tartozó eszközök ismerete
Mobileszközök kezelése, alkalmazások futtatása, telepítése, eltávolítása
Mobileszközökre tervezett oktató- és oktatást segítő programok használata
Mobiltechnológiai eszközök segítségével megvalósított együttműködés

Fogalmak

mobiltechnológia, mobileszköz, alkalmazás, applikáció, alkalmazás telepítése, alkalmazás eltávolítása, kezelőfelület, oktatóprogramok, oktatást segítő programok, hálózati kapcsolat

Javasolt tevékenységek

Tanulást segítő mobilalkalmazás választása, telepítése, eltávolítása
Tantárgyi mobilalkalmazás indítása, használata, beállítása, paraméterek módosítása
Projektfeladatok megoldása során a csapaton belüli kommunikáció megvalósítása mobileszközökkel

Témakör: **Számítógépes grafika**
Javasolt óraszám: **14 óra**

Tanulási eredmények

A témakör tanulása hozzájárul ahhoz, hogy a tanuló a nevelési-oktatási szakasz végére:
létrehozza az adott probléma megoldásához szükséges rasztergrafikus ábrákat;
létrehoz vektorgrafikus ábrákat.

A témakör tanulása eredményeként a tanuló:
tisztában van a raszter-, a vektorgrafikus ábrák tárolási és szerkesztési módszereivel.

Fejlesztési feladatok és ismeretek

Digitális képek jellemzőinek és tárolásának megismerése
A rasztergrafikus kép jellemzői: felbontás, színmélység
Rasztergrafikus rajzolóprogram használata

Színrendszerek, alakzatok színezése, átlátszóság, takarás, vágás
Dokumentumszerkesztő program alakzataival ábra készítése minta vagy leírás alapján
Rasztergrafikus és vektorgrafikus ábra tárolási módszerének ismerete
Alakzatok egymáshoz képest történő elrendezése: igazítás, elosztás, rétegek, transzformációk
Vektorgrafikus szerkesztőprogram használata
Alakzatok rajzolása: rajzolóeszközök, pont, szakasz, ellipszis, kör, téglalap
Vektorgrafikus ábra elkészítése minta vagy leírás alapján
Vektorgrafikus ábrakészítés algoritmikus tervezése
Alakzat tulajdonságainak módosítása: méret, szegély, kitöltés, feliratozás, átlátszóság, transzformációk: elforgatás, tükrözés
Alakzatok egymáshoz viszonyított elrendezése: igazítás, elosztás, rétegek, eltolás, forgatás, csoportosítás, kettőzés, klónozás
Görbék, csomópontok felhasználása rajzok készítésében. Csomópontműveletek
Raszter- és vektorgrafikus ábrák konverziója
Elemi műveletek 3D-s modellel

Fogalmak

rajzolóeszközök, színrendszerek, képfájlformátumok, felbontás, színmélység, pont, szakasz, ellipszis, kör, téglalap, átlátszóság, takarás, vágás, elforgatás, eltolás, tükrözés, feliratozás, igazítás, elosztás, rétegek, transzformációk, rasztergrafika, vektorgrafika, vonal, kör, ellipszis, sokszög, törött vonal, spirál, csillag, szín, színátmenet, vastagság, vonalvégződés, szaggatottság, csoportosítás, kettőzés, klónozás, csomópont, csomópontműveletek, 3D-s alakzat

Javasolt tevékenységek

Más tantárgyak tananyagához kapcsolódó témában kép, hang és video önálló rögzítése és tárolása digitális eszközökkel
A tárolt multimédiás elemek társakkal történő megosztása és feldolgozása
Digitális képek képkorrekciója, amely a további alkalmazáshoz vagy feldolgozáshoz szükséges
Bittérképes rajzolóprogrammal ábrák készítése más tantárgyak tananyagához kapcsolódó témában
Más tantárgyak tananyagához kapcsolódó témában ábrakészítés bemutatókészítő vagy szövegszerkesztő program vektorgrafikus rajzeszközeivel
Logók, piktogramok készítése geometrikus alakzatokból vektorgrafikus szerkesztőprogram használatával
Az elkészített vektorgrafikus ábrák átalakítása görbék, csomópontok módosításával, transzformációk végrehajtásával
Vektorgrafikus ábrakészítés algoritmikus tervezése
Raszter- és vektorgrafikus ábrák konverziója egy adott felhasználás igényeinek megfelelően
Egyszerű 3D-s alakzat létrehozása, meglévő 3D-s alakzat elemi módosítása

Témakör: **Multimédiás dokumentumok készítése**

Javasolt óraszám: **12 óra**

Tanulási eredmények

A témakör tanulása hozzájárul ahhoz, hogy a tanuló a nevelési-oktatási szakasz végére:
digitálisan rögzít képet, hangot és videót, azokat manipulálja;
ismeri egy adott feladat megoldásához szükséges digitális eszközök és szoftverek kiválasztásának szempontjait.

A témakör tanulása eredményeként a tanuló:
alkalmazza az információkeresés során gyűjtött multimédiás alapelemeket új dokumentumok készítéséhez;
gyakorlatot szerez a fotó-, hang-, video-, multimédia-szerkesztő, a bemutatókészítő eszközök használatában.

Fejlesztési feladatok és ismeretek

Multimédia állományok manipulálása
Az információkeresés során gyűjtött multimédiás alapelemek felhasználásával új dokumentumok létrehozása
Más tantárgyak projektfeladatainak bemutatása multimédiás dokumentumok alkalmazásával

Fogalmak

fénykép, video, hangállomány készítése; fotó-, hang-, video-, multimédia-szerkesztő; digitális képfeldolgozás, -megosztás

Javasolt tevékenységek

Multimédia állományok (kép, hang, video) digitális rögzítése – például szkennerrel, digitális fényképezőgéppel, okostelefonnal – és manipulálása
Adott probléma megoldásához az információkeresés során gyűjtött multimédiás alapelemek felhasználásával új dokumentumok létrehozása, például kép, videorészlet beszúrása a bemutatóba
Más tantárgyak projektfeladatainak megoldásához szükséges digitális eszközök és szoftverek kiválasztása. A projektfeladat bemutatása multimédiás dokumentumok alkalmazásával

Témakör: **Online kommunikáció**

Javasolt óraszám: **14 óra**

Tanulási eredmények

A témakör tanulása hozzájárul ahhoz, hogy a tanuló a nevelési-oktatási szakasz végére:
használja a két- vagy többrésztvevős kommunikációs lehetőségeket és alkalmazásokat;
a gyakorlatban alkalmazza az adatok védelmét biztosító lehetőségeket.

A témakör tanulása eredményeként a tanuló:
az online kommunikáció során alkalmazza a kialakult viselkedési kultúrát és szokásokat, a szerepelvárásokat;
ismeri és alkalmazza az információkeresési stratégiákat és technikákat, a találati listát a problémának megfelelően szűri, ellenőrzi annak hitelességét;
ismeri és alkalmazza a fogyatékkal élők közötti kommunikáció eszközeit és formáit.

Fejlesztési feladatok és ismeretek

Az online kommunikáció jellemzői
Az identitás kérdésének összetettebb problémái az online kommunikáció során
Az online közösségek szerepe, működése

Fogalmak

chat, online közösség, kisegítő lehetőségek (az operációs rendszerben), digitális identitás, önérvényesítés, tolerancia

Javasolt tevékenységek

Elektronikus kommunikáció szabályainak betartásával két- vagy többrésztvevős kommunikációs lehetőségek és alkalmazások használata
Online közösségekben folytatott kommunikáció során a kialakult viselkedési kultúra és szokások, szerepelvárások használata
A hálózati, közösségi portálok identitáskérdésének összetettebb kezelése, elemzése
Az adatok védelmét biztosító lehetőségek alkalmazása
Fogyatékkal élők közötti kommunikációhoz kisegítő lehetőségek beállítása
Tematikus és kulcsszavas információkeresési stratégiák és technikák alkalmazása például technikai, szaktudományos és szépirodalmi területen
A találati lista szűkítése, bővítése és szűrése, valamint hitelességének ellenőrzése

Témakör: **Publikálás a világhálón**

Javasolt óraszám: **14 óra**

Tanulási eredmények

A témakör tanulása hozzájárul ahhoz, hogy a tanuló a nevelési-oktatási szakasz végére:
ismeri a HTML formátumú dokumentumok szerkezeti elemeit;
érti a CSS használatának alapelveit.

A témakör tanulása eredményeként a tanuló:
dokumentumokat szerkeszt és helyez el tartalomkezelő rendszerben;
több lapból álló webhelyet készít.

Fejlesztési feladatok és ismeretek

Egy webes tartalomkezelő rendszer önálló használata
Webdokumentum szerkezetének és alapelemeinek ismerete
Webdokumentum tartalmának és stílusának szerkesztési lehetőségei, szétválasztásuk jelentősége
Közlésre szánt szöveges és képi információval kapcsolatos elvárások, kiválasztási szempontok, fájlformátumok
Az internetes publikálás módszereinek megismerése, szabályai
Szövegek, képek, fotóalbumok, hang- és videoanyagok, weblapok publikálása tartalomkezelő rendszerben
Weblapkészítés HTML nyelven weblapszerkesztővel
Stíluslap csatolása weblaphoz, és a benne lévő stílusok használata a dokumentum formázásához
Összetett webdokumentum készítése

Fogalmak

böngészőprogram, tartalomkezelő rendszer, weblap részei, weblap szerkezete, címsorok, bekezdések, felsorolások, táblázat, link, képek elhelyezése, stílusok, weblap szerkezeti elemek, weblap elemeinek formázása stílusokkal, szín és háttér beállítása, szövegformázás, táblázatok használata, hivatkozás készítése

Javasolt tevékenységek

Webes publikálásra szánt szöveges és képi információk előkészítése a tanuló érdeklődésének megfelelően választott témában
Saját weboldal készítése webes tartalomkezelő rendszerben a tanuló érdeklődésének megfelelően választott témában
Stílusokra épülő weboldalak szerkezetének közös elemzése
Stíluslapot használó weboldal kinézetének módosítása a stíluslap cseréjével
Az iskolai élethez vagy más tantárgyakhoz kapcsolódó, részletes feladatleírásnak megfelelő weboldal szerkezetének kialakítása kész stílusok felhasználásával
Elkészített weblap internetes publikálása
A tanuló érdeklődésének megfelelő, több weblapot tartalmazó dokumentum önálló elkészítése tanári segítséggel, kész stílusok alkalmazásával

Választott témához kapcsolódó webes dokumentum elkészítése és publikálása csoportmunkában, kapott stílusok alkalmazásával, illetve azok részleges módosításával

Témakör: **Táblázatkezelés**
Javasolt óraszám: **30 óra**

Tanulási eredmények

A témakör tanulása hozzájárul ahhoz, hogy a tanuló a nevelési-oktatási szakasz végére:
adatokat táblázatba rendez;
táblázatkezelővel adatelemzést és számításokat végez.

A témakör tanulása eredményeként a tanuló:
a problémamegoldás során függvényeket célszerűen használ;
az adatokat diagramon szemlélteti;
tapasztalatokkal rendelkezik hétköznapi jelenségek számítógépes szimulációjáról.

Fejlesztési feladatok és ismeretek

Adatok táblázatos elrendezése
Adatok bevitele, javítása, másolása, formázása
Szám, szöveg, logikai típusok. Dátum- és idő-, pénznem-, százalékformátumok alkalmazása
Számítási műveletek adatokkal, képletek szerkesztése
Cellahivatkozások használata
Függvények használata, paraméterezése
Hétköznapi problémák megoldása táblázatkezelővel. Statisztikai függvények, feltételtől függő számítások, adatok keresése
az adatbázisban interaktív módon keres, rendez és szűr
Más tantárgyakban felmerülő problémák megoldása a táblázatkezelő program segítségével
Diagram létrehozása, szerkesztése

Fogalmak

cella, oszlop, sor, cellatartomány, munkalap, munkafüzet, szöveg, szám- és logikai típus, számformátumok, dátum- és időformátum, százalékformátum, pénznemformátum; relatív, vegyes és abszolút cellahivatkozás; saját képlet szerkesztése, függvények használata, függvény paraméterezése, függvények egymásba ágyazása, diagram létrehozása, diagramtípusok, diagram-összetevők

Javasolt tevékenységek

Az iskolai élethez és más tantárgyakhoz kapcsolódó, valamint közérdekű adatok gyűjtése különböző forrásokból
Összegyűjtött adatok táblázatos elrendezése táblázatkezelő alkalmazással
A problémának megfelelő adattípusok, adatformátumok, képletek, függvények alkalmazása egy elterjedt táblázatkezelő programban
Adott feladat különböző megoldási lehetőségeinek közös elemzése
Egy feladat megoldásának kipróbálása többféle táblázatkezelő programban és online felületen

Egy-egy adatsorból többféle diagram készítése, az adatok megtévesztő ábrázolásának felismerése

Más tantárgyakhoz kapcsolódó projektben az adatok feldolgozása táblázatkezelő program segítségével és következtetések levonása az eredményekből

Témakör: **Adatbázis-kezelés**

Javasolt óraszám: **20 óra**

Tanulási eredmények

A témakör tanulása hozzájárul ahhoz, hogy a tanuló a nevelési-oktatási szakasz végére:
strukturáltan tárolt nagy adathalmazokat kezel, azokból egyedi és összesített adatokat nyer ki.

A témakör tanulása eredményeként a tanuló:
ismeri az adatbázis-kezelés alapfogalmait;
az adatbázisban interaktív módon keres, rendez és szűr.

Fejlesztési feladatok és ismeretek

Strukturált adattárolás
Adattípusok: szöveg, szám, dátum és idő, logikai
Közérdekű adatbázisok elérése, adatok lekérdezése
Szűrési feltételek megadása
Hozzáférési jogosultság szerint adatlekérés, módosítás, törlés

Fogalmak

adatbázis, adattábla, sor, rekord, oszlop, mező, adattípus, lekérdezés, jelentés; adattípusok: szöveg, szám, dátum, idő, logikai; szűrés, szűrési feltétel, logikai műveletek; hozzáférési jogosultság

Javasolt tevékenységek

Adatok lekérdezése, szűrése és nyomtatása közérdekű adatbázisokból, például menetrendekből, kulturális műsorokból, védett természeti értékekből

A hozzáférési jogosultságok elemzése az adatbázisokban, például az iskolai elektronikus naplóban, digitális könyvtárban, online enciklopédiában

Az adatbázisokra épülő online szolgáltatások, például az e-kereskedelem lehetőségeinek kipróbálása, vita azok biztonságos használatának lehetőségeiről

A biztonsági beállítások lehetőségeinek elemzése, azok hatása, majd vizsgálata a különböző közösségi médiumok mint online adatbázisok esetén

Témakör: **Algoritmizálás, formális programozási nyelv használata**

Javasolt óraszám: **20 óra**

Tanulási eredmények

A témakör tanulása hozzájárul ahhoz, hogy a tanuló a nevelési-oktatási szakasz végére:
érti az egyszerű problémák megoldásához szükséges tevékenységek lépéseit és kapcsolatukat;
ismeri a következő elemi adattípusok közötti különbségeket: egész, valós szám, karakter, szöveg, logikai;
ismeri az elemi és összetett adattípusok közötti különbségeket;
érti egy algoritmusleíró eszköz alapvető építőelemeit;
érti a típusalgoritmusok felhasználásának lehetőségeit.

A témakör tanulása eredményeként a tanuló:
példákban, feladatok megoldásában használja egy formális programozási nyelv fejlesztői környezetének alapszolgáltatásait;
szekvencia, elágazás és ciklus segítségével algoritmust hoz létre, és azt egy magas szintű formális programozási nyelven kódolja;
a feladat megoldásának helyességét teszteli;
tapasztalatokkal rendelkezik hétköznapi jelenségek számítógépes szimulációjáról;
hétköznapi, oktatáshoz készült szimulációs programokat használ;
tapasztalatokat szerez a kezdőértékek változtatásának hatásairól a szimulációs programokban.

Fejlesztési feladatok és ismeretek

Az algoritmikus gondolkodást segítő informatikai eszközök és szoftverek használata
Hétköznapi tevékenységekből a folyamat és az adatok absztrakciója
A problémamegoldó tevékenység tervezési és szervezési kérdései
A problémamegoldáshoz tartozó algoritmuselemek megismerése. Algoritmus leírása egy lehetséges módjának megismerése
Az algoritmus végrehajtásához szükséges adatok és az eredmények kapcsolatának vizsgálata
Az elemi adatok és sorozatok megkülönböztetése, kezelése és használata
Szekvencia, elágazások és ciklusok
Példák típusalgoritmus használatára
A vezérlési szerkezetek megfelelői egy formális programozási környezetben
Elágazások, feltételek kezelése, többirányú elágazás, ciklusok
Változók, értékadás. Eljárások, függvények alkalmazása
A program megtervezése, kódolása, tesztelése
Az objektumorientált szemlélet megalapozása
Mások által készített alkalmazások paramétereinek a program működésére gyakorolt hatásának vizsgálata

Fogalmak

algoritmuselemek, tervezési folyamat, adatok absztrakciója, algoritmusleírási mód, szekvencia, elágazás, ciklus, egész szám, valós szám, karakter, szöveg, sorozat, logikai adat, egyszerű algoritmusok tervezése, vezérlési szerkezetek, eljárás, függvény, kódolás, típusfeladatok, tesztelés, hibajavítás

Javasolt tevékenységek

Egy formális programozási nyelv megismerése közösen megoldott egyszerű példákon keresztül

Típusok, változók és vezérlőszerkezetek (szekvencia, elágazás, ciklus) tudatos választását igénylő feladatok önálló megoldása, a választás indoklása

Programozási feladatok megoldása során algoritmusok megismerése, leírása és kódolása

Az algoritmusok és az adatszerkezetek kapcsolatának használatát igénylő programozási feladatok megoldása, a választás indoklása

Konkrét programozási feladathoz kapcsolódó algoritmusok leírása egy lehetséges módszerrel

Feladat megoldása során a fejlesztői környezet lehetőségeinek használata (pl. tesztelés)

Feladatmegoldás strukturálatlan algoritmussal és függvények, eljárások használatával

Olyan problémák közös megoldása, amelyek során a függvények, eljárások paraméterezése a paraméterátadás különböző típusainak alkalmazását igényli

Egy saját vagy más által készített program tesztelése

Adott feladathoz készült különböző megoldások közös megbeszélése

11-12 évfolyam

A 11-12. évfolyamon a digitális kultúra tantárgy oktatását jelentősen befolyásolja a tanulók továbbtanulási szándéka. Azoknak a tanulóknak, akik digitális kultúra tantárgyból közép- vagy emelt szinten érettségi vizsgát kívánnak tenni, fel kell készülniük az érettségi vizsga követelményrendszerére. Esetükben a tananyagot ez a követelményrendszer is befolyásolja, így például az ott elvárt elméleti ismeretek rendszerezett feldolgozása is szükséges. Másrészt a tanulók a gimnázium befejezése után vagy továbbtanulnak, vagy a munka világában helyezkednek el, így valamennyi gimnazista számára fontos azoknak a kompetenciáknak a fejlesztése, amelyeket a felsőoktatási intézmények vagy a munkahelyek a digitális eszközök alkalmazásának terén elvárnak.

Míg korábban a diákok kész, főleg weben át elérhető adatbázisokkal találkoztak, abból kértek le, módosítottak adatokat, addig a 12. évfolyamon új elemként jelenik meg a strukturált adatbázis-kezelés. A diákok olyan elemi adatbázis-kezelési feladatokkal ismerkednek meg, melyekkel jól szemléltethető nagy mennyiségű, strukturált adat tárolása, feldolgozása az információszerzés érdekében.

A 11-12. évfolyamon fontos szerepet kell kapniuk az olyan összetett problémák digitális eszközökkel történő megoldásának, amelyek akár egy munkahelyen, akár egy felsőoktatási intézményben végzett kutatómunka során felmerülnek. A tanulók egyre több olyan projektmunkát végeznek, amelyekben együttműködve egy valós, de az informatikától gyakran távol eső probléma feldolgozása során kell egyszerre többféle digitális eszközt és programot használniuk.

A 11-12. évfolyamon a digitális kultúra tantárgy alapóraszáma: 144 óra.

A témakörök áttekintő táblázata:

Témakör neve	**Javasolt óraszám**
Algoritmizálás, formális programozási nyelv használata	20
Információs társadalom, e-Világ	16
Mobiltechnológiai ismeretek	22
Szövegszerkesztés	24
Online kommunikáció	12
Táblázatkezelés	22
Adatbázis-kezelés	20
A digitális eszközök használata	8
Összes óraszám:	144

Témakör: **Algoritmizálás, formális programozási nyelv használata**

Javasolt óraszám: **20 óra**

Tanulási eredmények

A témakör tanulása hozzájárul ahhoz, hogy a tanuló a nevelési-oktatási szakasz végére:
érti az egyszerű problémák megoldásához szükséges tevékenységek lépéseit és kapcsolatukat;
ismeri a következő elemi adattípusok közötti különbségeket: egész, valós szám, karakter, szöveg, logikai;
ismeri az elemi és összetett adattípusok közötti különbségeket;
érti egy algoritmusleíró eszköz alapvető építőelemeit;
érti a típusalgoritmusok felhasználásának lehetőségeit.

A témakör tanulása eredményeként a tanuló:
példákban, feladatok megoldásában használja egy formális programozási nyelv fejlesztői környezetének alapszolgáltatásait;
szekvencia, elágazás és ciklus segítségével algoritmust hoz létre, és azt egy magas szintű formális programozási nyelven kódolja;
a feladat megoldásának helyességét teszteli;
tapasztalatokkal rendelkezik hétköznapi jelenségek számítógépes szimulációjáról;
hétköznapi, oktatáshoz készült szimulációs programokat használ;
tapasztalatokat szerez a kezdőértékek változtatásának hatásairól a szimulációs programokban.

Fejlesztési feladatok és ismeretek

Az algoritmikus gondolkodást segítő informatikai eszközök és szoftverek használata
A problémamegoldó tevékenység tervezési és szervezési kérdései. Szöveges specifikáció készítése
A problémamegoldáshoz tartozó algoritmuselemek használata. Algoritmus leírása egy algoritmusleíró eszköz segítségével
Az algoritmus végrehajtásához szükséges adatok és az eredmények kapcsolata
Az elemi és összetett adatok megkülönböztetése, kezelése és használata
Egyszerű algoritmusok tervezése az alulról felfelé építkezés és a lépésenkénti finomítás elvei alapján
Egyszerű típusalgoritmus használata
A vezérlési szerkezetek megfelelői egy formális programozási környezetben
Elágazások, feltételek kezelése, többirányú elágazás, feltételes ciklusok
Eljárások, függvények alkalmazása
A program megtervezése, kódolása
Tesztelés, elemzés
Objektumorientált szemlélet
Mások által készített alkalmazások paramétereinek a program működésére gyakorolt hatásának vizsgálata

Fogalmak

algoritmuselemek, tervezési folyamat, adatok absztrakciója, algoritmusleírási mód, egész szám, valós szám, karakter, szöveg, vektor, logikai adat, egyszerű algoritmusok tervezése, vezérlési szerkezetek, eljárás, függvény, kódolás, objektumorientáltság, típusfeladatok, tesztelés, elemzés, hibajavítás, hatékonyságvizsgálat

Javasolt tevékenységek

Hétköznapi és más tantárgyakhoz kapcsolódó feladatok egyszerű algoritmusának tervezése és kódolása

Egy feladatot megoldó eljárás leírása egy algoritmusleíró eszközzel

Az algoritmus végrehajtásához szükséges adatok és eredmények kapcsolatának meghatározása

Típusalgoritmusok – összegzés, másolás, eldöntés, maximumkiválasztás – használatát igénylő problémamegoldás iskolai vagy közcélú adathalmazok használatával

Problémamegoldás a programozási feladatokban, algoritmusok alkalmazása konkrét feladatokban önállóan és teammunkában

Adott probléma megoldása vizuális és karakteres fejlesztői környezet használatával is

A vizuális fejlesztő környezet alapvető osztályainak, azok jellemzőinek, tulajdonságainak, metódusainak használatát igénylő játékos feladatok (pl. tili-toli, aknakereső, memory)

Az alapvető vezérlők használata: címke, nyomógomb, szövegmező, jelölőnégyzet, rádiógomb a felhasználói felület programozásában alkalmazói jellegű feladatok során (pl. megrendelés beviteli felülete)

Alapvető grafikus vezérlőelemek létrehozása és használata a felhasználó felület programozásában

A program helyessége, a helyes működés vizsgálata saját vagy más által készített algoritmusban, programban, tapasztalatok közös megbeszélése

Tesztelés adott nyelvi környezetben, a program különböző kimeneteinek tesztelésére alkalmas mintaadatok előállítása és használata

Adott feladathoz készült különböző megoldások közös megbeszélése

Hétköznapi és más tantárgyakhoz kapcsolódó problémák megoldása projektmunkában (pl. mérési eredmények feldolgozásával adott hipotézis vizsgálata, valószínűség-számítási feladatok, demográfiai modellek)

Témakör: **Információs társadalom, e-Világ**

Javasolt óraszám: **16 óra**

Tanulási eredmények

A témakör tanulása hozzájárul ahhoz, hogy a tanuló a nevelési-oktatási szakasz végére:
tisztában van az e-Világ – e-szolgáltatások, e-ügyintézés, e-kereskedelem, e-állampolgárság, IT-gazdaság, környezet, kultúra, információvédelem – biztonsági és jogi kérdéseivel.

A témakör tanulása eredményeként a tanuló:
a gyakorlatban alkalmazza az adatok védelmét biztosító lehetőségeket;
tisztában van a digitális személyazonosság és az információhitelesség fogalmával.

Fejlesztési feladatok és ismeretek

Az információhitelesség ellenőrzésének összetett eljárásai
A személyes adatokkal kapcsolatos etikai szabályok és törvényi előírások
Az egyén és a közösség kapcsolata az információs társadalomban
Az e-szolgáltatások főbb ismérvei

Fogalmak

e-gazdaság, e-kereskedelem, e-közigazgatás, digitális állampolgárság, e-szolgáltatások, ügyfélkapu, GDPR, adatbiztonság, információvédelem

Javasolt tevékenységek

Az információs társadalom múltjában kijelölt szakasz (például PC-k története vagy ötödik generációs számítógépek) projektmódszerrel történő feldolgozása
Az állampolgári jogok és kötelességek megadott területen történő online gyakorlása, e-ügyintézés és e-állampolgárság
Az elektronikus kommunikáció gyakorlatában felmerülő problémák megismerése, valamint az ezeket megelőző vagy ezekre reagáló biztonságot szavatoló beállítások megismerése, használata
Megfigyelések végzése és értelmezése a közösségi portálokon, keresőmotorok használata közben rögzített szokásokról, érdeklődési körökről, személyes profilokról
Az adatok és az online identitás védelmét biztosító lehetőségek alkalmazása, például a közösségi oldalakon elérhető személyes adatok keresése, korlátozása és törlése
Többszempontú, hatékony információkeresési feladatok megoldása más tantárgyak tananyagához kapcsolódó témában

Témakör: **Mobiltechnológiai ismeretek**

Javasolt óraszám: **22 óra**

Tanulási eredmények

A témakör tanulása hozzájárul ahhoz, hogy a tanuló a nevelési-oktatási szakasz végére:
céljainak megfelelően használja a mobileszközök és a számítógépek operációs rendszereit;
céljainak megfelelő alkalmazást választ, az alkalmazás funkcióira, kezelőfelületére vonatkozó igényeit megfogalmazza.

A témakör tanulása eredményeként a tanuló:
ismeri és használja a mobiltechnológiát, kezeli a mobileszközök operációs rendszereit és használ mobilalkalmazásokat;
az applikációkat önállóan telepíti;
az iskolai oktatáshoz kapcsolódó mobileszközökre fejlesztett alkalmazások használata során együttműködik társaival.

Fejlesztési feladatok és ismeretek

A mobileszközök kezelőfelületének használata, személyre szabása, egyedi igényekhez beállítása
Mobileszközök kezelése, alkalmazások futtatása, telepítése, eltávolítása
Alkalmazások erőforrásigényének felmérése
Mobileszközökre tervezett oktató- és oktatást segítő programok célszerű használata
Alkalmazás kezelőfelületének és feladatainak specifikálása
Mobiltechnológiai eszközök segítségével megvalósított együttműködés

Fogalmak

mobiltechnológia, mobileszköz; alkalmazás, applikáció; alkalmazás telepítése, eltávolítása, oktatóprogramok, oktatást segítő programok, hálózati kapcsolat, alkalmazás erőforrásigénye, alkalmazásspecifikáció

Javasolt tevékenységek

Tanulást segítő mobilalkalmazás választása, telepítése, eltávolítása
Tantárgyi mobilalkalmazás indítása, használata, beállítása, paraméterek módosítása
Projektfeladatok megoldása során a csapaton belüli kommunikáció megvalósítása mobileszközökkel
Mobilalkalmazások minősítése ergonómiai szempontok alapján
Mobilalkalmazások minősítése a rendelkezésre álló erőforrások és az alkalmazás hardverigénye alapján
Egy tantárgyi cél érdekében fejlesztendő alkalmazás kezelőfelületének és funkcióinak meghatározása

Témakör: **Szövegszerkesztés**

Javasolt óraszám: **24 óra**

Tanulási eredmények

A témakör tanulása hozzájárul ahhoz, hogy a tanuló a nevelési-oktatási szakasz végére:
ismeri egy adott feladat megoldásához szükséges digitális eszközök és szoftverek kiválasztásának szempontjait;
etikus módon használja fel az információforrásokat, tisztában van a hivatkozás szabályaival;
adatokat táblázatba rendez.

A témakör tanulása eredményeként a tanuló:
speciális dokumentumokat hoz létre, alakít át és formáz meg;
tapasztalatokkal rendelkezik a formanyomtatványok, a sablonok, az előre definiált stílusok használatáról;
etikus módon használja fel az információforrásokat, tisztában van a hivatkozás szabályaival.

Fejlesztési feladatok és ismeretek

Tipográfiai ismeretek
Hosszú dokumentumok készítése, formázása
Közösen használt dokumentum kezelése, tárolása
Korrektúra alkalmazása, változások követése. Verziókövetés
Más tantárgyakhoz kapcsolódó feladatok, formanyomtatványok, hivatalos dokumentumok

Fogalmak

karakterformázás, bekezdésformázás, oldal kialakítása, stílus, sablon, megosztott dokumentum, megjegyzés, korrektúra, változások követése

Javasolt tevékenységek

Más tantárgyakhoz kapcsolódó hosszú dokumentum szerkesztése projektmunkában, például tanulmány készítése irodalomból, történelemből, etikából
Információforrások etikus használata, például tanulmány készítésekor irodalomjegyzék beszúrása, ábrajegyzék beszúrása
Dokumentumok közös használata online felületen, például csoportmunkában kialakított tartalom létrehozása
Korrektúra alkalmazása, változások követésének bekapcsolása, például egy dokumentum tartalmának közös véleményezése

Témakör: **Online kommunikáció**

Javasolt óraszám: **12 óra**

Tanulási eredmények

A témakör tanulása hozzájárul ahhoz, hogy a tanuló a nevelési-oktatási szakasz végére:
használja a két- vagy többrésztvevős kommunikációs lehetőségeket és alkalmazásokat;
a gyakorlatban alkalmazza az adatok védelmét biztosító lehetőségeket.

A témakör tanulása eredményeként a tanuló:
az online kommunikáció során alkalmazza a kialakult viselkedési kultúrát és szokásokat, a szerepelvárásokat;
ismeri és alkalmazza az információkeresési stratégiákat és technikákat, a találati listát a problémának megfelelően szűri, ellenőrzi annak hitelességét;
ismeri és alkalmazza a fogyatékkal élők közötti kommunikáció eszközeit és formáit;
tisztában van a digitális személyazonosság és az információhitelesség fogalmával.

Fejlesztési feladatok és ismeretek

Veszélyhelyzetek az online kommunikáció folyamatában
A kollaboráció jellemzői, alkalmazási példák
A fogyatékkal élők online kommunikációját segítő hardver- és szoftvereszközök

Fogalmak

felolvasóprogram, személyi asszisztens (operációs rendszerekben), kollaboráció, kooperáció, csapatmunka, személyiséglopás, online zaklatás

Javasolt tevékenységek

Elektronikus kommunikáció szabályainak betartásával két- vagy többrésztvevős kommunikációs lehetőségek és felhőalkalmazások használata
Online közösségekben folytatott kommunikáció során a kialakult viselkedési kultúra és szokások, szerepelvárások használata. Az identitás kérdésének összetettebb kezelése, lehetséges veszélyek tudatosítása
Az adatok védelmét biztosító lehetőségek alkalmazása
Kollaboráció alkalmazása projektmunkában más tantárgyak tanulása során
Fogyatékkal élők közötti kommunikációhoz a kisegítő lehetőségek beállítása. Online kommunikációt segítő hardver- és szoftvereszközök használata
Információkeresési stratégiák és technikák alkalmazása az egyéni érdeklődésnek megfelelően más tantárgyak tanulása során

Témakör: **Táblázatkezelés**

Javasolt óraszám: **22 óra**

Tanulási eredmények

A témakör tanulása hozzájárul ahhoz, hogy a tanuló a nevelési-oktatási szakasz végére:
adatokat táblázatba rendez;
táblázatkezelővel adatelemzést és számításokat végez.

A témakör tanulása eredményeként a tanuló:
a problémamegoldás során függvényeket célszerűen használ;
nagy adathalmazokat tud kezelni;
az adatokat diagramon szemlélteti.

Fejlesztési feladatok és ismeretek

Szám, szöveg, logikai típusok
Számformátumok alkalmazása. Dátum- és idő-, pénznem-, százalékformátumok alkalmazása. Egyéni számformátum kialakítása
Saját képletek szerkesztése, cellahivatkozások használata
Hétköznapi problémák megoldása táblázatkezelővel
Adatok bevitele különböző forrásokból
Más tantárgyakban felmerülő problémák megoldása a táblázatkezelő program segítségével
Adatok elemzése, csoportosítása
Nagy adathalmazok kezelése. Keresés, rendezés, szűrés
Számítások végzése nagy adathalmazokon
Az adatok grafikus ábrázolási lehetőségei

Fogalmak

cella, oszlop, sor, cellatartomány, munkalap, munkafüzet, adatimportálás; szöveg-, szám- és logikai típus; számformátumok, dátum- és időformátum, százalékformátum, pénznemformátum, egyéni számformátum, relatív és abszolút cellahivatkozás, saját képlet szerkesztése, függvények használata, függvény paraméterezése, adatok keresése, rendezés, szűrés, adatok kiemelése formázással, diagram létrehozása, diagramtípusok, diagram-összetevők

Javasolt tevékenységek

Az iskolai élethez és más tantárgyakhoz kapcsolódó, valamint közérdekű adatok gyűjtése különböző forrásokból
Összegyűjtött adatok táblázatos elrendezése táblázatkezelő alkalmazással
A problémának megfelelő adattípusok, adatformátumok, képletek, függvények alkalmazása egy elterjedt táblázatkezelő programban
Táblázatok megosztása és közös szerkesztése online táblázatkezelő felületen
Nagyméretű adathalmaz elemzése a táblázatkezelő program lehetőségeivel
Összefüggések keresése nagyméretű adathalmazban a táblázatkezelő program eszközeivel
Adott feladat különböző megoldási lehetőségeinek közös elemzése

Más tantárgyakhoz kapcsolódó projektben az adatok feldolgozása táblázatkezelő program segítségével, és következtetések levonása az eredményekből

Témakör: **Adatbázis-kezelés**

Javasolt óraszám: **20 óra**

Tanulási eredmények

A témakör tanulása hozzájárul ahhoz, hogy a tanuló a nevelési-oktatási szakasz végére:
strukturáltan tárolt nagy adathalmazokat kezel, azokból egyedi és összesített adatokat nyer ki;
a feladatmegoldás során az adatbázisba adatokat visz be, módosít és töröl, űrlapokat használ, jelentéseket nyomtat.

A témakör tanulása eredményeként a tanuló:
ismeri az adatbázis-kezelés alapfogalmait;
az adatbázisban interaktív módon keres, rendez és szűr.

Fejlesztési feladatok és ismeretek

Strukturált adattárolás
Adattípusok: szöveg, szám, dátum, idő, logikai
Táblakapcsolatok létrehozása, felhasználása
Lekérdezések készítése
Szűrési feltételek megadása
Függvényhasználat adatok összesítésére
Jelentések készítése
Adatok módosítása, hozzáfűzése, törlése
Közérdekű adatbázisok elérése

Fogalmak

adatbázis, adattábla; sor, rekord; oszlop, mező; adattípus, kapcsolat, importálás, lekérdezés, jelentés; adattípusok: szöveg, szám, dátum, idő, logikai; összeg, átlag, szélsőérték, darabszám, szűrés, szűrési feltétel, logikai műveletek, hozzáférési jogosultság

Javasolt tevékenységek

Adatok szűrése, lekérdezése és nyomtatása online adatbázisokból, például menetrendekből, film- és kulturális adatbázisokból, nyilvános adattárakból, az elektronikus naplóból
Adatok szűrése, lekérdezése és nyomtatása egytáblás és többtáblás adatbázisokból adatbázis-kezelő rendszer segítségével
Adott adathalmaz, például települési, népesedési adatok esetén érvelés az adathalmaz táblázatkezelővel vagy adatbázis-kezelő rendszerrel történő feldolgozása mellett
A hétköznapi, iskolai élethez és más tantárgyakhoz kapcsolódó, valamint közérdekű adatok gyűjtése és adatbázis-kezelő programba való bevitele
Adott problémának megfelelő adattípusok választása, szűrési és lekérdezési feltételek, összesítő függvények alkalmazása egy adatbázis-kezelő programban
Adott feladat különböző megoldási lehetőségeinek közös elemzése

Összefüggések keresése nagyméretű adathalmazban
Más tantárgyakhoz kapcsolódó projektben adatok feldolgozása és következtetések levonása

Témakör: **A digitális eszközök használata**
Javasolt óraszám: **8 óra**

Tanulási eredmények

A témakör tanulása hozzájárul ahhoz, hogy a tanuló a nevelési-oktatási szakasz végére:
ismeri és tudja használni a célszerűen választott informatikai eszközöket és a működtető szoftvereit, ismeri a felhasználási lehetőségeket;
követi a technológiai változásokat a digitális információforrások használatával;
céljainak megfelelően használja a mobileszközök és a számítógépek operációs rendszereit.

A témakör tanulása eredményeként a tanuló:
ismeri a digitális eszközök és a számítógépek fő egységeit, ezek fejlődésének főbb állomásait, tendenciáit;
tudatosan alakítja informatikai környezetét. Ismeri az ergonomikus informatikai környezet jellemzőit, figyelembe veszi a digitális eszközök egészségkárosító hatásait, óvja maga és környezete egészségét;
használja az operációs rendszer segédprogramjait, és elvégzi a munkakörnyezet beállításait;
igénybe veszi az operációs rendszer és a számítógépes hálózat alapszolgáltatásait;
használja az állományok tömörítését és a tömörített állományok kibontását;
tisztában van a digitális kártevők elleni védekezés lehetőségeivel;
önállóan használja az informatikai eszközöket, elkerüli a tipikus felhasználói hibákat, elhárítja az egyszerűbb felhasználói hibákat.

Fejlesztési feladatok és ismeretek

Az informatikai eszközök egészségre gyakorolt hatásai; a károsító hatások csökkentése
A digitális eszközök főbb egységei, azok fejlődéstörténetének főbb állomásai
Operációs rendszer segédprogramjai
Állomány- és mappatömörítés
Digitális kártevők elleni védekezés
Tudatos felhasználói magatartás erősítése, a felelős eszközhasználat kialakítása, tudatosítása; etikus információkezelés
Felhőszolgáltatások igénybevétele, használata a csoportmunkában
Állományok kezelése és megosztása a felhőben, jogosultságok kiosztása, kezelése

Fogalmak

ergonómia; lokális, illetve hálózati fájl- és mappaműveletek; tömörítés, digitális kártevők és védekezés ellenük, mobileszközök operációs rendszere, felhőszolgáltatások, szinkronizálás, jogosultságok, etikus információkezelés, távmunka digitális eszközökkel

Javasolt tevékenységek

Projektfeladathoz szükséges digitális eszközök kiválasztása, ergonomikus munkakörnyezet kialakítása mind szoftveres, mind hardveres szempontból

A digitális eszközök biztonságos használatához szükséges lépések megtétele, az eszköz szoftveres karbantartása, vírusvédelme

Az együttműködéshez szükséges állományok megosztása, szinkronizálása számítógépes hálózat segítségével

Az informatika tudománytörténetéhez kapcsolódó bemutató vagy weboldal készítése

Digitális kultúra

Szépészet ágazat (Fodrász szakképesítés)

Évfolyam	9.	10.	11.	12.
Óraszám / hét	2	1	0	1
Össz. óra	72	36	0	36

Bevezetés

A digitális kultúra tantárgy olyan kompetenciák megszerzését teszi lehetővé, amelyek a mindennapi életben nélkülözhetetlenek, és elősegítik az információs társadalom változásaihoz történő folyamatos alkalmazkodást. A technológia fejlődése, az információ szerepének felértékelődése, az egyén digitális környezetben elfoglalt helye és a közösségi kapcsolatok új típusú tudást igényelnek. A tantárgy olyan naprakész ismeretek átadását és olyan készségek kialakítását teszi lehetővé, amelyek biztos alapot kínálnak a tanuló számára az információs társadalomba való sikeres beilleszkedéshez. A tantárgy keretében végzett tevékenység biztosítja a digitális kompetenciák megszerzését, alkalmazását, egyúttal megteremti az elsajátított tudás aktív, önálló bővítésének a lehetőségét olyan új ismeretekkel, melyek elérése a digitális kommunikációs csatornák és eszközök igénybevételének segítségével valósulhat meg. A digitális kompetenciák a reális önértékelésben és önérvényesítésben, az informált adatfelhasználásban, az információszerzésben és -szelektálásban, valamint az egyén és a közösség által létrehozott eredményeknek és produktumoknak a digitális környezetben történő megosztásában játszhatnak szerepet. A digitális eszközökkel megvalósított hatékony és kreatív problémamegoldás, tudásépítés és együttműködés kialakítását azok az ismeretek, készségek és attitűdök alapozzák meg, amelyeket a tanuló a digitális kultúra tantárgy tanulása során sajátít el, szerez meg. A tantárgyi tevékenységek révén kialakított kompetenciák túlmutatnak e tanulási terület keretein, beágyazódnak más tantárgyak tanulásába. A technika és tervezés tantárgy a klasszikus és a korszerű, megújult technika ismereteire alapozva a tanuló gyakorlati tevékenységét helyezi előtérbe. A tantárgyi tevékenységek során teret kap a kétkezi munka és a korszerű technológiára támaszkodó digitális anyagmegmunkálás. A hagyományokat és értékeket megőrző tartalom kiegészül a 21. században elvárt tudástartalmakkal. A tanulók olyan feladatokat kapnak, melyek tevékenységelemeinek végzése megvilágítja számukra, mit jelent a környezet szervezett átalakítása, miként járulnak hozzá a tudományos eredmények a technikai újításokhoz, milyen speciális tudást igényel a korszerű eszközök használata, milyen körülmények között lehetséges és milyen eredményekre vezet az emberi és gépi munkával végzett tevékenység. A tanulási folyamat gamifikált környezetben, hagyományos és digitális alkotóműhelyekben, csoportos tevékenység keretében valósul meg, ahol lehetőség nyílik rá, hogy a tanulók segítsenek egymásnak, ugyanakkor tanuljanak is egymástól. A tevékenység

mozgatórugója az alkotás iránti vágy és a kész alkotás felett érzett büszkeség. Az ember környezet átalakító tevékenységének, felelősségének. A digitális átalakulás komoly kihívást jelent oktatási rendszerünk számára. Ahhoz ugyanis, hogy tanulóink sikeresen érvényesüljenek a társadalmi életben és megfeleljenek a gazdaság munkaerőpiaci elvárásainak, el kell sajátítaniuk a felmerülő problémák digitális eszközökkel, eljárásokkal történő megoldását is. Mivel az informatikai eszközök fejlődése folyamatosan olyan új lehetőségeket tár fel, amelyekkel korábban nem találkoztunk, a tanulók digitális kompetenciájának fejlesztése nem csupán az informatikai tudás átadását jelenti, hanem a tanulók digitális kultúrájának sokoldalú fejlesztését is igényli. Ez természetesen valamennyi tanulási területen megjelenik, azonban a szükséges szakmai és módszertani hátteret és koherenciát a digitális kultúra tantárgy biztosítja.

A tanulók digitális kultúráját a középiskolában is elsősorban gyakorlati problémák tudatos és célszerű megoldásával fejlesztjük, amelyben nagy szerepet kell kapnia a tanulók kreativitásának és együttműködésének is. A problémák összetettségében építünk a korosztályra jellemző, magasabb absztrakciós szintre, és célként már megjelenik az elméleti tudás rendszerezése és mélyítése is. A középiskolás korosztálynál is fontos, hogy a hagyományos PC-központú megközelítés helyett egy sokkal szélesebb spektrumot bemutató és használó rendszert írjunk le. Az ismeretszerzés, kompetenciafejlesztés, tudásépítés és -alkalmazás szempontjából a mindennapokban megjelenő, a diákok életében jelen lévő hálózati, mobil- és webes eszközök is kiemelt szerepet kapnak.

A digitális kultúra tantárgy célja olyan naprakész ismeretek és készségek átadása és kialakítása, amelyek a tanulót az információs társadalom sikeres és hasznos tagjává teszik. A tantárgy keretében fontos szerepet kap az algoritmizálás és kódolás, mivel elősegíti az olyan kompetenciák fejlesztését, mint a problémák digitális környezetben történő megoldása, a kreativitás, az együttműködés és a logikus gondolkodás. A tantárgy tanulása-tanítása során kialakított kompetenciákat a tanuló képes lesz egyéb tudásterületeken is alkalmazni, megszerzi az alapvető digitális kompetenciákat. A digitális kultúra tantárgy fontos feladata, hogy a tanuló képes legyen a felmerülő problémákat a digitális környezet eszközeivel megoldani, igénybe tudja venni az információs társadalom, e-Világ szolgáltatásait, eleget tudjon tenni az állampolgári kötelességeinek. A foglalkozások tervezésében és lebonyolításában – az eltérő tudásszinttel rendelkező tanulók fejlesztése terén – nagy lehetőségeket kínál a digitális technológia alkalmazása. A jelenkor kihívásaira reagálva az iskolai tanulás és különösképpen a digitális kultúra tantárgy feladata, hogy támogassa a fiatalokat a technológiával való kapcsolattartásban, segítsen nekik kibővíteni és kiterjeszteni a technológia használatát a projektfeladatok teljesítésében, az önálló és csoportos tanulásban, az önképzésben, szem előtt tartva a kreatív alkalmazás ösztönzését.

A digitális kultúra tantárgy tanulásának legalapvetőbb célja, hogy a tanuló:

7. megszerezze a digitális írástudás, a problémamegoldás és az információs technológia – mint a tantárgy három fő témakörének – ismereteit;
8. felkészüljön a digitális kompetenciák széles körű alkalmazására úgy, hogy arra a más tudásterületekhez tartozó tananyagok feldolgozásakor már építeni tudjon;
9. rendszerezni tudja a digitális eszközök más forrásokból származó tudáselemeit;
10. ismerje a digitális eszközök használatával járó veszélyek kezelését, az ellenük való védekezést;

11. fejlessze tudatos felhasználói attitűdjét mind az egyén, mind a közösség, mind a társadalom szintjén;
12. megtanulja a problémák digitális eszközökkel való megoldásának módjait, beleértve egy adott probléma megoldásához szükséges algoritmusok értelmezését, kiválasztását, módosítását, illetve létrehozását.

A digitális kultúra tantárgy a Nemzeti alaptantervben rögzített kulcskompetenciákat az alábbi módon fejleszti:

A tanulás kompetenciái: A digitális kultúra tanulása során a tanuló képessé válik a digitális környezetben, felhőalapú információmegosztó rendszerekben megszerezhető tudáselemek keresésére, szűrésére, rendszerezésére, továbbá tudásépítő folyamataikban való alkotó felhasználására.

A kommunikációs kompetenciák: A digitális kultúra tantárgy fejleszti az eszközhasználatot, így különösen a kommunikációs eszközök használatát.

A digitális kompetenciák: A digitális kultúra tantárgy elsősorban a digitális kompetenciákat fejleszti. Ezeket a tanuló képes lesz egyéb tudásterületeken, a mindennapi életben is alkalmazni. A tantárgy segíti a kreatív alkotótevékenységhez szükséges képességek kialakítását és fejlesztését is.

A matematikai, gondolkodási kompetenciák: A digitális kultúra keretében végzett tevékenység fejleszti a tanulónak a problémák megoldása során szükséges analizáló, szintetizáló és algoritmizáló gondolkodását.

A személyes és társas kapcsolati kompetenciák: A digitális kultúra tantárgy keretében végzett tevékenység fejleszti a tanuló online térben történő közös feladatmegoldáshoz, kapcsolatteremtéshez, alkotótevékenységhez szükséges képességeit, továbbá fejleszti a felelősségtudatot a különböző felületeken való információmegosztás során. Az online térben elősegíti a szerepelvárásoknak megfelelő kommunikációs stílus kialakítását.

A kreativitás, a kreatív alkotás, önkifejezés és kulturális tudatosság kompetenciái: A digitális kultúra tantárgy keretében végzett tevékenység kialakítja azokat a biztos és koherens kompetenciákat, melyek birtokában lehetőség nyílik az önkifejezési tevékenységek szélesebb körben történő bemutatására.

Munkavállalói, innovációs és vállalkozói kompetenciák: A digitális kultúra tantárgy keretében végzett tevékenység fejleszti a tanuló azon képességét, hogy alkalmazkodni tudjon a változó környezethez, képes legyen tudását folyamatosan felülvizsgálni és frissíteni, ahogyan azt a munkaerőpiac megkívánja. Fejleszti továbbá a munka világában alapkövetelményként megjelenő élethosszon át tartó tanulás és flexibilitás képességét.

A digitális kultúra tantárgy fejlesztési feladatait a Nat a középiskolában is négy témakör köré szervezi, amelyek szervesen kapcsolódnak egymáshoz.

Az *informatikai eszközök használata* önálló tartalmi elemként csak a közép- és emelt szintű érettségi vizsgát közvetlenül előkészítő kurzusokban jelenik meg, elsősorban a 11-12. évfolyamon. Ezt a fejlesztési területet integráltan dolgozzuk fel akkor, amikor az adott eszköz használata azt szükségessé teszi. A tanuló ugyanakkor több olyan témakörrel is találkozik, ahol az elméleti háttér fontos alapokat biztosít a feladatok gyakorlati megoldásához (pl. grafika,

adatbázis-kezelés). A tananyag feldolgozása során támaszkodnunk kell a tanulók különböző informális tanulási utakon megszerzett tudására, melyet kiegészítünk, rendszerezünk. A javasolt óraszám nem egyszeri, lezárható témafeldolgozást jelent, hanem egy becsült, összegzett elképzelést.

A *digitális írástudást* a szakképző iskolás, technikus tanulóktól a többi tantárgy tananyagának feldolgozása során, az iskolai élet egyéb területein, a hétköznapi életben és később, a felsőoktatásban is elvárják. A digitális írástudás alapjait a tanulók az általános iskolában megszerezték. A szakképző iskolában, technikumban ezt a tudást a tanulók életkori sajátosságainak megfelelően összetettebb problémákon – együttműködésben a többi tantárgy oktatóival – ismételjük, alkalmazzuk, illetve néhány ponton kiegészítjük (pl. körlevélkészítés, vektorgrafika, weblapkészítés). Nem egy szoftver részletes funkcionalitásának ismeretére kell törekednünk, hanem a tanulóknak minél több célprogrammal minél több szituációban érdemes találkozniuk. Ki kell alakítani a megfelelő szemléletet ahhoz, hogy a tanuló a későbbiekben olyan szoftvereket is bátran, önállóan megismerjen, alkalmazzon, amelyek nem voltak részei a formális iskolai tanulásának.

A *problémamegoldás informatikai eszközökkel és módszerekkel* a hétköznapi élethelyzetek, a tanulási feladatok, a munkavégzés, a felsőoktatás fontos részét képezi. A feladatok eredményes megoldásához azok megértése, részekre bontása és tervezett, precíz végrehajtása szükséges. A problémamegoldás egyre gyakrabban digitális eszközökkel történik, ezért a digitális kultúra tantárgy tanulási eredményei között kiemelt szerepet kap.

Az algoritmizálás, programozás ismerete elősegíti az olyan elvárt készségek fejlesztését, amelyek a digitális eszközökkel történő problémamegoldásban, a kreativitás kibontakozásában és a logikus gondolkodásban nélkülözhetetlenek. A középfokú oktatásban, az életkori sajátosságoknak megfelelően, fontos szerepet kap az algoritmusok megfogalmazása, létrehozása, és adott problémák megoldása során azok alkalmazása. Míg a tanulók az általános iskolában a blokkprogramozás eszközeivel ismerkedtek meg, szakképző iskolai tanulmányaikban a grafikus felületet is kezelő fejlesztői környezetben egy könnyen tanulható programozási nyelvvel találkoznak.

Az *információs technológiákat* nem csak a digitális szolgáltatások igénybevételéhez használjuk, azok ma már az állampolgári jogok és kötelezettségek teljesítéséhez is szükségesek. A webes és mobilkommunikációs eszközök széles választéka, felhasználási területük gazdagsága lehetővé teszi a tanórák rugalmas alakítását, és szükségessé teszi a tanulók bevonását a tanulási folyamat tervezésébe, egyéni adottságaikhoz, szükségleteikhez igazítva – beleértve ebbe a tanulók saját mobileszközeinek alkalmazását is. A témakör feldolgozása során nem a technikai újdonságokra kell helyezni a hangsúlyt, hanem az „okos eszközök” „okos használatára”, vagyis a tudatos felhasználói és vásárlói magatartás alakítására, a biztonsági okokból bevezetett korlátozások megismerésére és elfogadására.

FŐ TÉMAKÖRÖK A 9–12. ÉVFOLYAMON

12. Algoritmizálás, formális programozási nyelv használata
13. Információs társadalom, e-Világ
14. Mobiltechnológiai ismeretek
15. Szövegszerkesztés
16. Számítógépes grafika

17. Multimédiás dokumentumok készítése
18. Online kommunikáció
19. Publikálás a világhálón
20. Táblázatkezelés
21. Adatbázis-kezelés
22. A digitális eszközök használata

9–10. évfolyam

A 8. évfolyam végére a tanulók a *digitális írástudás* alapjainak elsajátítását lezárták. A 9–10. évfolyamon feladatunk a tanulók tudásának egy szintre hozása, felkészítése a szakképző iskolában, technikumban elvárt, a korábbinál bonyolultabb feladatok megoldására. Ugyancsak feladatunk az új környezetben a tanulók közötti együttműködés fejlesztése. A differenciált fejlesztés lehetőséget teremt arra, hogy a tanulók egy-egy részterületen, egyéni érdeklődésüknek megfelelően elmélyültebb munkát végezzenek.

A *programozás és algoritmizálás* témaköreiben a tanulók új kihívással találkoznak. Míg korábban a blokkprogramozás segítségével gyakran közvetlenül vezéreltek eszközöket, most magasabb szintű absztrakciót igénylő feladatokat oldanak meg hagyományosnak nevezhető, azaz a programkód közvetlen beírását elváró fejlesztői környezetben. Célszerű a fejlesztői környezetet és a programozási nyelvet úgy megválasztani, hogy az lehetőséget adjon az elterjedt grafikus felületek alkalmazására, továbbá könnyen kezelhető és hiteles, azaz akár ipari környezetben is elterjedt legyen.

A 9–10. évfolyamon a digitális kultúra tantárgy alapóraszáma: 108 óra.

A témakörök áttekintő táblázata:

Témakör neve	**Javasolt óraszám**
A digitális eszközök használata	5
Szövegszerkesztés	20
Információs társadalom, e-Világ	4
Mobiltechnológiai ismeretek	5
Számítógépes grafika	8
Multimédiás dokumentumok készítése	8
Online kommunikáció	8
Publikálás a világhálón	8
Táblázatkezelés	20
Adatbázis-kezelés	10
Algoritmizálás, formális programozási nyelv használata	12
Összes óraszám:	108

Témakör: **A digitális eszközök használata**

Javasolt óraszám: **5 óra**

Tanulási eredmények

A témakör tanulása hozzájárul ahhoz, hogy a tanuló a nevelési-oktatási szakasz végére:
ismeri és tudja használni a célszerűen választott informatikai eszközöket és a működtető szoftvereit, ismeri a felhasználási lehetőségeket;
követi a technológiai változásokat a digitális információforrások használatával;
céljainak megfelelően használja a mobileszközök és a számítógépek operációs rendszereit;
Az adatok biztonságosan tárolja.

A témakör tanulása eredményeként a tanuló:
ismeri a digitális eszközök és a számítógépek fő egységeit, ezek fejlődésének főbb állomásait, tendenciáit;
tudatosan alakítja informatikai környezetét. Ismeri az ergonomikus informatikai környezet jellemzőit, figyelembe veszi a digitális eszközök egészségkárosító hatásait, óvja maga és környezete egészségét;
használja az operációs rendszer segédprogramjait, és elvégzi a munkakörnyezet beállításait;
igénybe veszi az operációs rendszer és a számítógépes hálózat alapszolgáltatásait;
használja az állományok tömörítését és a tömörített állományok kibontását;
tisztában van a digitális kártevők elleni védekezés lehetőségeivel;
önállóan használja az informatikai eszközöket, elkerüli a tipikus felhasználói hibákat, elhárítja az egyszerűbb felhasználói hibákat.

Fejlesztési feladatok és ismeretek

Az informatikai eszközök egészségre gyakorolt hatásai; a károsító hatások csökkentése
Az informatikai eszközök működési elveinek megismerése
A digitális eszközök főbb egységei
Az informatikai eszközök, mobileszközök operációs rendszerei
Operációs rendszer segédprogramjai
Állomány- és mappatömörítés
Digitális kártevők elleni védekezés
Tudatos felhasználói magatartás erősítése, a felelős eszközhasználat kialakítása, tudatosítása; etikus információkezelés
Felhőszolgáltatások igénybevétele, használata a csoportmunkában
Állományok kezelése és megosztása a felhőben

Fogalmak

digitális kamera, adtavédelem, ergonómia, periféria, kommunikációs eszközök; lokális, illetve hálózati fájl- és mappaműveletek; tömörítés, digitális kártevők és védekezés ellenük, mobileszközök operációs rendszere, felhőszolgáltatások, szinkronizálás, etikus információkezelés

Javasolt tevékenységek

- Projektfeladathoz szükséges digitális eszközök kiválasztása, ergonomikus munkakörnyezet kialakítása mind szoftveres, mind hardveres szempontból
- A digitális eszközök biztonságos használatához szükséges lépések megtétele, az eszköz szoftveres karbantartása, vírusvédelme
- Az együttműködéshez szükséges állományok megosztása számítógépes hálózat segítségével

Témakör: **Szövegszerkesztés**
Javasolt óraszám: **20 óra**

Tanulási eredmények

A témakör tanulása hozzájárul ahhoz, hogy a tanuló a nevelési-oktatási szakasz végére:
ismeri egy adott feladat megoldásához szükséges digitális eszközök és szoftverek kiválasztásának szempontjait;
adatokat táblázatba rendez;
etikus módon használja fel az információforrásokat, tisztában van a hivatkozás szabályaival.

A témakör tanulása eredményeként a tanuló:
speciális dokumentumokat hoz létre, alakít át és formáz meg;
tapasztalatokkal rendelkezik a formanyomtatványok, a sablonok, az előre definiált stílusok használatáról.

Fejlesztési feladatok és ismeretek

Tipográfiai ismeretek
Önéletrajz, kérvény, hivatalos levél, formanyomtatvány készítése
Adatok kezelése, szűrése, rendezése körlevél készítése céljából. Körlevél készítése
Hosszú dokumentumok készítése, formázása. Élőfej és élőláb kialakítása, lábjegyzet, tartalomjegyzék létrehozása
Különböző formátumú produktumok készítése, a megfelelő formátum célszerű kiválasztása
Más tantárgyhoz kapcsolódó feladatok

Fogalmak

karakterformázás, bekezdésformázás, élőfej és élőláb, oldal elrendezése, oldalszám, stílus, sablon, körlevél, törzsdokumentum, lábjegyzet, tartalomjegyzék, szakasztörés, hasáb

Javasolt tevékenységek

Formanyomtatványok, sablonok alkalmazása, például iratminta, kérdőív készítése
Önéletrajz, kérvény, hivatalos levél, formanyomtatvány készítése
Körlevél – például értesítők, meghívók – készítése

Adott nyersszöveg felhasználásával hosszú dokumentum formázása (például tartalomjegyzék, lábjegyzet beillesztése, hasábok, szakaszonként eltérő laptájolás, élőfej, élőláb kialakítása), az információforrások szabályos megnevezése, hivatkozása

Más tantárgyakhoz kapcsolódó tanulmány vagy beszámoló készítése projektmunka keretében

Témakör: **Információs társadalom, e-Világ**

Javasolt óraszám: **4 óra**

Tanulási eredmények

A témakör tanulása hozzájárul ahhoz, hogy a tanuló a nevelési-oktatási szakasz végére:

tisztában van az e-Világ – e-szolgáltatások, e-ügyintézés, e-kereskedelem, e-állampolgárság, IT-gazdaság, környezet, kultúra, információvédelem – biztonsági és jogi kérdéseivel;

Az elektronikus szolgáltatások szerepének felismerése, a szolgáltatások mérlegelő használata.

A fogyasztói viselkedést meghatározó módszerek felismerése a médiában.

A témakör tanulása eredményeként a tanuló:

a gyakorlatban alkalmazza az adatok védelmét biztosító lehetőségeket;

tisztában van a digitális személyazonosság és az információhitelesség fogalmával.

Fejlesztési feladatok és ismeretek

Az információ megjelenési formái, jellemzői

Az információhitelesség ellenőrzésének egyszerű módjai

A személyes adatok védelmének fontosabb szabályai

Személyhez köthető információk és azok védelme

Fogalmak

adat, információ, csatorna, személyes adat, e-ügyintézés, e-személyi igazolvány, e-kereskedelem, e-szolgáltatások, elektronikus aláírás, álhír, lánclevél, elektronikus szolgáltatás, regisztráció, leiratkozás, azonosító, jelszó, mérlegelő használat.

Javasolt tevékenységek

Az állampolgári jogok és kötelességek online gyakorlása, például bejelentkezés egészségügyi vizsgálatra vagy közérdekű adatok keresése

Az elektronikus kommunikáció gyakorlatában felmerülő problémák megismerése, valamint az ezeket megelőző vagy ezekre reagáló biztonságot szavatoló beállítások megismerése, használata

Személyes adatok kérésének, rögzítésének megfigyelése a közösségi portálokon, a keresőmotorok használatában

Az adatok és az online identitás védelmét biztosító lehetőségek alkalmazása, például a közösségi oldalakon elérhető személyes adatok keresése, korlátozása és törlése

Érdeklődési körnek, tanulmányoknak megfelelő információk keresése valamelyik keresőmotorban, és a találatok hatékony szűrése

Iskolai környezetnek megfelelő e-szolgáltatások használata

Témakör: **Mobiltechnológiai ismeretek**

Javasolt óraszám: **5 óra**

Tanulási eredmények

A témakör tanulása hozzájárul ahhoz, hogy a tanuló a nevelési-oktatási szakasz végére:
ismeri és használja a mobiltechnológiát, kezeli a mobileszközök operációs rendszereit és használ mobilalkalmazásokat.

A témakör tanulása eredményeként a tanuló:
az applikációkat önállóan telepíti;
céljainak megfelelően használja a mobileszközök és a számítógépek operációs rendszereit;
az iskolai oktatáshoz kapcsolódó mobileszközökre fejlesztett alkalmazások használata során együttműködik társaival.

Fejlesztési feladatok és ismeretek

A mobiltechnológia körébe tartozó eszközök ismerete
Mobileszközök kezelése, alkalmazások futtatása, telepítése, eltávolítása
Mobileszközökre tervezett oktató- és oktatást segítő programok használata
Mobiltechnológiai eszközök segítségével megvalósított együttműködés

Fogalmak

mobiltechnológia, mobileszköz, alkalmazás, applikáció, alkalmazás telepítése, alkalmazás eltávolítása, kezelőfelület, oktatóprogramok, oktatást segítő programok, hálózati kapcsolat

Javasolt tevékenységek

Tanulást segítő mobilalkalmazás választása, telepítése, eltávolítása
Tantárgyi mobilalkalmazás indítása, használata, beállítása, paraméterek módosítása
Projektfeladatok megoldása során a csapaton belüli kommunikáció megvalósítása mobileszközökkel

Témakör: **Számítógépes grafika**

Javasolt óraszám: **8 óra**

Tanulási eredmények

A témakör tanulása hozzájárul ahhoz, hogy a tanuló a nevelési-oktatási szakasz végére:
létrehozza az adott probléma megoldásához szükséges rasztergrafikus ábrákat;
létrehoz vektorgrafikus ábrákat.

A témakör tanulása eredményeként a tanuló:
tisztában van a raszter-, a vektorgrafikus ábrák tárolási és szerkesztési módszereivel.

Fejlesztési feladatok és ismeretek

Digitális képek jellemzőinek és tárolásának megismerése
A rasztergrafikus kép jellemzői: felbontás, színmélység
Rasztergrafikus rajzolóprogram használata
Színrendszerek, alakzatok színezése, átlátszóság, takarás, vágás
Dokumentumszerkesztő program alakzataival ábra készítése minta vagy leírás alapján
Rasztergrafikus és vektorgrafikus ábra tárolási módszerének ismerete
Alakzatok egymáshoz képest történő elrendezése: igazítás, elosztás, rétegek, transzformációk
Vektorgrafikus szerkesztőprogram használata
Alakzatok rajzolása: rajzolóeszközök, pont, szakasz, ellipszis, kör, téglalap
Vektorgrafikus ábra elkészítése minta vagy leírás alapján
Vektorgrafikus ábrakészítés algoritmikus tervezése
Alakzat tulajdonságainak módosítása: méret, szegély, kitöltés, feliratozás, átlátszóság, transzformációk: elforgatás, tükrözés
Alakzatok egymáshoz viszonyított elrendezése: igazítás, elosztás, rétegek, eltolás, forgatás, csoportosítás, kettőzés, klónozás
Görbék, csomópontok felhasználása rajzok készítésében. Csomópontműveletek
Raszter- és vektorgrafikus ábrák konverziója
Elemi műveletek 3D-s modellel

Fogalmak

rajzolóeszközök, színrendszerek, képfájlformátumok, felbontás, színmélység, pont, szakasz, ellipszis, kör, téglalap, átlátszóság, takarás, vágás, elforgatás, eltolás, tükrözés, feliratozás, igazítás, elosztás, rétegek, transzformációk, rasztergrafika, vektorgrafika, vonal, kör, ellipszis, sokszög, törött vonal, spirál, csillag, szín, színátmenet, vastagság, vonalvégződés, szaggatottság, csoportosítás, kettőzés, klónozás, csomópont, csomópontműveletek, 3D-s alakzat

Javasolt tevékenységek

Más tantárgyak tananyagához kapcsolódó témában kép, hang és video önálló rögzítése és tárolása digitális eszközökkel
A tárolt multimédiás elemek társakkal történő megosztása és feldolgozása
Digitális képek képkorrekciója, amely a további alkalmazáshoz vagy feldolgozáshoz szükséges

Bittérképes rajzolóprogrammal ábrák készítése más tantárgyak tananyagához kapcsolódó témában

Más tantárgyak tananyagához kapcsolódó témában ábrakészítés bemutatókészítő vagy szövegszerkesztő program vektorgrafikus rajzeszközeivel

Logók, piktogramok készítése geometrikus alakzatokból vektorgrafikus szerkesztőprogram használatával

Az elkészített vektorgrafikus ábrák átalakítása görbék, csomópontok módosításával, transzformációk végrehajtásával

Vektorgrafikus ábrakészítés algoritmikus tervezése

Raszter- és vektorgrafikus ábrák konverziója egy adott felhasználás igényeinek megfelelően

Egyszerű 3D-s alakzat létrehozása, meglévő 3D-s alakzat elemi módosítása

Témakör: **Multimédiás dokumentumok készítése**

Javasolt óraszám: **8 óra**

Tanulási eredmények

A témakör tanulása hozzájárul ahhoz, hogy a tanuló a nevelési-oktatási szakasz végére:
digitálisan rögzít képet, hangot és videót, azokat manipulálja;
ismeri egy adott feladat megoldásához szükséges digitális eszközök és szoftverek kiválasztásának szempontjait.

A témakör tanulása eredményeként a tanuló:
alkalmazza az információkeresés során gyűjtött multimédiás alapelemeket új dokumentumok készítéséhez;
gyakorlatot szerez a fotó-, hang-, video-, multimédia-szerkesztő, a bemutatókészítő eszközök használatában.

Fejlesztési feladatok és ismeretek

Multimédia állományok manipulálása
Az információkeresés során gyűjtött multimédiás alapelemek felhasználásával új dokumentumok létrehozása
Más tantárgyak projektfeladatainak bemutatása multimédiás dokumentumok alkalmazásával

Fogalmak

fénykép, video, hangállomány készítése; fotó-, hang-, video-, multimédia-szerkesztő; digitális képfeldolgozás, -megosztás

Javasolt tevékenységek

Multimédia állományok (kép, hang, video) digitális rögzítése – például szkennerrel, digitális fényképezőgéppel, okostelefonnal – és manipulálása
Adott probléma megoldásához az információkeresés során gyűjtött multimédiás alapelemek felhasználásával új dokumentumok létrehozása, például kép, videorészlet beszúrása a bemutatóba
Más tantárgyak projektfeladatainak megoldásához szükséges digitális eszközök és szoftverek kiválasztása. A projektfeladat bemutatása multimédiás dokumentumok alkalmazásával

Témakör: **Online kommunikáció**

Javasolt óraszám: **8 óra**

Tanulási eredmények

A témakör tanulása hozzájárul ahhoz, hogy a tanuló a nevelési-oktatási szakasz végére:
használja a két- vagy többrésztvevős kommunikációs lehetőségeket és alkalmazásokat;
a gyakorlatban alkalmazza az adatok védelmét biztosító lehetőségeket.

A témakör tanulása eredményeként a tanuló:
az online kommunikáció során alkalmazza a kialakult viselkedési kultúrát és szokásokat, a szerepelvárásokat;
ismeri és alkalmazza az információkeresési stratégiákat és technikákat, a találati listát a problémának megfelelően szűri, ellenőrzi annak hitelességét;
ismeri és alkalmazza a fogyatékkal élők közötti kommunikáció eszközeit és formáit.

Fejlesztési feladatok és ismeretek

Az online kommunikáció jellemzői
Az identitás kérdésének összetettebb problémái az online kommunikáció során
Az online közösségek szerepe, működése

Fogalmak

chat, online közösség, kisegítő lehetőségek (az operációs rendszerben), digitális identitás, önérvényesítés, tolerancia

Javasolt tevékenységek

Elektronikus kommunikáció szabályainak betartásával két- vagy többrésztvevős kommunikációs lehetőségek és alkalmazások használata
Online közösségekben folytatott kommunikáció során a kialakult viselkedési kultúra és szokások, szerepelvárások használata
A hálózati, közösségi portálok identitáskérdésének összetettebb kezelése, elemzése
Az adatok védelmét biztosító lehetőségek alkalmazása
Fogyatékkal élők közötti kommunikációhoz kisegítő lehetőségek beállítása
Tematikus és kulcsszavas információkeresési stratégiák és technikák alkalmazása például technikai, szaktudományos és szépirodalmi területen
A találati lista szűkítése, bővítése és szűrése, valamint hitelességének ellenőrzése

Témakör: **Publikálás a világhálón**

Javasolt óraszám: **8 óra**

Tanulási eredmények

A témakör tanulása hozzájárul ahhoz, hogy a tanuló a nevelési-oktatási szakasz végére:
ismeri a HTML formátumú dokumentumok szerkezeti elemeit;
érti a CSS használatának alapelveit.

A témakör tanulása eredményeként a tanuló:
dokumentumokat szerkeszt és helyez el tartalomkezelő rendszerben;
több lapból álló webhelyet készít.

Fejlesztési feladatok és ismeretek

Egy webes tartalomkezelő rendszer önálló használata
Webdokumentum szerkezetének és alapelemeinek ismerete
Webdokumentum tartalmának és stílusának szerkesztési lehetőségei, szétválasztásuk jelentősége
Közlésre szánt szöveges és képi információval kapcsolatos elvárások, kiválasztási szempontok, fájlformátumok
Az internetes publikálás módszereinek megismerése, szabályai
Szövegek, képek, fotóalbumok, hang- és videoanyagok, weblapok publikálása tartalomkezelő rendszerben
Weblapkészítés HTML nyelven weblapszerkesztővel
Stíluslap csatolása weblaphoz, és a benne lévő stílusok használata a dokumentum formázásához
Összetett webdokumentum készítése

Fogalmak

böngészőprogram, tartalomkezelő rendszer, weblap részei, weblap szerkezete, címsorok, bekezdések, felsorolások, táblázat, link, képek elhelyezése, stílusok, weblap szerkezeti elemek, weblap elemeinek formázása stílusokkal, szín és háttér beállítása, szövegformázás, táblázatok használata, hivatkozás készítése

Javasolt tevékenységek

Webes publikálásra szánt szöveges és képi információk előkészítése a tanuló érdeklődésének megfelelően választott témában
Saját weboldal készítése webes tartalomkezelő rendszerben a tanuló érdeklődésének megfelelően választott témában
Stílusokra épülő weboldalak szerkezetének közös elemzése
Stíluslapot használó weboldal kinézetének módosítása a stíluslap cseréjével
Az iskolai élethez vagy más tantárgyakhoz kapcsolódó, részletes feladatleírásnak megfelelő weboldal szerkezetének kialakítása kész stílusok felhasználásával
Elkészített weblap internetes publikálása
A tanuló érdeklődésének megfelelő, több weblapot tartalmazó dokumentum önálló elkészítése tanári segítséggel, kész stílusok alkalmazásával

Választott témához kapcsolódó webes dokumentum elkészítése és publikálása csoportmunkában, kapott stílusok alkalmazásával, illetve azok részleges módosításával

Témakör: **Táblázatkezelés**

Javasolt óraszám: **20 óra**

Tanulási eredmények

A témakör tanulása hozzájárul ahhoz, hogy a tanuló a nevelési-oktatási szakasz végére:
adatokat táblázatba rendez;
táblázatkezelővel adatelemzést és számításokat végez.

A témakör tanulása eredményeként a tanuló:
a problémamegoldás során függvényeket célszerűen használ;
az adatokat diagramon szemlélteti;
tapasztalatokkal rendelkezik hétköznapi jelenségek számítógépes szimulációjáról.

Fejlesztési feladatok és ismeretek

Adatok táblázatos elrendezése
Adatok bevitele, javítása, másolása, formázása
Szám, szöveg, logikai típusok. Dátum- és idő-, pénznem-, százalékformátumok alkalmazása
Számítási műveletek adatokkal, képletek szerkesztése
Cellahivatkozások használata
Függvények használata, paraméterezése
Hétköznapi problémák megoldása táblázatkezelővel. Statisztikai függvények, feltételtől függő számítások, adatok keresése
az adatbázisban interaktív módon keres, rendez és szűr
Más tantárgyakban felmerülő problémák megoldása a táblázatkezelő program segítségével
Diagram létrehozása, szerkesztése

Fogalmak

cella, oszlop, sor, cellatartomány, munkalap, munkafüzet, szöveg, szám- és logikai típus, számformátumok, dátum- és időformátum, százalékformátum, pénznemformátum; relatív, vegyes és abszolút cellahivatkozás; saját képlet szerkesztése, függvények használata, függvény paraméterezése, függvények egymásba ágyazása, diagram létrehozása, diagramtípusok, diagram-összetevők

Javasolt tevékenységek

Az iskolai élethez és más tantárgyakhoz kapcsolódó, valamint közérdekű adatok gyűjtése különböző forrásokból
Összegyűjtött adatok táblázatos elrendezése táblázatkezelő alkalmazással
A problémának megfelelő adattípusok, adatformátumok, képletek, függvények alkalmazása egy elterjedt táblázatkezelő programban
Adott feladat különböző megoldási lehetőségeinek közös elemzése
Egy feladat megoldásának kipróbálása többféle táblázatkezelő programban és online felületen
Egy-egy adatsorból többféle diagram készítése, az adatok megtévesztő ábrázolásának felismerése
Más tantárgyakhoz kapcsolódó projektben az adatok feldolgozása táblázatkezelő program segítségével és következtetések levonása az eredményekből

Témakör: **Adatbázis-kezelés**

Javasolt óraszám: **10 óra**

Tanulási eredmények

A témakör tanulása hozzájárul ahhoz, hogy a tanuló a nevelési-oktatási szakasz végére:
strukturáltan tárolt nagy adathalmazokat kezel, azokból egyedi és összesített adatokat nyer ki.

A témakör tanulása eredményeként a tanuló:
ismeri az adatbázis-kezelés alapfogalmait;
az adatbázisban interaktív módon keres, rendez és szűr.

Fejlesztési feladatok és ismeretek

Strukturált adattárolás
Adattípusok: szöveg, szám, dátum és idő, logikai
Közérdekű adatbázisok elérése, adatok lekérdezése
Szűrési feltételek megadása
Hozzáférési jogosultság szerint adatlekérés, módosítás, törlés

Fogalmak

adatbázis, adattábla, sor, rekord, oszlop, mező, adattípus, lekérdezés, jelentés; adattípusok: szöveg, szám, dátum, idő, logikai; szűrés, szűrési feltétel, logikai műveletek; hozzáférési jogosultság

Javasolt tevékenységek

Adatok lekérdezése, szűrése és nyomtatása közérdekű adatbázisokból, például menetrendekből, kulturális műsorokból, védett természeti értékekből
A hozzáférési jogosultságok elemzése az adatbázisokban, például az iskolai elektronikus naplóban, digitális könyvtárban, online enciklopédiában
Az adatbázisokra épülő online szolgáltatások, például az e-kereskedelem lehetőségeinek kipróbálása, vita azok biztonságos használatának lehetőségeiről
A biztonsági beállítások lehetőségeinek elemzése, azok hatása, majd vizsgálata a különböző közösségi médiumok mint online adatbázisok esetén

Témakör: **Algoritmizálás, formális programozási nyelv használata**

Javasolt óraszám: **12 óra**

Tanulási eredmények

A témakör tanulása hozzájárul ahhoz, hogy a tanuló a nevelési-oktatási szakasz végére:
érti az egyszerű problémák megoldásához szükséges tevékenységek lépéseit és kapcsolatukat;
ismeri a következő elemi adattípusok közötti különbségeket: egész, valós szám, karakter, szöveg, logikai;
ismeri az elemi és összetett adattípusok közötti különbségeket;
érti egy algoritmusleíró eszköz alapvető építőelemeit;
érti a típusalgoritmusok felhasználásának lehetőségeit.

A témakör tanulása eredményeként a tanuló:
példákban, feladatok megoldásában használja egy formális programozási nyelv fejlesztői környezetének alapszolgáltatásait;
szekvencia, elágazás és ciklus segítségével algoritmust hoz létre, és azt egy magas szintű formális programozási nyelven kódolja;
a feladat megoldásának helyességét teszteli;
tapasztalatokkal rendelkezik hétköznapi jelenségek számítógépes szimulációjáról;
hétköznapi, oktatáshoz készült szimulációs programokat használ;
tapasztalatokat szerez a kezdőértékek változtatásának hatásairól a szimulációs programokban.

Fejlesztési feladatok és ismeretek

Az algoritmikus gondolkodást segítő informatikai eszközök és szoftverek használata
Hétköznapi tevékenységekből a folyamat és az adatok absztrakciója
A problémamegoldó tevékenység tervezési és szervezési kérdései
A problémamegoldáshoz tartozó algoritmuselemek megismerése. Algoritmus leírása egy lehetséges módjának megismerése
Az algoritmus végrehajtásához szükséges adatok és az eredmények kapcsolatának vizsgálata
Az elemi adatok és sorozatok megkülönböztetése, kezelése és használata
Szekvencia, elágazások és ciklusok
Példák típusalgoritmus használatára
A vezérlési szerkezetek megfelelői egy formális programozási környezetben
Elágazások, feltételek kezelése, többirányú elágazás, ciklusok
Változók, értékadás. Eljárások, függvények alkalmazása
A program megtervezése, kódolása, tesztelése
Az objektumorientált szemlélet megalapozása
Mások által készített alkalmazások paramétereinek a program működésére gyakorolt hatásának vizsgálata

Fogalmak

algoritmuselemek, tervezési folyamat, adatok absztrakciója, algoritmusleírási mód, szekvencia, elágazás, ciklus, egész szám, valós szám, karakter, szöveg, sorozat, logikai adat, egyszerű algoritmusok tervezése, vezérlési szerkezetek, eljárás, függvény, kódolás, típusfeladatok, tesztelés, hibajavítás

Javasolt tevékenységek

Egy formális programozási nyelv megismerése közösen megoldott egyszerű példákon keresztül

Típusok, változók és vezérlőszerkezetek (szekvencia, elágazás, ciklus) tudatos választását igénylő feladatok önálló megoldása, a választás indoklása

Programozási feladatok megoldása során algoritmusok megismerése, leírása és kódolása

Az algoritmusok és az adatszerkezetek kapcsolatának használatát igénylő programozási feladatok megoldása, a választás indoklása

Konkrét programozási feladathoz kapcsolódó algoritmusok leírása egy lehetséges módszerrel

Feladat megoldása során a fejlesztői környezet lehetőségeinek használata (pl. tesztelés)

Feladatmegoldás strukturálatlan algoritmussal és függvények, eljárások használatával

Olyan problémák közös megoldása, amelyek során a függvények, eljárások paraméterezése a paraméterátadás különböző típusainak alkalmazását igényli

Egy saját vagy más által készített program tesztelése

Adott feladathoz készült különböző megoldások közös megbeszélése

12 évfolyam

A 12. évfolyamon a digitális kultúra tantárgy oktatását jelentősen befolyásolja a tanulók továbbtanulási szándéka. Azoknak a tanulóknak, akik digitális kultúra tantárgyból közép- vagy emelt szinten érettségi vizsgát kívánnak tenni, fel kell készülniük az érettségi vizsga követelményrendszerére. Esetükben a tananyagot ez a követelményrendszer is befolyásolja, így például az ott elvárt elméleti ismeretek rendszerezett feldolgozása is szükséges. Másrészt a tanulók a technikum befejezése után vagy továbbtanulnak, vagy a munka világában helyezkednek el, így valamennyi gimnazista számára fontos azoknak a kompetenciáknak a fejlesztése, amelyeket a felsőoktatási intézmények vagy a munkahelyek a digitális eszközök alkalmazásának terén elvárnak.

Míg korábban a diákok kész, főleg weben át elérhető adatbázisokkal találkoztak, abból kértek le, módosítottak adatokat, addig a 12. évfolyamon új elemként jelenik meg a strukturált adatbázis-kezelés. A diákok olyan elemi adatbázis-kezelési feladatokkal ismerkednek meg, melyekkel jól szemléltethető nagy mennyiségű, strukturált adat tárolása, feldolgozása az információszerzés érdekében.

A 12. évfolyamon fontos szerepet kell kapniuk az olyan összetett problémák digitális eszközökkel történő megoldásának, amelyek akár egy munkahelyen, akár egy felsőoktatási intézményben végzett kutatómunka során felmerülnek. A tanulók egyre több olyan projektmunkát végeznek, amelyekben együttműködve egy valós, de az informatikától gyakran távol eső probléma feldolgozása során kell egyszerre többféle digitális eszközt és programot használniuk.

A 12. évfolyamon a digitális kultúra tantárgy alapóraszáma: 36 óra.

A témakörök áttekintő táblázata:

Témakör neve	**Javasolt óraszám**
Algoritmizálás, formális programozási nyelv használata	5
Információs társadalom, e-Világ	2
Mobiltechnológiai ismeretek	3
Szövegszerkesztés	7
Online kommunikáció	3
Táblázatkezelés	7
Adatbázis-kezelés	7
A digitális eszközök használata	2
Összes óraszám:	36

Témakör: **Algoritmizálás, formális programozási nyelv használata**

Javasolt óraszám: **5 óra**

Tanulási eredmények

A témakör tanulása hozzájárul ahhoz, hogy a tanuló a nevelési-oktatási szakasz végére:
érti az egyszerű problémák megoldásához szükséges tevékenységek lépéseit és kapcsolatukat;
ismeri a következő elemi adattípusok közötti különbségeket: egész, valós szám, karakter, szöveg, logikai;
ismeri az elemi és összetett adattípusok közötti különbségeket;
érti egy algoritmusleíró eszköz alapvető építőelemeit;
érti a típusalgoritmusok felhasználásának lehetőségeit.

A témakör tanulása eredményeként a tanuló:
példákban, feladatok megoldásában használja egy formális programozási nyelv fejlesztői környezetének alapszolgáltatásait;
szekvencia, elágazás és ciklus segítségével algoritmust hoz létre, és azt egy magas szintű formális programozási nyelven kódolja;
a feladat megoldásának helyességét teszteli;
tapasztalatokkal rendelkezik hétköznapi jelenségek számítógépes szimulációjáról;
hétköznapi, oktatáshoz készült szimulációs programokat használ;
tapasztalatokat szerez a kezdőértékek változtatásának hatásairól a szimulációs programokban.

Fejlesztési feladatok és ismeretek

Az algoritmikus gondolkodást segítő informatikai eszközök és szoftverek használata
A problémamegoldó tevékenység tervezési és szervezési kérdései. Szöveges specifikáció készítése
A problémamegoldáshoz tartozó algoritmuselemek használata. Algoritmus leírása egy algoritmusleíró eszköz segítségével
Az algoritmus végrehajtásához szükséges adatok és az eredmények kapcsolata
Az elemi és összetett adatok megkülönböztetése, kezelése és használata
Egyszerű algoritmusok tervezése az alulról felfelé építkezés és a lépésenkénti finomítás elvei alapján
Egyszerű típusalgoritmus használata
A vezérlési szerkezetek megfelelői egy formális programozási környezetben
Elágazások, feltételek kezelése, többirányú elágazás, feltételes ciklusok
Eljárások, függvények alkalmazása
A program megtervezése, kódolása
Tesztelés, elemzés
Objektumorientált szemlélet
Mások által készített alkalmazások paramétereinek a program működésére gyakorolt hatásának vizsgálata

Fogalmak

algoritmuselemek, tervezési folyamat, adatok absztrakciója, algoritmusleírási mód, egész szám, valós szám, karakter, szöveg, vektor, logikai adat, egyszerű algoritmusok tervezése, vezérlési szerkezetek, eljárás, függvény, kódolás, objektumorientáltság, típusfeladatok, tesztelés, elemzés, hibajavítás, hatékonyságvizsgálat

Javasolt tevékenységek

Hétköznapi és más tantárgyakhoz kapcsolódó feladatok egyszerű algoritmusának tervezése és kódolása

Egy feladatot megoldó eljárás leírása egy algoritmusleíró eszközzel

Az algoritmus végrehajtásához szükséges adatok és eredmények kapcsolatának meghatározása

Típusalgoritmusok – összegzés, másolás, eldöntés, maximumkiválasztás – használatát igénylő problémamegoldás iskolai vagy közcélú adathalmazok használatával

Problémamegoldás a programozási feladatokban, algoritmusok alkalmazása konkrét feladatokban önállóan és teammunkában

Adott probléma megoldása vizuális és karakteres fejlesztői környezet használatával is

A vizuális fejlesztő környezet alapvető osztályainak, azok jellemzőinek, tulajdonságainak, metódusainak használatát igénylő játékos feladatok (pl. tili-toli, aknakereső, memory)

Az alapvető vezérlők használata: címke, nyomógomb, szövegmező, jelölőnégyzet, rádiógomb a felhasználói felület programozásában alkalmazói jellegű feladatok során (pl. megrendelés beviteli felülete)

Alapvető grafikus vezérlőelemek létrehozása és használata a felhasználó felület programozásában

A program helyessége, a helyes működés vizsgálata saját vagy más által készített algoritmusban, programban, tapasztalatok közös megbeszélése

Tesztelés adott nyelvi környezetben, a program különböző kimeneteinek tesztelésére alkalmas mintaadatok előállítása és használata

Adott feladathoz készült különböző megoldások közös megbeszélése

Hétköznapi és más tantárgyakhoz kapcsolódó problémák megoldása projektmunkában (pl. mérési eredmények feldolgozásával adott hipotézis vizsgálata, valószínűség-számítási feladatok, demográfiai modellek)

Témakör: **Információs társadalom, e-Világ**

Javasolt óraszám: **2 óra**

Tanulási eredmények

A témakör tanulása hozzájárul ahhoz, hogy a tanuló a nevelési-oktatási szakasz végére:
tisztában van az e-Világ – e-szolgáltatások, e-ügyintézés, e-kereskedelem, e-állampolgárság, IT-gazdaság, környezet, kultúra, információvédelem – biztonsági és jogi kérdéseivel.

A témakör tanulása eredményeként a tanuló:
a gyakorlatban alkalmazza az adatok védelmét biztosító lehetőségeket;
tisztában van a digitális személyazonosság és az információhitelesség fogalmával.

Fejlesztési feladatok és ismeretek

Az információhitelesség ellenőrzésének összetett eljárásai
A személyes adatokkal kapcsolatos etikai szabályok és törvényi előírások
Az egyén és a közösség kapcsolata az információs társadalomban
Az e-szolgáltatások főbb ismérvei

Fogalmak

e-gazdaság, e-kereskedelem, e-közigazgatás, digitális állampolgárság, e-szolgáltatások, ügyfélkapu, GDPR, adatbiztonság, információvédelem

Javasolt tevékenységek

Az információs társadalom múltjában kijelölt szakasz (például PC-k története vagy ötödik generációs számítógépek) projektmódszerrel történő feldolgozása
Az állampolgári jogok és kötelességek megadott területen történő online gyakorlása, e-ügyintézés és e-állampolgárság
Az elektronikus kommunikáció gyakorlatában felmerülő problémák megismerése, valamint az ezeket megelőző vagy ezekre reagáló biztonságot szavatoló beállítások megismerése, használata
Megfigyelések végzése és értelmezése a közösségi portálokon, keresőmotorok használata közben rögzített szokásokról, érdeklődési körökről, személyes profilokról
Az adatok és az online identitás védelmét biztosító lehetőségek alkalmazása, például a közösségi oldalakon elérhető személyes adatok keresése, korlátozása és törlése
Többszempontú, hatékony információkeresési feladatok megoldása más tantárgyak tananyagához kapcsolódó témában

Témakör: **Mobiltechnológiai ismeretek**

Javasolt óraszám: **3 óra**

Tanulási eredmények

A témakör tanulása hozzájárul ahhoz, hogy a tanuló a nevelési-oktatási szakasz végére:
céljainak megfelelően használja a mobileszközök és a számítógépek operációs rendszereit;
céljainak megfelelő alkalmazást választ, az alkalmazás funkcióira, kezelőfelületére vonatkozó igényeit megfogalmazza.

A témakör tanulása eredményeként a tanuló:
ismeri és használja a mobiltechnológiát, kezeli a mobileszközök operációs rendszereit és használ mobilalkalmazásokat;
az applikációkat önállóan telepíti;
az iskolai oktatáshoz kapcsolódó mobileszközökre fejlesztett alkalmazások használata során együttműködik társaival.

Fejlesztési feladatok és ismeretek

A mobileszközök kezelőfelületének használata, személyre szabása, egyedi igényekhez beállítása
Mobileszközök kezelése, alkalmazások futtatása, telepítése, eltávolítása
Alkalmazások erőforrásigényének felmérése
Mobileszközökre tervezett oktató- és oktatást segítő programok célszerű használata
Alkalmazás kezelőfelületének és feladatainak specifikálása
Mobiltechnológiai eszközök segítségével megvalósított együttműködés

Fogalmak

mobiltechnológia, mobileszköz; alkalmazás, applikáció; alkalmazás telepítése, eltávolítása, oktatóprogramok, oktatást segítő programok, hálózati kapcsolat, alkalmazás erőforrásigénye, alkalmazásspecifikáció

Javasolt tevékenységek

Tanulást segítő mobilalkalmazás választása, telepítése, eltávolítása
Tantárgyi mobilalkalmazás indítása, használata, beállítása, paraméterek módosítása
Projektfeladatok megoldása során a csapaton belüli kommunikáció megvalósítása mobileszközökkel
Mobilalkalmazások minősítése ergonómiai szempontok alapján
Mobilalkalmazások minősítése a rendelkezésre álló erőforrások és az alkalmazás hardverigénye alapján
Egy tantárgyi cél érdekében fejlesztendő alkalmazás kezelőfelületének és funkcióinak meghatározása

Témakör: **Szövegszerkesztés**

Javasolt óraszám: **7 óra**

Tanulási eredmények

A témakör tanulása hozzájárul ahhoz, hogy a tanuló a nevelési-oktatási szakasz végére:
ismeri egy adott feladat megoldásához szükséges digitális eszközök és szoftverek kiválasztásának szempontjait;
etikus módon használja fel az információforrásokat, tisztában van a hivatkozás szabályaival;
adatokat táblázatba rendez.

A témakör tanulása eredményeként a tanuló:
speciális dokumentumokat hoz létre, alakít át és formáz meg;
tapasztalatokkal rendelkezik a formanyomtatványok, a sablonok, az előre definiált stílusok használatáról;
etikus módon használja fel az információforrásokat, tisztában van a hivatkozás szabályaival.

Fejlesztési feladatok és ismeretek

Tipográfiai ismeretek
Hosszú dokumentumok készítése, formázása
Közösen használt dokumentum kezelése, tárolása
Korrektúra alkalmazása, változások követése. Verziókövetés
Más tantárgyakhoz kapcsolódó feladatok, formanyomtatványok, hivatalos dokumentumok

Fogalmak

karakterformázás, bekezdésformázás, oldal kialakítása, stílus, sablon, megosztott dokumentum, megjegyzés, korrektúra, változások követése

Javasolt tevékenységek

Más tantárgyakhoz kapcsolódó hosszú dokumentum szerkesztése projektmunkában, például tanulmány készítése irodalomból, történelemből, etikából
Információforrások etikus használata, például tanulmány készítésekor irodalomjegyzék beszúrása, ábrajegyzék beszúrása
Dokumentumok közös használata online felületen, például csoportmunkában kialakított tartalom létrehozása
Korrektúra alkalmazása, változások követésének bekapcsolása, például egy dokumentum tartalmának közös véleményezése

Témakör: **Online kommunikáció**

Javasolt óraszám: **3 óra**

Tanulási eredmények

A témakör tanulása hozzájárul ahhoz, hogy a tanuló a nevelési-oktatási szakasz végére:
használja a két- vagy többrésztvevős kommunikációs lehetőségeket és alkalmazásokat;
a gyakorlatban alkalmazza az adatok védelmét biztosító lehetőségeket.

A témakör tanulása eredményeként a tanuló:
az online kommunikáció során alkalmazza a kialakult viselkedési kultúrát és szokásokat, a szerepelvárásokat;
ismeri és alkalmazza az információkeresési stratégiákat és technikákat, a találati listát a problémának megfelelően szűri, ellenőrzi annak hitelességét;
ismeri és alkalmazza a fogyatékkal élők közötti kommunikáció eszközeit és formáit;
tisztában van a digitális személyazonosság és az információhitelesség fogalmával.

Fejlesztési feladatok és ismeretek

Veszélyhelyzetek az online kommunikáció folyamatában
A kollaboráció jellemzői, alkalmazási példák
A fogyatékkal élők online kommunikációját segítő hardver- és szoftvereszközök

Fogalmak

felolvasóprogram, személyi asszisztens (operációs rendszerekben), kollaboráció, kooperáció, csapatmunka, személyiséglopás, online zaklatás

Javasolt tevékenységek

Elektronikus kommunikáció szabályainak betartásával két- vagy többrésztvevős kommunikációs lehetőségek és felhőalkalmazások használata
Online közösségekben folytatott kommunikáció során a kialakult viselkedési kultúra és szokások, szerepelvárások használata. Az identitás kérdésének összetettebb kezelése, lehetséges veszélyek tudatosítása
Az adatok védelmét biztosító lehetőségek alkalmazása
Kollaboráció alkalmazása projektmunkában más tantárgyak tanulása során
Fogyatékkal élők közötti kommunikációhoz a kisegítő lehetőségek beállítása. Online kommunikációt segítő hardver- és szoftvereszközök használata
Információkeresési stratégiák és technikák alkalmazása az egyéni érdeklődésnek megfelelően más tantárgyak tanulása során

Témakör: **Táblázatkezelés**

Javasolt óraszám: **7 óra**

Tanulási eredmények

A témakör tanulása hozzájárul ahhoz, hogy a tanuló a nevelési-oktatási szakasz végére:
adatokat táblázatba rendez;
táblázatkezelővel adatelemzést és számításokat végez.

A témakör tanulása eredményeként a tanuló:
a problémamegoldás során függvényeket célszerűen használ;
nagy adathalmazokat tud kezelni;
az adatokat diagramon szemlélteti.

Fejlesztési feladatok és ismeretek

Szám, szöveg, logikai típusok
Számformátumok alkalmazása. Dátum- és idő-, pénznem-, százalékformátumok alkalmazása. Egyéni számformátum kialakítása
Saját képletek szerkesztése, cellahivatkozások használata
Hétköznapi problémák megoldása táblázatkezelővel
Adatok bevitele különböző forrásokból
Más tantárgyakban felmerülő problémák megoldása a táblázatkezelő program segítségével
Adatok elemzése, csoportosítása
Nagy adathalmazok kezelése. Keresés, rendezés, szűrés
Számítások végzése nagy adathalmazokon
Az adatok grafikus ábrázolási lehetőségei

Fogalmak

cella, oszlop, sor, cellatartomány, munkalap, munkafüzet, adatimportálás; szöveg-, szám- és logikai típus; számformátumok, dátum- és időformátum, százalékformátum, pénznemformátum, egyéni számformátum, relatív és abszolút cellahivatkozás, saját képlet szerkesztése, függvények használata, függvény paraméterezése, adatok keresése, rendezés, szűrés, adatok kiemelése formázással, diagram létrehozása, diagramtípusok, diagram-összetevők

Javasolt tevékenységek

Az iskolai élethez és más tantárgyakhoz kapcsolódó, valamint közérdekű adatok gyűjtése különböző forrásokból
Összegyűjtött adatok táblázatos elrendezése táblázatkezelő alkalmazással
A problémának megfelelő adattípusok, adatformátumok, képletek, függvények alkalmazása egy elterjedt táblázatkezelő programban
Táblázatok megosztása és közös szerkesztése online táblázatkezelő felületen
Nagyméretű adathalmaz elemzése a táblázatkezelő program lehetőségeivel
Összefüggések keresése nagyméretű adathalmazban a táblázatkezelő program eszközeivel
Adott feladat különböző megoldási lehetőségeinek közös elemzése

Más tantárgyakhoz kapcsolódó projektben az adatok feldolgozása táblázatkezelő program segítségével, és következtetések levonása az eredményekből

Témakör: **Adatbázis-kezelés**

Javasolt óraszám: **7 óra**

Tanulási eredmények

A témakör tanulása hozzájárul ahhoz, hogy a tanuló a nevelési-oktatási szakasz végére:
strukturáltan tárolt nagy adathalmazokat kezel, azokból egyedi és összesített adatokat nyer ki;
a feladatmegoldás során az adatbázisba adatokat visz be, módosít és töröl, űrlapokat használ, jelentéseket nyomtat.

A témakör tanulása eredményeként a tanuló:
ismeri az adatbázis-kezelés alapfogalmait;
az adatbázisban interaktív módon keres, rendez és szűr.

Fejlesztési feladatok és ismeretek

Strukturált adattárolás
Adattípusok: szöveg, szám, dátum, idő, logikai
Táblakapcsolatok létrehozása, felhasználása
Lekérdezések készítése
Szűrési feltételek megadása
Függvényhasználat adatok összesítésére
Jelentések készítése
Adatok módosítása, hozzáfűzése, törlése
Közérdekű adatbázisok elérése

Fogalmak

adatbázis, adattábla; sor, rekord; oszlop, mező; adattípus, kapcsolat, importálás, lekérdezés, jelentés; adattípusok: szöveg, szám, dátum, idő, logikai; összeg, átlag, szélsőérték, darabszám, szűrés, szűrési feltétel, logikai műveletek, hozzáférési jogosultság

Javasolt tevékenységek

Adatok szűrése, lekérdezése és nyomtatása online adatbázisokból, például menetrendekből, film- és kulturális adatbázisokból, nyilvános adattárakból, az elektronikus naplóból
Adatok szűrése, lekérdezése és nyomtatása egytáblás és többtáblás adatbázisokból adatbázis-kezelő rendszer segítségével
Adott adathalmaz, például települési, népesedési adatok esetén érvelés az adathalmaz táblázatkezelővel vagy adatbázis-kezelő rendszerrel történő feldolgozása mellett
A hétköznapi, iskolai élethez és más tantárgyakhoz kapcsolódó, valamint közérdekű adatok gyűjtése és adatbázis-kezelő programba való bevitele
Adott problémának megfelelő adattípusok választása, szűrési és lekérdezési feltételek, összesítő függvények alkalmazása egy adatbázis-kezelő programban
Adott feladat különböző megoldási lehetőségeinek közös elemzése
Összefüggések keresése nagyméretű adathalmazban
Más tantárgyakhoz kapcsolódó projektben adatok feldolgozása és következtetések levonása

Témakör: **A digitális eszközök használata**
Javasolt óraszám: **2 óra**

Tanulási eredmények

A témakör tanulása hozzájárul ahhoz, hogy a tanuló a nevelési-oktatási szakasz végére:
ismeri és tudja használni a célszerűen választott informatikai eszközöket és a működtető szoftvereit, ismeri a felhasználási lehetőségeket;
követi a technológiai változásokat a digitális információforrások használatával;
céljainak megfelelően használja a mobileszközök és a számítógépek operációs rendszereit.

A témakör tanulása eredményeként a tanuló:
ismeri a digitális eszközök és a számítógépek fő egységeit, ezek fejlődésének főbb állomásait, tendenciáit;
tudatosan alakítja informatikai környezetét. Ismeri az ergonomikus informatikai környezet jellemzőit, figyelembe veszi a digitális eszközök egészségkárosító hatásait, óvja maga és környezete egészségét;
használja az operációs rendszer segédprogramjait, és elvégzi a munkakörnyezet beállításait;
igénybe veszi az operációs rendszer és a számítógépes hálózat alapszolgáltatásait;
használja az állományok tömörítését és a tömörített állományok kibontását;
tisztában van a digitális kártevők elleni védekezés lehetőségeivel;
önállóan használja az informatikai eszközöket, elkerüli a tipikus felhasználói hibákat, elhárítja az egyszerűbb felhasználói hibákat.

Fejlesztési feladatok és ismeretek

Az informatikai eszközök egészségre gyakorolt hatásai; a károsító hatások csökkentése
A digitális eszközök főbb egységei, azok fejlődéstörténetének főbb állomásai
Operációs rendszer segédprogramjai
Állomány- és mappatömörítés
Digitális kártevők elleni védekezés
Tudatos felhasználói magatartás erősítése, a felelős eszközhasználat kialakítása, tudatosítása; etikus információkezelés
Felhőszolgáltatások igénybevétele, használata a csoportmunkában
Állományok kezelése és megosztása a felhőben, jogosultságok kiosztása, kezelése

Fogalmak

ergonómia; lokális, illetve hálózati fájl- és mappaműveletek; tömörítés, digitális kártevők és védekezés ellenük, mobileszközök operációs rendszere, felhőszolgáltatások, szinkronizálás, jogosultságok, etikus információkezelés, távmunka digitális eszközökkel

Javasolt tevékenységek

Projektfeladathoz szükséges digitális eszközök kiválasztása, ergonomikus munkakörnyezet kialakítása mind szoftveres, mind hardveres szempontból
A digitális eszközök biztonságos használatához szükséges lépések megtétele, az eszköz szoftveres karbantartása, vírusvédelme

Az együttműködéshez szükséges állományok megosztása, szinkronizálása számítógépes hálózat segítségével

Az informatika tudománytörténetéhez kapcsolódó bemutató vagy weboldal készítése

Rendészet és közszolgálat ágazat
(Közszolgálati technikus szakképesítés)
Életvitel tantárgy helyi tanterv

ÓRASZÁMOK:

Évfolyam	13.
Óraszám	31

BEVEZETÉS

A középfokú képzés során a közszolgálati technikus elsajátítja a rendészeti, a magánbiztonsági tevékenység, valamint a legalapvetőbb szakmai ismeretanyagát. Megismeri az együttélés szabályozóit, felismeri a normatív szabályokat, alapszinten átlátja hierarchikus rendszerüket és elkötelezi magát a szabályok betartására és betartatására. A közszolgálati szervezetnek az állampolgárokat közvetlenül érintő közhatalmi feladatellátása során előforduló sajátos élethelyzetek szükségessé tehetik az életmódbeli, higiénés tanácsokat adását, az egészségnevelést. Nagyon fontos, hogy példát kell mutatnia helyes és megfelelő életvitelével, szokásaival. E tevékenységei kapcsán során előforduló interperszonális kapcsolatait jól kihasználva hatással van a kliensköre is. Ezért is nagyon fontos, hogy rendelkezzenek a tanulók megbízható és magabiztos tusással a helyes életvitellel kapcsolatban, amit tovább tudnak adni a vendégek felé.

A tanulási terület feladata még a szemléletformálás, a pozitív életszemlélet és a nehézségek legyűrése a személyiség védelme mellett. A lelki harmónia kialakítása.

Készségek, képességek: Életmódbeli, életviteli tanácsokat tud adni az állampolgárok felé. Kongruensen, hitelesen tud segítséget nyújtani.

Ismeretek: Ismeri az egészségkárosító tevékenységek egészségre gyakorolt hatását, az egészség fenntartásának, helyreállításának lehetőségeit.

Önállóság és felelősség: Teljesen önállóan felismeri veszélyeztető tényezőket, segítő szakember segítségével megoldja a felmerülő problémákat.

Elvárt viselkedésmódok, attitűdök: Belátja az egészséges életmód, életvitel jelentőségét. Életvitelében törekszik ennek betartására, és a környezetével való kiegyensúlyozott kapcsolatra.

Kompetenciái:

A tanulás kompetenciái: A megfigyelések és a példák alapján a tanuló átéli a tudásszerzés aktív folyamatát, míg a tudás alkalmazhatóságának tapasztalata az önirányító tanulás képességét erősíti. Tantárgyhoz kapcsolódó, napról napra frissülő információk keresése, az ezekre a forrásokra épített tanulás fejleszti az önálló tanulás képességét.

A kommunikációs kompetenciák: Az emberi tulajdonságok, kapcsolatok a kommunikáció megfigyelése és a tapasztalatok megfogalmazása fejleszti a tanuló szókincsét, anyanyelvi kifejezőkészségét. A viselkedések és életjelenségek ábrák, képek, mozgóképek formájában is vizsgálhatók, ez fejleszti a képzeletet, a képek és a nyelvi kifejezésmódok közötti átalakítás képességét. A csoportos, interaktív tanulási helyzetek a vélemények felszínre hozását, a tudás közös építését és megosztását segítik.

A digitális kompetenciák: A közvetlen tapasztalatszerzés mellett a tanuló digitális forrásokból szerezhet információkat a témában. A könyvtári és egyéb adatbázisokban végzett célzott keresése kiegészül a tárolás, rendezés és átalakítás műveleteivel. Megfelelő tanári támogatással a tanuló maga is alkotóvá válhat, személyre szabott viselkedésformákat hozhat létre, eredményeit megoszthatja társaival.

A matematikai, gondolkodási kompetenciák: A megfigyelések során a tanuló alkalmazza az analitikus és a szintetizáló gondolkodás műveleteit, összehasonlítja a különféle állapotokat és következtet a változások, folyamatok és egyensúlyok kialakulására.

Az elvégzett megfigyelések számos egyedi jelenséget tárnak fel, ezek tanulságainak levonásához az induktív gondolkodás képességét is fejleszteni kell. A megismert elméletek

alkalmazása többféle kontextusban, az egészség összefüggésében, deduktív gondolkodás útján történhet.

A pszichológiai, járványügyi jelenségek leírása gyakran csak statisztikai szemlélettel lehetséges, a sokféleségben rejlő azonosságok és különbségek összehasonlítása az analógiás gondolkodást fejleszti. a tudat szerveződési szintjeinek megértése rendszerszintű, komplex gondolkodást igényel.

A személyes és társas kapcsolati kompetenciák: Az ember biológiai és társadalmi lény, a helyes életvitel tanulása hozzásegít e kettősség tudatos szemléletéhez. A tanuló felismeri az öröklött és a szerzett tulajdonságaiban rejlő lehetőségeit, a testi és szellemi képességek kibontakoztatásának személyes felelősségét. Az önismeret fejlesztését szolgálják az interaktív tanulási formák, a fejlesztő szemléletű ön- és társértékelés. A tanuláshoz nyújtott megfelelő tanári támogatás, az egymástól tanulás növeli a közösségi összetartozás érzését, a segítség adásának és elfogadásának képességét.

A kreativitás, a kreatív alkotás, önkifejezés és kulturális tudatosság kompetenciái: Az élő természeti környezetből érkező érzelmi hatások befogadása, ezek kreatív alkotásokban történő kifejezése segíti a mentálhigiéné tantárgy nevelési céljainak elérését.

Munkavállalói, innovációs és vállalkozói kompetenciák: A képzés során tanult más tudományterületek is folyamatos innovációra épülnek, az erre való felkészítés az életvitel tanulásának is feladata.

Kémia technikum 9-12. évfolyam

ÓRASZÁMOK:

Évfolyam	9.	10.	11.	12.
Heti Óraszám	-	1	2	-
Éves óraszám	-	36	72	-

Bevezetés

Középiskolában az addig alapvetően egységes szemlélettel tanított természettudomány – a lehetőségeknek megfelelően – különválik tantárgyakra, amelyek azonban a tantárgyi logika felé

haladva, de a társtudományok ismeretanyagát szorosan a tananyagba integrálva építik és fejlesztik a tanulók természettudományos gondolkodását. A szakképző iskolai, technikumi kémiai ismeretek tanításának célja tehát egyrészt a természettudományos szemléletmód továbbfejlesztése, a különböző tantárgyak keretében tanult ismeretek természettudományos műveltséggé történő integrálása, másrészt az elvontabb kémiai ismeretek, fogalmak feldolgozása, a kémiát továbbtanulásra választó tanulók ismereteinek megalapozása.

A természettudományos műveltség kialakítását olyan komplex problémák tárgyalásával lehet elősegíteni, melyek megoldása a kémiai, fizikai, biológiai és természetföldrajzi ismeretek bizonyos mértékű integrálását igényli. Ilyenek lehetnek például: a víz, a talaj és a levegő szennyezése, tisztítása; a hulladékkezelés és hulladékhasznosítás; ételeink és italaink; gyógyszerek és „csodaszerek”.

A technikumi kémiatanulás hozzájárul ahhoz, hogy a fizika, kémia, biológia és földrajz tantárgyak által közvetített tartalmak egységes természettudományos műveltséggé rendeződjenek. 14–16 éves korban a tanuló szellemileg és érzelmileg is nagyon fogékony a környezeti kérdésekre. Már kezdi átlátni a világot, érzékeli és érti az ellentmondásos helyzeteket, erős a kritikai érzéke, és érzelmileg, értelmileg is nagyon nyitott.

Ebben a korban a tanulók többsége már képes az elvont fogalmak befogadására, és igényli a logikus gondolkodást, a jelenségek, valamint az anyagok tulajdonságait értelmező magyarázatokat. A tananyag felépítése egyre jobban közelít a kémia tudományának logikájához.

A kémia tantárgy a Nemzeti alaptantervben **rögzített kulcskompetenciákat** az alábbi módon fejleszti:

- A tanulás kompetenciái:

A tanuló felismeri, összegyűjti, csoportosítja, rendszerezi és értékeli a hétköznapi életben, a tanulói kísérletezések során, illetve a szaknyelvi környezetben megjelenő, a kémiához kapcsolódó információkat. A rendszerezett és értékelt természettudományos információkat társaival megosztja.

- A kommunikációs kompetenciák:

A tanuló magabiztosan kommunikál írásban és szóban az anyanyelvén, ismeri és alkalmazza a legfontosabb természettudományos, különösen a kémiához kapcsolható legalapvetőbb szaknyelvi kifejezéseket. Egyszerű, a fizikai és kémiai tulajdonságokkal, a környezetvédelemmel, illetve a vegyipari tevékenységgel kapcsolatos médiatartalmakat, prezentációkat hoz létre, illetve szöveges feladatot old meg önállóan vagy csoportban dolgozva, annak érdekében, hogy általuk üzeneteket közvetítsen főként társai és korosztálya számára.

- A digitális kompetenciák:

A tanuló magabiztosan használja a digitális technológiát kémiai tárgyú tartalmak keresésére, értelmezésére, elemzésére, a vizsgálatai során meghatározott adatok kiértékelésére. Ismeri azokat a szempontokat, amelyek alapján kiszűrhetők és helyesen értelmezhetők az áltudományos tartalmak a világhálón. A technológia felhasználásával a tanuló különböző médiatartalmakat, prezentációkat, esetleg modelleket, animációkat készít különböző témakörökben. A tanulás része az együttműködés és a kommunikáció, korszerű eszközökkel, felelős és etikus módon.

- A matematikai, gondolkodási kompetenciák:

A tanuló a kémiai tanulmányai során gyakorlatot szerez a bizonyítékokon alapuló következtetések levonásában és az ezekre alapozott döntések meghozatalában. A kémiai tárgyú problémák megoldása során hipotézist alkot, az elvégzendő kísérleteket megtervezi, miközben fejlődik absztrakciós készsége. A kritikai elemzések során összefüggéseket vesz észre, ok-okozati viszonyokra jön rá, ami alapján egyszerűbb általánosításokat fogalmaz meg.

-A személyes és társas kapcsolati kompetenciák:

A kémiatanulás alapja az egyéni és a csoportos tevékenység. A tanulási tevékenységet vagy munkavégzést érintő csoportmunka során a tanuló felismeri feladatát, szerepét a csoportban, csoporttagként a társakkal együtt végez különböző tevékenységeket, illetve megfelelő készségek birtokában igény szerint csoportvezetői szerepet vállal.

- A kreativitás, a kreatív alkotás, önkifejezés és kulturális tudatosság kompetenciái:

A tanuló a projektfeladatok megoldása során önállóan, illetve a csoporttagokkal közösen különböző médiatartalmakat, prezentációkat, rövidebb-hosszabb szöveges produktumokat hoz létre a tapasztalatok, eredmények, elemzések, illetve következtetések bemutatására.

- Munkavállalói, innovációs és vállalkozói kompetenciák:

A tanuló a kémiaórai tevékenysége során elsajátít számos olyan készséget, amely alkalmassá teszi arra, hogy képes legyen a feladatkörét érintő változó szerepekhez újító módon és rugalmasan alkalmazkodni. Felismeri a hétköznapi életben előforduló, kémiai tárgyú problémákban rejlő lehetőségeket, lehetőségeihez mérten hozzájárul a problémák megoldásához, az esélyeket és alternatívákat mérlegeli. Hatékonyan kommunikál másokkal, a többség álláspontját elfogadva vagy saját álláspontját megvédve érvel, mások érveit meghallgatja, azokat elfogadja vagy cáfolja.

10-11. évfolyam

A 10-11. évfolyamos kémiaoktatás célja, hogy a technikumi tanulók többsége számára releváns, a mindennapi életben felmerülő problémák magyarázatán keresztül fejlessze a tanulók kémiai ismereteit, gondolkodási képességeit, valamint pozitív attitűdöt alakítson ki a tanulókban a kémiához való viszonyukban és a kémia életünkben betöltött szerepének megítélésében. Ugyanakkor az alapvető kémiai ismeretek tárgyalása és gyakoroltatása révén megteremti az alapjait annak is, hogy az érdeklődő tanulók – kiegészítő (pl. fakultációs) tanulmányok után – sikeres érettségi vizsgát tegyenek kémiából. A gyakorlatban hasznosítható ismeretek egyrészt konkrét tárgyi ismereteket jelentenek, másrészt pedig az ismeretekből kialakuló olyan szemléletet adnak, amely a még nem ismert, új jelenségekben való eligazodásban nyújt segítséget.

A tananyag felépítése, elrendezése közelít a tudomány logikájához, de annak mentén még a kontextus- vagy problémaközpontú feldolgozás a jellemző.

A logikai kapcsolatok feltárása lehetőséget ad az óravezetésben az aktív tanulási formák használatára is: a problémák tudatos azonosítására, információkeresésre, kísérletek tervezésére, objektív megfigyelésre, a grafikonok elemzésére, modellezésre, szimulációk használatára, következtetések levonására. A logikai kapcsolatok hangsúlyozása elsősorban a kémia és a természettudományok iránt fogékony tanulók érdeklődését tartják fenn, esetleg fokozzák is. A humán érdeklődésű tanulók kémia iránti érdeklődését pedig csak úgy lehet felkelteni, ha folyamatosan a mindennapi életből vett példákkal, a jelenüket és a jövőjüket meghatározó kérdésekkel és problémákkal szembesítjük őket.

Témakör neve	**9. évfolyam**	**10. évfolyam**
Az anyagok szerkezete és tulajdonságai	16	-
Kémiai átalakulások	20	-
A szén egyszerű szerves vegyületei	-	25
Az életműködések kémiai alapjai	-	10
Elemek és szervetlen vegyületeik	-	17
Kémia az ipari termelésben és a mindennapokban	-	10
Környezeti kémia és környezetvédelem	-	10
Össz óraszám (36 hétre)	36	72

10. ÉVFOLYAM

Témakör	Az anyagok szerkezete és tulajdonságai	Óraszám 16
Előzetes tudás	általános iskolai kémiai ismeretek , anyagismeret atom, ion, molekula, kötések	
A tematikai egység nevelési-fejlesztési céljai	- egyedül vagy csoportban elvégez egyszerű kémiai kísérleteket leírás vagy szóbeli útmutatás alapján, és értékeli azok eredményét; - kémiai vizsgálatainak tervezése során alkalmazza az analógiás gondolkodás alapjait és használja az „egyszerre csak egy tényezőt változtatunk” elvet.	

Ismeretek/fejlesztési követelmények	Ajánlott tevékenységek	Kapcsolódási pontok
ismeri az atom felépítését, az elemi részecskéket, valamint azok jellemzőit, ismeri az izotópok legfontosabb tulajdonságait, érti a radioaktivitás lényegét, és példát mond a radioaktív izotópok gyakorlati felhasználására;	Logikai térkép készítése az atomot felépítő atommagról és elektronburokról, az elemi részecskékről, valamint azok legfontosabb szerepéről, tulajdonságairól Cikkek, illetve hírek keresése a médiában a radioaktív izotópok veszélyeiről, illetve felhasználási lehetőségeiről Hevesy György munkásságának bemutatása kiselőadásban Marie Curie munkásságának bemutatása poszteren vagy prezentáció formájában Bemutató készítése a radiokarbon kormeghatározásról	digitalis kultúra-informatika böngészés, internet használat, keresési feladatok, office ismeretek(word, excel) fizika, általános műveltségi terület

. ismeri az anyagmennyiség és a mól fogalmát, érti bevezetésük szükségességét, és egyszerű számításokat végez m, n és M segítségével;	Egyszerű számítások elvégzése az anyagmennyiséggel kapcsolatban, pl. egy korty vagy egy csepp vízben lévő vízmolekulák hozzávetőleges számának kiszámítása, egy vascsipeszben lévő vasatomok számának kiszámítása, egy kockacukorban lévő répacukormolekulák számának kiszámítása, vagy egy adott tömegű kénkristályban található kénmolekulák számának kiszámítása	informatika- keresés , böngészés, internet használatmatematika aránypárok használat matematika- aránypár, képlet használata
ismeri az atom elektronszerkezetének kiépülését a Bohr-féle atommodell szintjén, tisztában van a vegyértékelektronok kémiai reakciókban betöltött szerepével;	Magyar és/vagy idegen nyelvű mobilalkalmazások keresése és használata az atomok elektronszerkezetével és a periódusos rendszerrel kapcsolatban	digitalis kultúra-informatika böngészés, internet használat, keresési feladatok, office ismeretek(word, excel)
értelmezi a periódusos rendszer fontosabb adatait (vegyjel, rendszám, relatív atomtömeg), alkalmazza a periódusszám és a (fő)csoportszám jelentését a héjak és a vegyértékelektronok szempontjából, ismeri a periódusos	Bemutató készítése „Mengyelejev és a periódusos rendszer” címmel	digitalis kultúra-informatika böngészés, internet használat, keresési feladatok, office

rendszer fontosabb csoportjainak a nevét és az azokat alkotó elemek vegyjelét;		ismeretek(word, excel)
ismeri a molekulaképződés szabályait, ismeri az elektronegativitás fogalmát, és érti a kötéspolaritás lényegét, a kovalens kötést jellemzi száma és polaritása szerint, megalkotja egyszerű molekulák szerkezeti képletét, ismeri a legalapvetőbb molekulaalakokat (lineáris, síkháromszög, tetraéder, piramis, V-alak), valamint ezek meghatározó szerepét a molekulák polaritása szempontjából;	Egyszerű molekulák felismerése a modelljük alapján, a molekula alakjának és polaritásának meghatározása Memóriakártyák készítése a legfontosabb molekulákról (a kártya egyik oldalán a molekula összegképlete és szerkezeti képlete, a másik oldalán az atomok száma, kötései, nemkötő elektronpárjai, alakja, polaritása)	digitalis kultúra-informatika böngészés, internet használat, keresési feladatok, office ismeretek(word, excel)
meghatározza egyszerű molekulák polaritását, és ennek alapján következtet a közöttük kialakuló másodrendű kémiai kötésekre, valamint oldhatósági jellemzőikre, érti, hogy a moláris tömeg és a molekulák között fellépő másodrendű kötések minősége hogyan befolyásolja az olvadás- és forráspontot, ezeket konkrét példákkal támasztja alá.	Egyszerű molekulamodellek készítése a molekulák alakjának megértéséhez, a modellek bemutatása saját készítésű videofelvétel segítségével Molekulamodellező alkalmazások keresése és használata Az olvadáspont, a forráspont, valamint oldhatósági adatok elemzése, kapcsolat keresése az anyag szerkezete és tulajdonságai között	digitalis kultúra-informatika böngészés, internet használat, keresési feladatok, office ismeretek(word, excel) fizika ismeretek- op és fp

érti a részecske szerkezete és az anyag fizikai és kémiai tulajdonságai közötti alapvető összefüggéseket;	Egyszerű kísérletek molekula-, atom-, fém- és ionrácsos anyagok tulajdonságainak összehasonlítására (pl. a kén, a kvarc, a vas, illetve a nátrium-klorid összehasonlítása), a várható tapasztalatok megjóslása, majd összevetése a tényleges tapasztalatokkal, a tapasztalatok táblázatos összefoglalása Különféle rácstípusú elemek és vegyületek olvadás- és forráspont adatainak digitális ábrázolása többféle módokon, következtetések levonása, ábraelemzés	digitalis kultúra-informatika böngészés, internet használat, keresési feladatok, office ismeretek(word, excel) fizikai ismeretek
ismeri az egyszerű ionok atomokból való létrejöttének módját, ezt konkrét példákkal szemlélteti, ismeri a fontosabb összetett ionok molekulákból való képződésének módját, tudja a nevüket, összegképletüket, érti egy ionvegyület képletének a megszerkesztését az azt alkotó ionok képlete alapján, érti az ionrács felépülési elvét, az ionvegyület képletének jelentését, konkrét példák segítségével jellemzi az ionvegyületek fontosabb tulajdonságait;	Szilárd kősó és a sóoldat vezetőképességének vizsgálata, előzetes becslés a bekövetkező tapasztalatokkal kapcsolatban, a tapasztalatok alapján következtetések levonása Tanulókísérlet elvégzése a rézgálic kristályvíztartalma eltávolításának bemutatására	digitalis kultúra-informatika böngészés, internet használat, keresési feladatok, office ismeretek(word, excel) fizika- vezetőképesség
ismeri a fémek helyét a periódusos rendszerben, érti a fémes kötés kialakulásának és a fémek kristályszerkezetének a lényegét, érti a kapcsolatot a fémek kristályszerkezete és fontosabb tulajdonságai között, konkrét példák segítségével	Demonstrációs kísérletek elvégzése vagy keresése a világhálón az egy csoportban lévő elemek hasonló kémiai tulajdonságainak szemléltetésére (pl. a kálium és a nátrium, a magnézium és a	Anyagismeret fémek felhasználása a szépészetben digitalis kultúra-informatika böngészés,

(pl. Fe, Al, Cu) jellemzi a fémes tulajdonságokat, összehasonlításokat végez;	kalcium kémiai reakcióinak összehasonlítása), a kísérletek tapasztalatainak szemléltetése Kb. azonos vastagságú vas-, réz- és alumíniumhuzal fizikai tulajdonságainak vizsgálata, összehasonlító táblázat készítése	internet használat, keresési feladatok, office ismeretek(word, excel)
ismeri az anyagok csoportosításának a módját a kémiai összetétel alapján, ismeri ezeknek az anyagcsoportoknak a legfontosabb közös tulajdonságait, példákat mond minden csoport képviselőire, tudja, hogy az oldatok a keverékek egy csoportja;	Logikai térkép készítése a kémiai kötésekről, azok típusairól, főbb jellemzőikről, példákkal	digitalis kultúra-informatika böngészés, internet használat, keresési feladatok, office ismeretek(word, excel) matematika- halmazok
érti a „hasonló a hasonlóban jól oldódik” elvet, ismeri az oldatok töménységével és az oldhatósággal kapcsolatos legfontosabb ismereteket, egyszerű számítási feladatokat old meg az oldatok köréből (tömegszázalék, anyagmennyiség-koncentráció, tömegkoncentráció);	Oldódással, illetve halmazállapot-változással járó reakciók elvégzése részletes leírás alapján, a tapasztalatok rögzítése, a következtetések levonása Kísérlettervezés a „hasonló a hasonlót old” elv szemléltetésére, a vizsgálat mozgóképes dokumentálása egyszerű számítási feladatok	digitalis kultúra-informatika böngészés, internet használat, keresési feladatok, office ismeretek(word, excel) fizika ismeretek-oldhatóság

adott szempontok alapján összehasonlítja a három halmazállapotba (gáz, folyadék, szilárd) tartozó anyagok általános jellemzőit, ismeri Avogadro gáztörvényét, és egyszerű számításokat végez gázok térfogatával standard körülmények között, érti a halmazállapot-változások lényegét és energiaváltozását;	Kb. 24,5 dm^3 térfogatú „Avogadro-kocka” készítése kartonból 1 mól gáz térfogatának szemléltetésére Egyszerű számítások elvégzése a gázok moláris térfogatával kapcsolatban Információkeresés a gázok moláris térfogatának hőmérsékletfüggésével kapcsolatban, az adatok grafikus ábrázolása Animáció készítése a gázok, folyadékok és szilárd anyagok szerkezetének és mozgásformáinak szemléltetésére	fizika ismeretek, halmazállapot változások digitalis kultúra-informatika böngészés, internet használat, keresési feladatok, office ismeretek(word, excel)

Kulcsfogalmak/Fogalmak	izotópok, vegyértékelektronok, anyagmennyiség, Avogadro-szám, relatív atomtömeg, moláris tömeg, elektronegativitás, elsőrendű kémiai kötés, kötéspolaritás, szerkezeti képlet, másodrendű kémiai kötés, kristályrács, ion, anyagmennyiség-koncentráció, Avogadro-törvény, moláris térfogat, amorf állapot
Továbbhaladás feltétele	- Ismerje az atom részeit és azokat alkotó elemi részecskéket, jellemezni tudja azokat - értse a tömeg , moláris tömeg , anyagmennyiség, részecske szám közötti viszonyokat tudjon rá egyszerübb feladatokat megoldani - elektronok kiépülésének sorrendjét ismerje - kémia kötések alkalmazói szinten - rácstípusok fontosabb képviselőit ismerje és jellemezni tudja - halmazállapotok és hozzájuk tartozó halmázállapot változásokkal legyen tisztában.

Témakör	**Kémiai átalakulások**	**Óraszám 20**
Előzetes tudás		
A tematikai egység nevelési-fejlesztési céljai	a kémiai reakciókat szimbólumokkal írja le; egyedül vagy csoportban elvégez egyszerű kémiai kísérleteket leírás vagy szóbeli útmutatás alapján, és értékeli azok eredményét.	

Ismeretek/fejlesztési követelmények	Ajánlott tevékenységek	Kapcsolódási pontok
- érti a fizikai és kémiai változások közötti különbségeket	egyszerű kísérletek kémiai és fizikai változásokra	
ismeri a kémiai reakciók csoportosítását többféle szempont szerint: a reagáló és a képződő anyagok száma, a reakció energiaváltozása, időbeli lefolyása, iránya, a reakcióban részt vevő anyagok halmazállapota szerint; ismeri a kémiai reakciók végbemenetelének feltételeit, ismeri, érti és alkalmazza a tömeg- és töltésmegmaradás törvényét a kémiai reakciókra;	Egyszerű kémcsőkísérletek elvégzése a különböző reakciótípusokra: exoterm – endoterm, sav-bázis – redoxi, gázfejlődés – csapadékképződés, pillanatreakció – időreakció Az elvégzett kísérletekről jegyzőkönyv vagy narrált videofelvétel készítése	fizika- hőtermelés, hőelnyelés
konkrét reakciókat termokémiai egyenlettel is felír, érti a termokémiai egyenlet jelentését, ismeri a reakcióhő fogalmát, a reakcióhő ismeretében megadja egy reakció energiaváltozását, energiadiagramot rajzol, értelmez, ismeri a termokémia főtételét és jelentőségét a többlépéses reakciók energiaváltozásának meghatározásakor;	Adatok, grafikonok, leírt jelenségek tapasztalatainak értelmezése a termokémia tárgyköréből A katalizátorok működésének vizsgálata, a kísérletek elvégzése leírás alapján, a tapasztalatok rögzítése, magyarázata	matematika- grafikonok ábrázolása fizika- termokémia digitalis kultúra-informatika böngészés, internet használat, keresési feladatok, office ismeretek(word, excel)
ismeri a fontosabb savakat, bázisokat, azok nevét, képletét, Brřnsted sav-bázis elmélete alapján értelmezi a sav és bázis fogalmát, ismeri a savak és bázisok erősségének és értékűségének jelentését, konkrét példát mond ezekre a vegyületekre, érti a víz sav-bázis tulajdonságait, ismeri az autoprotolízis jelenségét és a víz autoprotolízisének a termékeit;	Bemutató készítése a háztartásban előforduló savakról, azok kémiai összetételéről, molekuláik szerkezetéről, felhasználási módjukról és biztonságos kezelésükről	digitalis kultúra-informatika böngészés, internet használat, keresési feladatok, office ismeretek(word, excel)

- Tisztában van pH, pOH savas és lúgos kémhatás fontosságával , jelentőségével, élettani hatásaivala szépségiparban	Hígítási sor készítése erős savból és bázisból, a pH megállapítása indikátorpapírral, a pH és az oldat oxóniumion-koncentrációja közötti kapcsolat áttekintése	digitalis kultúra-informatika böngészés, internet használat, keresési feladatok, office ismeretek(word, excel) biológia- savak, bázisok
konkrét példákon keresztül értelmezi a redoxireakciókat oxigénfelvétel és oxigénleadás alapján, ismeri a redoxireakciók tágabb értelmezését elektronátmenet alapján is, konkrét példákon bemutatja a redoxireakciót, eldönti egy egyszerű redoxireakció egyenlete ismeretében az elektronátadás irányát, az oxidációt és redukciót, megadja az oxidálószert és a redukálószert;	Bemutató készítése a háztartásban előforduló lúgos kémhatású anyagokról/oldatokról, azok kémiai összetételéről, felhasználási módjukról és biztonságos kezelésükről	digitalis kultúra-informatika böngészés, internet használat, keresési feladatok, office ismeretek(word, excel) biológia- savak, bázisok
érti az elektromos áram és a kémiai reakciók közötti összefüggéseket: a galvánelemek áramtermelésének és az elektrolízisnek a lényegét; tisztában van az elektrokémiai áramforrások felépítésével és működésével, ismeri a Daniell-elem felépítését és az abban végbemenő folyamatokat, az elem áramtermelését; ismeri az elektrolizáló cella felépítését és az elektrolízis lényegét a hidrogén-klorid-oldat grafitelektródos elektrolízise kapcsán, érti, hogy az elektromos áram kémiai reakciók végbemenetelét segíti, példát ad ezek gyakorlati felhasználására (alumíniumgyártás, galvanizálás).	Egyszerű galvánelemek (pl. Daniell-elem) összeállítása, gyümölcselemek készítése, a bennük végbemenő redoxireakciók értelmezése Házi dolgozat vagy bemutató készítése „A gyakorlatban használt elektrokémiai áramforrások” címmel – összetétel, felépítés, működés, felhasználási területek, környezetvédelmi vonatkozások „Tényleg 0% emisszió jellemzi az elektromos autókat?” – érvelő vita lefolytatása Animáció keresése az ionvándorlás szemléltetésére	fizika-elektromosságtan digitalis kultúra-informatika böngészés, internet használat, keresési feladatok, office ismeretek(word, excel) biológia- savak, bázisok

	Projektmunka: „Oláh György és a direkt metanolos tüzelőanyagcella” – a működés bemutatása, előnyeinek kiemelése a környezet- és energiatermelés, valamint a fenntarthatóság szempontjából Érvelő beszélgetés kezdeményezése „Működhet-e vízzel egy autó?” címmel Interaktív feladatok készítése az interneten található feladatkészítő alkalmazások segítségével	

Kulcsfogalmak/Fogalmak	reakcióhő, Hess-tétel, dinamikus egyensúly, a legkisebb kényszer elve, Brönsted-féle sav-bázis elmélet, amfoter vegyület, oxidáció, redukció, redoxireakció, galvánelem, elektród, akkumulátor, elektrolízis
Továbbhaladás feltétele	- ismerje fel a reakció típusokat - értse a pH, pOH összefüggését,alkalmazói szinten tudja besorolni pH érték alapján a kémhatásokat, tudja értelmezni a sav / lúg erősségét - redoxi reakciók elmélete, példákat tudjon rá mondani - galvánelemek működését, felhasználási területeit ismerje

10. ÉVFOLYAM

Témakör	A szén egyszerű szerves vegyületei	Óraszám 25
Előzetes tudás	kémiai fizikai változások ismerete, periódusos rendszer ismerete	
A tematikai egység nevelési-fejlesztési céljai	- ismeri az anyagok jellemzésének logikus szempontrendszerét: anyagszerkezet – fizikai tulajdonságok – kémiai tulajdonságok – előfordulás – előállítás – felhasználás; - ismeri a legegyszerűbb szerves kémiai reakciótípusokat; - analógiás gondolkodással következtet a szerves vegyület tulajdonságára a funkciós csoportja ismeretében; - magabiztosan használ magyar és idegen nyelvű mobiltelefonos/táblagépes applikációkat kémiai tárgyú információk keresésére; - egyedül vagy csoportban elvégez egyszerű kémiai kísérleteket leírás vagy szóbeli útmutatás alapján, és értékeli azok eredményét.	

Ismeretek/fejlesztési követelmények	Ajánlott tevékenységek	Kapcsolódási pontok
ismeri a szerves vegyületeket felépítő organogén elemeket, érti a szerves vegyületek megkülönböztetésének, külön csoportban tárgyalásának az okát, az egyszerűbb szerves vegyületeket szerkezeti képlettel és összegképlettel jelöli;	A szén kapcsolódásának lehetőségeit modellezze interneten képlet szerkesztő programok használata	digitalis kultúra-informatika böngészés, internet használat, keresési feladatok, office ismeretek(word, excel)

ismeri a telített szénhidrogének homológ sorának felépülési elvét és fontosabb képviselőiket, ismeri a metán fontosabb tulajdonságait, jellemzi az anyagok szempontrendszere alapján, ismeri a homológ soron belül a forráspont változásának az okát, valamint a szénhidrogének oldhatóságát, ismeri és egy-egy kémiai egyenlettel leírja az égés, a szubsztitúció és a hőbontás folyamatát; érti az izoméria jelenségét, példákat mond konstitúciós izomerekre;	Pálcikamodellek használata egyszerű konstitúciós izomer vegyületek molekulaszerkezetének a modellezésére, Az anyagok jellemzési szempontrendszerének bemutatása a legegyszerűbb szénhidrogén, a metán példáján, a szerkezet és a tulajdonságok kapcsolatának elemzése, az összefüggések keresése Anyagismereti kártyák készítése az egyes vegyületcsoportok gyakorlati szempontból legfontosabb képviselőiről az anyagok jellemzésének szempontrendszere alapján Kiselőadás a metán és a sújtólégrobbanások témaköréből	digitalis kultúra-informatika böngészés, internet használat, keresési feladatok, office ismeretek(word, excel)
ismeri a telítetlen szénhidrogének fogalmát, az etén és az acetilén szerkezetét és fontosabb tulajdonságait, ismeri és reakcióegyenletekkel leírja a telítetlen szénhidrogének jellemző reakciótípusait, az égést, az addíciót és a polimerizációt;	Anyagismereti kártyák készítése az egyes vegyületcsoportok gyakorlati szempontból legfontosabb képviselőiről az anyagok jellemzésének szempontrendszere alapján A CO-hegesztéssel kapcsolatos prezentáció készítése Kiselőadás a Davy-lámpa történetéről és működéséről	digitalis kultúra-informatika böngészés, internet használat, keresési feladatok, office ismeretek(word, excel)

felismeri az aromás szerkezetet egy egyszerű vegyületben, ismeri a benzol molekulaszerkezetét és fontosabb tulajdonságait, tudja, hogy számos illékony aromás szénhidrogén mérgező;	Anyagismereti kártyák készítése az egyes vegyületcsoportok gyakorlati szempontból legfontosabb képviselőiről az anyagok jellemzésének szempontrendszere alapján Logikai térkép készítése a szénhidrogének áttekintésére, amely tartalmazza a tanult szénhidrogén-csoportokat, azok legfontosabb tulajdonságait, és példák megnevezése a gyakorlati szempontból fontos képviselőikre	digitalis kultúra-informatika böngészés, internet használat, keresési feladatok, office ismeretek(word, excel)
példát mond közismert halogéntartalmú szerves vegyületre (pl. kloroform, vinil-klorid, freonok, DDT, tetrafluoretén), és ismeri felhasználásukat;	Anyagismereti kártyák készítése az egyes vegyületcsoportok gyakorlati szempontból legfontosabb képviselőiről az anyagok jellemzésének szempontrendszere alapján Internetes információgyűjtés és bemutató készítése a halogénezett szénvegyületek gyakorlati jelentőségéről, felhasználásáról, élettani és környezetvédelmi vonatkozásairól	digitalis kultúra-informatika böngészés, internet használat, keresési feladatok, office ismeretek(word, excel)

ismeri és vegyületek képletében felismeri a legegyszerűbb oxigéntartalmú funkciós csoportokat: a hidroxilcsoportot, az oxocsoportot, az étercsoportot;	Anyagismereti kártyák készítése az egyes vegyületcsoportok gyakorlati szempontból legfontosabb képviselőiről az anyagok jellemzésének szempontrendszere alapján Médiatartalmak keresése a metanol-mérgezések kapcsán, híradások, videofelvételek keresése alkoholok (metanol, etanol, glikol) okozta mérgezésekkel kapcsolatban Érvelő vita a házi pálinkafőzés mellett és ellen	digitalis kultúra-informatika böngészés, internet használat, keresési feladatok, office ismeretek(word, excel)
ismeri az alkoholok fontosabb képviselőit (metanol, etanol, glikol, glicerin), azok fontosabb tulajdonságait, élettani hatásukat és felhasználásukat;	Anyagismereti kártyák készítése az egyes vegyületcsoportok gyakorlati szempontból legfontosabb képviselőiről az anyagok jellemzésének szempontrendszere alapján	digitalis kultúra-informatika böngészés, internet használat, keresési feladatok, office ismeretek(word, excel) anyagismeret
felismeri az aldehidcsoportot, ismeri a formaldehid tulajdonságait, az aldehidek kimutatásának módját, felismeri a ketocsoportot, ismeri az aceton tulajdonságait, felhasználását;	Anyagismereti kártyák készítése az egyes vegyületcsoportok gyakorlati szempontból legfontosabb képviselőiről az anyagok jellemzésének szempontrendszere alapján	digitalis kultúra-informatika böngészés, internet használat, keresési feladatok, office ismeretek(word, excel) anyagismeret

ismeri és vegyületek képletében felismeri a karboxilcsoportot és az észtercsoportot, ismeri az egyszerűbb és fontosabb karbonsavak (hangyasav, ecetsav, zsírsavak) szerkezetét és lényeges tulajdonságait;	Anyagismereti kártyák készítése az egyes vegyületcsoportok gyakorlati szempontból legfontosabb képviselőiről az anyagok jellemzésének szempontrendszere alapján Információgyűjtés a környezetünkben és szervezetünkben megtalálható szerves savakról, azok jelentőségéről	digitalis kultúra-informatika böngészés, internet használat, keresési feladatok, office ismeretek(word, excel)
Az etil-acetát példáján bemutatja a kis szénatomszámú észterek jellemző tulajdonságait, tudja, hogy a zsírok, az olajok, a foszfatidok, a viaszok egyaránt az észterek csoportjába tartoznak;	Anyagismereti kártyák készítése az egyes vegyületcsoportok gyakorlati szempontból legfontosabb képviselőiről az anyagok jellemzésének szempontrendszere alapján	digitalis kultúra-informatika böngészés, internet használat, keresési feladatok, office ismeretek(word, excel) anyagismeret,biológiai ismeretek
szerkezetük alapján felismeri az aminok és az amidok egyszerűbb képviselőit, ismeri az aminocsoportot és az amidcsoportot.	Anyagismereti kártyák készítése az egyes vegyületcsoportok gyakorlati szempontból legfontosabb képviselőiről az anyagok jellemzésének szempontrendszere alapján Információgyűjtés az interneten „Nagyhatású aminok az élő szervezetekben” címmel, kapcsolat keresése a biológiával, az életfolyamatokkal Kabay János tevékenységét bemutató poszter vagy bemutató készítése	digitalis kultúra-informatika böngészés, internet használat, keresési feladatok, office ismeretek(word, excel) anyagismeret,biológiai ismeretek

Kulcsfogalmak/Fogalmak	funkciós csoport, homológ sor, telített és telítetlen szénhidrogének, szerves reakciótípusok, izoméria, konstitúció, aromás vegyületek, heteroatom, alkoholok, aldehidek, ketonok, éterek, karbonsavak, észterek, aminok, amidok
Továbbhaladás feltétele	Tudja csoportosítani a szénhidrogéneket és ismerje fontosabb képviselőiket valamint fontosabb reakcióit Ismerje fel az adott funkciós csoporttal rendelkező szerves vegyületeket,ismerje fontosabb képviselőit legyen tisztában élettani hatásukkal is

Témakör	**Az életműködések kémiai alapjai**	**Óraszám 10**
Előzetes tudás	anyagismeret fehérjék	

A tematikai egység nevelési-fejlesztési céljai	Az analógiás gondolkodás fejlesztése Keresés digitális eszközzel A lipidek A szénhidrátok A fehérjék		
Ismeretek/fejlesztési követelmények		**Ajánlott tevékenységek**	**Kapcsolódási pontok**
ismeri a biológiai szempontból fontos szerves vegyületek építőelemeit (kémiai összetételét, a nagyobbak alkotó molekuláit); ismeri a lipid gyűjtőnevet, tudja, hogy ebbe a csoportba hasonló oldhatósági tulajdonságokkal rendelkező vegyületek tartoznak, felsorolja a lipidek legfontosabb képviselőit, felismeri azokat szerkezeti képlet alapján, ismeri a lipidek csoportjába tartozó vegyületek egy-egy fontos szerepét az élő szervezetben;		internetes kutató munka lipidekről. Kisfilm keresés online	digitalis kultúra-informatika böngészés, internet használat, keresési feladatok, office ismeretek(word, excel) anyagismeret,biológiai ismeretek
ismeri a szénhidrátok legalapvetőbb csoportjait, példát mond mindegyik csoportból egy-két képviselőre, ismeri a szőlőcukor képletét, összefüggéseket talál a szőlőcukor szerkezete és tulajdonságai között, ismeri a háztartásban található szénhidrátok besorolását a megfelelő csoportba, valamint köznapi tulajdonságaikat (ízük, oldhatóságuk) és felhasználásukat, összehasonlítja a keményítő és a cellulóz molekulaszerkezetét és tulajdonságait, valamint szerepüket a szervezetben és a táplálékaink között;		Érvelő vita az egyszer használatos műanyag poharak, tányérok, evőeszközök, valamint papírból és fából készült társaik mellett és ellen: „Miért váltja/válthatja fel sok helyen a cellulóz a műanyagból készült party kellékeket?”	

tudja, hogy a fehérjék aminosavakból épülnek fel, ismeri az aminosavak általános szerkezetét és azok legfontosabb tulajdonságait, ismeri a fehérjék elsődleges, másodlagos, harmadlagos és negyedleges szerkezetét, érti e fajlagos molekulák szerkezetének kialakulását, példát mond a fehérjék szervezetben és élelmiszereinkben betöltött szerepére, ismeri a fehérjék kicsapásának módjait és ennek jelentőségét a mérgezések kapcsán.	kísérletek fehérje reverzibilis és irreverzibilis kicsapásárról Kutató munka szépségiparban a fehérjék jelentősége (fodrászat kozmetika,körömápolás)	digitalis kultúra-informatika böngészés, internet használat, keresési feladatok, office ismeretek(word, excel) anyagismeret,biológiai ismeretek

Kulcsfogalmak/Fogalmak	lipidek, trigliceridek, szénhidrátok, kondenzáció, hidrolízis, aminosav, polipeptid, fehérjék szerkezete
Továbbhaladás feltétele	lipidek fehérjék ismerete, élettani jelentőségük cellulózok jelentősége a mindennapi életünkben

Témakör	**Elemek és szervetlen vegyületeik**	**Óraszám 17**
Előzetes tudás		
A tematikai egység nevelési-fejlesztési céljai	- Alkotás digitális eszközökkel - Kísérletek értelmezése - Az analógiás gondolkodás fejlesztése - A rendszerezőképesség fejlesztése - A digitális kompetencia fejlesztése - A hidrogén - A halogének - A kalkogének - A nitrogéncsoport elemei - A szén és szervetlen vegyületei - A fémek általános jellemzése - A fémek csoportosítása és kémiai tulajdonságaik - A legfontosabb fémvegyületek tulajdonságai	

Ismeretek/fejlesztési követelmények	Ajánlott tevékenységek	Kapcsolódási pontok
Hidrogén és fontosabb vegyületei fizikai,kémiai, szerkezeti tulajdonságai, előállításuk és élettani hatása	Összefoglaló táblázat készítése a nemfémes elemekről, hidrogénnel alkotott vegyületeikről, oxidjaikról, oxosavaikról és sóikról durranógáz próba	digitalis kultúra-informatika böngészés, internet használat, keresési feladatok, office ismeretek(word, excel)
alkali fémek és földfémek és fontosabb vegyületei fizikai,kémiai, szerkezeti tulajdonságai, előállításuk és élettani hatása	lángfestés bemutatása, kisfilm reakciókészségökről, vízzel való reakciójuk kutató munka, plakát készítésfémek élettani hatása az emberi szervezetben(hiányuk, többletük)	digitalis kultúra-informatika böngészés, internet használat, keresési feladatok, office ismeretek(word, excel)
oxigén csoport elemei és fontosabb vegyületei fizikai,kémiai, szerkezeti tulajdonságai, előállításuk és élettani hatása	ózon előnye és hátránya oxigén élettani hatásának jelentősége(szárazföld, víz)	digitalis kultúra-informatika böngészés, internet használat, keresési feladatok, office ismeretek(word, excel)
halogéncsoport elemei és fontosabb vegyületei fizikai,kémiai, szerkezeti tulajdonságai, előállításuk és élettani hatása	kiselőadás: ", „Semmelweis Ignác és a klórmeszes fertőtlenítés	digitalis kultúra-informatika böngészés, internet használat, keresési feladatok, office ismeretek(word, excel)
nitrogéncsoport elemei és fontosabb vegyületei fizikai,kémiai, szerkezeti tulajdonságai, előállításuk és élettani hatása	Bemutatók készítése tudománytörténeti témákban (pl. „Irinyi János és a gyufa", „Haber és Bosch ammóniaszintézise", „Semmelweis Ignác és a klórmeszes fertőtlenítés")	digitalis kultúra-informatika böngészés, internet használat, keresési feladatok, office ismeretek(word, excel)

D-mező fémes elemei és fontosabb vegyületei fizikai,kémiai, szerkezeti tulajdonságai, előállításuk és élettani hatása	A fémek legfontosabb képviselőinek csoportosítása különféle szempontok szerint (pl. helyük a periódusos rendszerben, színük, sűrűségük, korróziós hajlamuk, keménységük alapján) A köznapi élet szempontjából legfontosabb fémek (vas, réz, alumínium, esetleg ezüst, arany) tulajdonságainak megfigyelése, vizsgálata, összehasonlítása, a vizsgálatok jegyzőkönyves dokumentálása	digitalis kultúra-informatika böngészés, internet használat, keresési feladatok, office ismeretek(word, excel)
umínium és vegyületei jelentőségük, élettani tulajdonságaik	Az alumínium, az alumínium-oxid, illetve az alumínium-hidroxid reakciójának vizsgálata savakkal és lúgokkal	digitalis kultúra-informatika böngészés, internet használat, keresési feladatok, office ismeretek(word, excel)
szén csoport és fontosabb vegyületeinek ismerete	kiselőadás: „Az aktív szén és az adszorpció”, „A néma gyilkos – a szén-monoxid”, „Miért nevezik a szén-dioxidot mustgáznak?”	digitalis kultúra-informatika böngészés, internet használat, keresési feladatok, office ismeretek(word, excel)

Kulcsfogalmak/Fogalmak	durranógáz, szökőkút-kísérlet, jódtinktúra, allotróp módosulatok, szintézis, természetes és mesterséges szenek, könnyűfémek, nehézfémek, a fémek redukáló sora, korrózióvédelem
Továbbhaladás feltétele	A különböző csoportok és vegyületeinek ismerete, felhasználásának ismerete

Témakör	**Kémia az ipari termelésben és a mindennapokban**	**Óraszám 10**
Előzetes tudás		
A tematikai egység nevelési-fejlesztési céljai	szépségiparban megtalálható anyagok jellemzése, kémiai folyamatok jelentőségének részletezése	

Ismeretek/fejlesztési követelmények	**Ajánlott tevékenységek**	**Kapcsolódási pontok**
Víz fizikai kémiai tulajdonságai, vízkeménység (állandó és változó) vízlágyítás	keressen rá mit okoz a kemény víz a mindennapi életben illetve a kozmetikai szereknél, hajápoló szerek esetén	anyagismeret informatika, digitalis kultúra_ internet használat
Az indikátor fodrászipari jelentősége: - a kémiai reakciók meghatározott pH érték mellett mennek végbe (szőkítés) - az erős lúgok és savak károsítják a hajat - a pH állandóság az egészséges bőr életműködése szempontjából fontos	pH skála készítése amelyen ábrázolják a hajra gyakorolt hatást a pH változásnak Tudja besorolni a hajápoló és kozmetikai szereket amelyeket	anyagismeret

	használ kémhatásuk szerint	
Ismerje a fertőtlenítés és fertőtlenítő szerek hatását, fontosságát a szépész ágazat területén Dezinficiensek (eszközfertőtlenítők) használata Helyiségfertőtlenítők	Készítsen táblázatot a fertőtlenítószerek csoportosítása alapján példákkal együtt Antiszeptikumok, bőrfertőtlenítők fajtáit fontos képviselőit gyűjtse össze	anyagismeret informatika, digitalis kultúra_ internet használat
Vérzéscsillapítók használata a szépségiparban	gyűjtse össze a ma használt vérzéscsillapítókat és jellemezze azokat hatásuk alapján	anyagismeret informatika, digitalis kultúra_ internet használat
Emulziók, emulgeátorok jellemzése és csoportosítása	szépész ágazatban használt krémek csoportosítása, felhasználása, jellemzése Interneten ápoló krémekre kerren rá, keresse ki összetevőiket hasonlítsa össze őket, mi az amit minden krém tartalmaz hajmosószerek és fajtáik	anyagismeret informatika, digitalis kultúra_ internet használat
ARCVIZEK ÉS ARCSZESZEK összetétele, használata a szépészetben,	arcvizek és arcszeszek között mi a különbség ? hasonlítsa össze hajszeszek jelentősége ,miért kell használni	informatika, digitalis kultúra_ internet használat anyagismeret

Zsírok és olajok fontosságának ismerete a szépségiparban és viaszok használata	Memória kártya készítés a növényi és állati zsírokról és tulajdonságaikról	anyagismeret

Kulcsfogalmak/Fogalmak	emulgeátorok, Emulziók, fertőtlenítés, Dezinficiensek (eszközfertőtlenítők), antibiotikumok, antiszeptikusok, dezinficiálás, sterizilálás,
Továbbhaladás feltétele	ismerje alkalmazói szinten a fertőtlenítő szereket

Témakör	**Környezeti kémia és környezetvédelem**	**Óraszám 10**
Előzetes tudás	természetismeret órán tanult környezetvédelmi ismeretek	
A tematikai egység nevelési-fejlesztési céljai	Környezettudatos szemlélet fejlesztése Vitakészség fejlesztése Problémamegoldó készség fejlesztése A társakkal való együttműködés fejlesztése Alkotás digitális eszközökkel Kommunikációs készség fejlesztése A légkör kémiája A természetes vizek kémiája A talaj kémiája A hulladékok Új kihívások: ember, társadalom, környezet és kémia	

Ismeretek/fejlesztési követelmények	**Ajánlott tevékenységek**	**Kapcsolódási pontok**
víztisztítás jelentősége, élettani hatásai ismeri a természetes vizek típusait, azok legfontosabb kémiai összetevőit a víz körforgásának és tulajdonságainak tükrében, példákat mond vízszennyező anyagokra, azok forrására, a szennyezés lehetséges következményeire, ismeri a víztisztítás folyamatának alapvető lépéseit, valamint a tiszta ivóvíz előállításának módját;	Poszter készítése a helyi vagy regionális vízmű ivóvíz-előállítási módjáról, illetve szennyvíztisztítási eljárásáról	természetismeret, informatika-internet használa, prezentáció készítés
Talajszennyezés a mindennapokban háztartási és ipari területen érti a kőzetek és a környezeti tényezők talajképző szerepét, példát mond alapvető kőzetekre, ásványokra, érti a hulladék és a szemét fogalmi megkülönböztetését, ismeri a hulladékok típusait, kezelésük módját, környezetre gyakorolt hatásukat;	A talajszennyezés egyszerű modellezése	földrajz, természetismeret, informatika-internet használa, prezentáció készítés

Zöldkémia jellemzése	Információgyűjtés a zöld kémia elveivel kapcsolatban, a nehezebben teljesíthető célok előtt álló akadályok megismerése	természetismeret, informatika-internet használa, prezentáció készítés
Szelektív hulladékgyűjtés, újrahasznosítás	Videofilm megtekintése a hulladékok újrahasznosításáról - gyűjtsetek olyan cégeket össze ahol újrahasznosított anyagokból készítenek eszközöket -Alkossunk ujrahasznosított eszközöket	természetismeret, informatika-internet használa, prezentáció készítés
ismeri a légkör kémiai összetételét és az azt alkotó gázok legfontosabb tulajdonságait, példákat mond a légkör élőlényekre és élettelen környezetre gyakorolt hatásaira, ismeri a legfontosabb légszennyező gázokat, azok alapvető tulajdonságait, valamint az általuk okozott környezetszennyező hatásokat, ismeri a légkört érintő globális környezeti problémák kémiai hátterét és ezen problémák megoldására tett erőfeszítéseket;	kisfilm megtekintése a légszennyező gázokról	földrajz, természetismeret, informatika-internet használa, prezentáció készítés

Kulcsfogalmak/Fogalmak	talaj errózió, üvegházhatás, savas esők, újrahasznosítás, szelektív hulladékgyűjtés
Továbbhaladás feltétele	Ismerje a környezetünkre ható káros hatásokat és azok elleni védekezéseket

Témakörök a 13. évfolyamon	Helyi tantervi óraszámok 13. . évf.
Népegészségtani alapismeretek	3
Prevenció és egészségmegőrzés	3
Egészségkárosító tényezők	3
Környezet- és egészségkultúra	4
Életminőség	2
Tudatos fogyasztói magatartás	4
Viselkedéskultúra	3
Szexuálhigiéné	3
Családi élet	3
Hulladékgazdálkodás	3
összesen:	**31**

13.ÉVFOLYAM

Témakör	Népegészségtani alapismeretek	Óraszám 3
Előzetes tudás	Magyarország társadalmi rétegződése. Kutúra. Az emberi test felépítésének ismerete.	
A tematikai egység nevelési-fejlesztési céljai	A mai magyar társadalomban leggyakrabban előforduló betegségek, az életmód és a betegségek összefüggéseinek ismerete	

Ismeretek/fejlesztési követelmények	Ajánlott tevékenységek	Kapcsolódási pontok
Életmód és betegség. Népbetegségek – nem fertőző betegségek Járványtani alapismeretek Fertőző betegségek	Olvasott szöveg önálló feldolgozása Információk önálló rendszerezése	Biológia, Társadalomismeret, Informatika

Kulcsfogalmak/Fogalmak	Járvány, népbetegség, életmód, életvitel, prevenció
Továbbhaladás feltétele	Ismeri és érti, a mai magyar társadalomban leggyakrabban előforduló betegségeket, azok megelőzését, az életmód és a betegségek összefüggéseit.

Témakör	Prevenció és egészségmegőrzés	Óraszám 3
Előzetes tudás	Az egészség fogalma. Egészséget meghatározó tényezők ismeret.	
A tematikai egység nevelési-fejlesztési céljai	Ismerje a betegségek megelőzésének lehetőségeit. Egészségtudatos magatartás kialakítása.	

Ismeretek/fejlesztési követelmények	Ajánlott tevékenységek	Kapcsolódási pontok
A prevenció fogalma, szintjei A primer, secunder és tercier prevenció célja, lényege és eszközei Védőoltások típusai, életkorhoz kötött védőoltások Szűrővizsgálatok célja, fajtái A szív- és érrendszeri, emésztőszervi, légzőszervi megbetegedések kialakulásának okai és kockázati tényezői Daganatos betegségek megelőzése	Tanári magyarázat, beszélgetés, vita, Esetleírás készítése, elemzése Tapasztalatok utólagos ismertetése szóban Kiscsoportos szakmai munkavégzés irányítással	Biológia tantárgy emberismeret,

Kulcsfogalmak/Fogalmak	primer, secunder és tercier prevenció, szűrővizsgálatok
Továbbhaladás feltétele	Ismeri a szűrővizsgálatokat, azok fontosságát.

Témakör	Egészségkárosító tényezők	Óraszám 3
Előzetes tudás	Emberi test ismerete, Egészség fogalmának ismerete.	
A tematikai egység nevelési-fejlesztési céljai	Ismerje a függőségek fajtáit, a megelőzés lehetőségeit.	

Ismeretek/fejlesztési követelmények	Ajánlott tevékenységek	Kapcsolódási pontok
A környezetszennyezés egészségre gyakorolt hatásainak ismeret. Addikció fogalma. A függőségek fajtái. Hajlamosító tényezők Kémiai függőségek: nikotin, alkohol, pszichoaktív szerek Viselkedéses függőségek. Megelőzési lehetőségek.	Csoportos helyzetgyakorlat Esemény helyszíni értékelése szóban felkészülés után Elemzés készítése tapasztalatokról Esetleírás készítése, elemzése Tapasztalatok utólagos ismertetése szóban Kiscsoportos szakmai munkavégzés irányítással	Biológia, Társadalomismeret

Kulcsfogalmak/Fogalmak	addikció, függőség,
Továbbhaladás feltétele	Ismeri a függőségek fajtáit, a megelőzés lehetőségeit.

Témakör	Környezet- és egészségkultúra	Óraszám 4
Előzetes tudás	Egészség betegség fogalmának ismerete.	
A tematikai egység nevelési-fejlesztési céljai	Egészségi állapotot befolyásoló tényezők ismerete, az egyén felelőőségének erősítése az egészséges életmód kialakításában.	

Ismeretek/fejlesztési követelmények	Ajánlott tevékenységek	Kapcsolódási pontok
A magyar nép egészségi állapota (jelenségek, okok és következmények, egyéni és társadalmi felelősség). Egészségvédelem (egészségünk megőrzése, szűrővizsgálatok, orvosi ellátás igénybevétele, gyógyszerfogyasztási szokások, házipatika összeállítása). Higiénia (környezetünk, ruházatunk és testünk tisztasága, bőrkímélő és környezetbarát tisztító- és testápolószerek használata). Öltözködéskultúra (divatok, mértéktartó, alkalomhoz illő öltözködés, a ruházat gondozása). Egészséges táplálkozás (tudatos élelmiszer-választás, egészséges élelmiszerek, élelmiszer-biztonság, élelmezésbiztonság, az élelmiszerek kezelésének és tárolásának szabályai, étrend-kiegészítők és élelmiszer-adalékanyagok előnyei, hátrányai). A rendszeres testmozgás jelentősége. Egészséges környezet. Környezetjog (állatvédelem, természetvédelem, környezetvédelem).	Csoportos helyzetgyakorlat Esemény helyszíni értékelése szóban felkészülés után Elemzés készítése tapasztalatokról Esetleírás készítése, elemzése Tapasztalatok utólagos ismertetése szóban Kiscsoportos szakmai munkavégzés irányítással	Kommunikációs ismertek Informatika, számítógépes program használata. Társadalomismeret

Kulcsfogalmak/Fogalmak	egészségvédelem, higiénia, öltözködés, egészséges táplálkozás
Továbbhaladás feltétele	A tanulóban kialakult az egészséges életmóddal kapcsolatos attitűd.

Témakör	**Életminőség**	**Óraszám 2**
Előzetes tudás	A hátrányos helyzet, szegénység, fogyatékosság fogalmának ismerete.	
A tematikai egység nevelési-fejlesztési céljai	Támogatásra szorulók segítésének attitűdje alakuljon ki a tanulóban.	

Ismeretek/fejlesztési követelmények	**Ajánlott tevékenységek**	**Kapcsolódási pontok**
A nélkülözők, szűkös anyagi körülmények között élők, a támogatásra szorulók gyámolítása, közreműködés életminőségük jobbá tételében. A fogyatékosság fogalma, fajtái, következményei. A fogyatékkal élők jogai és lehetőségei. A fogyatékkal élők hivatali és önkéntes segítése. Önkéntesség lehetőségei.	Információk önálló rendszerezése Írásos elemzések készítése Elemzés készítése tapasztalatokról Csoportos helyzetgyakorlat elemzése	Társadalomismeret

Kulcsfogalmak/Fogalmak	fogyatékosság, önkéntesség, segítés,
Továbbhaladás feltétele	Kialakult a tanulóban a mások segítésének igénye.

Témakör	Tudatos fogyasztói magatartás	Óraszám 4
Előzetes tudás	Marketing alapszíntű ismert.	
A tematikai egység nevelési-fejlesztési céljai	Tudatos vásárlókká válás, a fogyasztóvédelem szerepének, a vásárlók jogainak ismerete	

Ismeretek/fejlesztési követelmények	Ajánlott tevékenységek	Kapcsolódási pontok
A média és a reklámok befolyásoló szerepe a termékválasztásban. Környezet- és egészségtudatos fogyasztói magatartás. Tudatos vásárlás (pénz- és energiatakarékosság, előre átgondolt vásárlás, egészséges, környezetbarát anyagokból és környezetkímélő technológiával készült, megfelelő csomagolású, magyar, illetve helyi termékek, továbbá a méltányos kereskedelem előnyben részesítése). Védjegyek, eredetvédelem. A termékhamisítás veszélyei, társadalmi kockázata. Fogyasztóvédelem. Szavatosság, jótállás és az ezzel kapcsolatos fogyasztói jogok és lehetőségek (javítás, kicserélés, vételár-leszállítás, vételárvisszatérítés). Utazási szerződések, távollévők között kötött szerződések. Tisztességtelen reklámok és kereskedelmi gyakorlatok. Pénzügyi fogyasztóvédelem. Panaszügyintézés - a panasztétel lehetséges módjai (szolgáltatókra háruló válaszadási kötelezettség, fogyasztóvédelmi hatósághoz való fordulás), békéltető testületek.	Hallott szöveg feldolgozása jegyzeteléssel Információk önálló rendszerezése Csoportos helyzetgyakorlat Elemzés készítése tapasztalatokról	Történelem, társadalmi és állampolgári ismeretek, Informatika

Kulcsfogalmak/Fogalmak	egészségtudatos fogyasztói magatartás, Tudatos vásárlás, Fogyasztóvédelem. Szavatosság, jótállás, fogyasztóvédelem
Továbbhaladás feltétele	Ismeri és interiorizálta a tudatos fogyasztói magatartást.

Témakör	Viselkedéskultúra	Óraszám 3
Előzetes tudás	Társas együttélés szabályainak ismerete.	
A tematikai egység nevelési-fejlesztési céljai	A mindennapi viselkedéskultúra alapnormáinak elsajátítása Az udvarias és asszertív viselkedés szabályainak ismerete.	

Ismeretek/fejlesztési követelmények	Ajánlott tevékenységek	Kapcsolódási pontok
Az etikett és protokoll szabályai a mindennapi életben A mindennapi viselkedéskultúra alapnormáinak elsajátítása Az udvarias és asszertív viselkedés szabályai Bizalmi légkör kialakítása Kapcsolatteremtés szabályai Kapcsolatépítés, kapcsolattartás szabályai, elvárásai Bemutatkozás illemtana – az első benyomás jelentősége Köszönési formák Telefonálás illemtana Írásbeli, szóbeli közlések illemtana A szakmai együttműködés összefüggései, etikai szabályai és dilemmái A kompetenciahatárok és a titoktartási kötelezettség helyes értelmezése A szakmai partnerkapcsolatok ápolásának módjai	Szituációs gyakorlatok Összetett, valódi helyzetekkel, kapcsolatos helyzetek elemzése csoportmunkában	Társadalomismeret, Pszichológia

Kulcsfogalmak/Fogalmak	Az etikett és protokoll, asszertív viselkedés, kompetenciahatárok, etikai szabályok
Továbbhaladás feltételei	Ismeri és használja az etikett és a protokollok szabályait a mindennapi életben és a munkája során. Ismeri a szakmai együttműködés összefüggéseit, etikai szabályait és dilemmáit A kompetenciahatárok és a titoktartási kötelezettséget helyesen értelmezi. A szakmai partnerkapcsolatok ápolásának módjait ismeri.

Témakör	Szexuálhigiéné	Óraszám 3
Előzetes tudás	Emberi test felépítésének és működésnek ismeret.	
A tematikai egység nevelési-fejlesztési céljai	A tanuló képes a szexuális úton terjedő betegségek megelőzésre.	

Ismeretek/fejlesztési követelmények	Ajánlott tevékenységek	Kapcsolódási pontok
A szexuális identitás A pubertás élettani változásai. Intim higiéné. Menstruációs higiéné Az emlő és a here önvizsgálata. Partnerkapcsolatok Családtervezés. A fogamzásgátlás módszerei Felkészülés a nőgyógyászati vizsgálatra Szexuális úton terjedő betegségek és megelőzésük	Összetett, valódi helyzetekkel, kapcsolatos helyzetek elemzése csoportmunkában Csoportos helyzetgyakorlat Elemzés készítése tapasztalatokról	Pszichológia személyiségfejlődés

Kulcsfogalmak/Fogalmak	szexuális identitás, emlő és a here önvizsgálata, fogamzásgátlás,
Továbbhaladás feltételei	A tanuló képes a szexuális úton terjedő betegségek megelőzésre.

Témakör	Családi élet	Óraszám 3
Előzetes tudás	A magyar társadalom rétegződése	
A tematikai egység nevelési-fejlesztési céljai	Az egészséges, biztonságos, otthon kialakításának segítése.	

Ismeretek/fejlesztési követelmények	Ajánlott tevékenységek	Kapcsolódási pontok
A család mint az egyén elsődleges társadalmi környezete. A Családtípusok, családmodellek. Gyermekvállalással járó jogok. Gyermeknevelés. Gyermekjogok és kötelezettségek. A család lelki egészsége. A segítség lehetőségei családok számára, intézmények, szervezetek. A közös étkezések, programok jelentősége a családi közösség formálásában	Összetett, valódi helyzetekkel, kapcsolatos helyzetek elemzése csoportmunkában Csoportos helyzetgyakorlat Elemzés készítése tapasztalatokról	Pszichológia: személyiségfejlődés, Történelem, társadalmi és állampolgári ismeretek

Kulcsfogalmak/Fogalmak	család, házasság, szülési szabadság, GYES, GYED, családi pótlék, családi adókedvezmény, segélyek
Továbbhaladás feltétele	Az egyéni és társas veszteségélmények és a veszteségek feldolgozásának módszereinek ismerete.

Témakör	Hulladékgazdálkodás	Óraszám
Előzetes tudás	Az égés mint kémiai folyamat, égéstermékek, a környezetre káros hatású kémiai anyagok. A víz tulajdonságai. Korrózió.	
A tematikai egység nevelési-fejlesztési céljai	Környezettudatosságra, takarékosságra, tudatos fogyasztói magatartásra nevelés, a fenntarthatóság elvének követése	

Ismeretek/fejlesztési követelmények	Ajánlott tevékenységek	Kapcsolódási pontok
A hulladékok keletkezési módjai a háztartásban és a lakókörnyezetben. A keletkező hulladékok fizikai és kémiai jellemzői, tárgyként való tovább használati, illetve anyagként való újra feldolgozhatóság lehetőségei. A hulladék keletkezését mérséklő fogyasztási, életmódbeli szokások, hulladékok házilagos kezelése, komposztálás. A hulladékszállítás, szelektív hulladékgyűjtés, hulladékkezelés, energetikai célú hulladékhasznosítás települési környezettől függő rendszerei. A hulladékok kezelése, a hulladék keletkezésével, tárolásával, kezelésével járó veszélyek. Veszélyes hulladékok, környezeti és egészségügyi hatásaik. Komposztálható hulladékok. Háztartási körülmények között égethető és nem égethető hulladékanyagok. A hulladékokkal járó költségek meghatározása, a csökkenést eredményező megoldások, a takarékosság lehetőségei. Tapasztalatok gyűjtése a lakókörnyezetben keletkező hulladékokról, a gyűjtés, kezelés megoldásairól, az újrahasznosítási lehetőségekről.	Összetett, valódi helyzetekkel, kapcsolatos helyzetek elemzése, Vita, Megbeszélés Hallott szöveg feldolgozása jegyzeteléssel Információk önálló rendszerezése	Kémia, Történelem, társadalmi és állampolgári ismeretek, Informatika, Földrajz

Kulcsfogalmak/Fogalmak	komposztálás, veszélyes hulladékok, újrahasznosítás
Továbbhaladás feltételei	Környezettudatos viselkedés, takarékosság, tudatos fogyasztói magatartás, a fenntarthatóság elvének követése

Szépészet ágazat FODRÁSZ SZAKMA

Életvitel tantárgy

ÓRASZÁMOK:

Évfolyam	13.
Óraszám	31

BEVEZETÉS

A középfokú képzés során a fodrász vendégfogadást végez, megtervezi a kívánt szolgáltatást, diagnosztizál. Tájékoztatást ad a szépségszalon alapvető szolgáltatásairól, a helyzetnek és a vendég igényeinek megfelelően empatikusan kommunikál. Életmódbeli, higiénés tanácsokat ad, egészségnevelést is végez. Nagyon fontos, hogy példát kell mutatnia helyes és megfelelő életvitelével, szokásaival. E tevékenységei kapcsán során előforduló interperszonális kapcsolatait jól kihasználva hatással van a kliensköre is. Ezért is nagyon fontos, hogy rendelkezzenek a tanulók megbízható és magabiztos tusással a helyes életvitellel kapcsolatban, amit tovább tudnak adni a vendégek felé.

A tanulási terület feladata még a szemléletformálás, a pozitív életszemlélet és a nehézségek legyűrése a személyiség védelme mellett. A lelki harmónia kialakítása.

Készségek, képességek:

Életmódbeli, életviteli tanácsokat tud adni a kliensei felé. Kongruensen, hitelesen kommunikál a vendégkörével.

Ismeretek:

Ismeri az egészségkárosító tevékenységek egészségre gyakorolt hatását, az egészség fenntartásának, helyreállításának lehetőségeit.

Önállóság és felelősség:

Teljesen önállóan felismeri veszélyeztető tényezőket, segítő szakember segítségével megoldja a felmerülő problémákat.

Elvárt viselkedésmódok, attitűdök:

Belátja az egészséges életmód, életvitel jelentőségét. Életvitelében törekszik ennek betartására, és a környezetével való kiegyensúlyozott kapcsolatra.

Kompetenciái:

A tanulás kompetenciái:

A megfigyelések és a példák alapján a tanuló átéli a tudásszerzés aktív folyamatát, míg a tudás alkalmazhatóságának tapasztalata az önirányító tanulás képességét erősíti. Tantárgyhoz kapcsolódó, napról napra frissülő információk keresése, az ezekre a forrásokra épített tanulás fejleszti az önálló tanulás képességét.

A kommunikációs kompetenciák:

Az emberi tulajdonságok, kapcsolatok a kommunikáció megfigyelése és a tapasztalatok megfogalmazása fejleszti a tanuló szókincsét, anyanyelvi kifejezőkészségét. A viselkedések és életjelenségek ábrák, képek, mozgóképek formájában is vizsgálhatók, ez fejleszti a képzeletet, a képek és a nyelvi kifejezésmódok közötti átalakítás képességét. A csoportos, interaktív tanulási helyzetek a vélemények felszínre hozását, a tudás közös építését és megosztását segítik.

A digitális kompetenciák:

A közvetlen tapasztalatszerzés mellett a tanuló digitális forrásokból szerezhet információkat a témában. A könyvtári és egyéb adatbázisokban végzett célzott keresése kiegészül a tárolás, rendezés és átalakítás műveleteivel. Megfelelő tanári támogatással a tanuló maga is alkotóvá válhat, személyre szabott viselkedésformákat hozhat létre, eredményeit megoszthatja társaival.

A matematikai, gondolkodási kompetenciák:

A megfigyelések során a tanuló alkalmazza az analitikus és a szintetizáló gondolkodás műveleteit, összehasonlítja a különféle állapotokat és következtet a változások, folyamatok és egyensúlyok kialakulására.

Az elvégzett megfigyelések számos egyedi jelenséget tárnak fel, ezek tanulságainak levonásához az induktív gondolkodás képességét is fejleszteni kell. A megismert elméletek alkalmazása többféle kontextusban, az egészség összefüggésében, deduktív gondolkodás útján történhet.

A pszichológiai, járványügyi jelenségek leírása gyakran csak statisztikai szemlélettel lehetséges, a sokféleségben rejlő azonosságok és különbségek összehasonlítása az analógiás gondolkodást fejleszti. a tudat szerveződési szintjeinek megértése rendszerszintű, komplex gondolkodást igényel.

A személyes és társas kapcsolati kompetenciák:

Az ember biológiai és társadalmi lény, a helyes életvitel tanulása hozzásegít e kettősség tudatos szemléletéhez. A tanuló felismeri az öröklött és a szerzett tulajdonságaiban rejlő lehetőségeit, a testi és szellemi képességek kibontakoztatásának személyes felelősségét. Az önismeret fejlesztését szolgálják az interaktív tanulási formák, a fejlesztő szemléletű ön- és társértékelés. A tanuláshoz nyújtott megfelelő tanári támogatás, az egymástól tanulás növeli a közösségi összetartozás érzését, a segítség adásának és elfogadásának képességét.

A kreativitás, a kreatív alkotás, önkifejezés és kulturális tudatosság kompetenciái:

Az élő természeti környezetből érkező érzelmi hatások befogadása, ezek kreatív alkotásokban történő kifejezése segíti a mentálhigiéné tantárgy nevelési céljainak elérését.

Munkavállalói, innovációs és vállalkozói kompetenciák:

A képzés során tanult más tudományterületek is folyamatos innovációra épülnek, az erre való felkészítés az életvitel tanulásának is feladata.

Témakörök a 13. évfolyamon	Helyi tantervi óraszámok 13. . évf.
Népegészségtani alapismeretek	3
Prevenció és egészségmegőrzés	3
Egészségkárosító tényezők	3
Környezet- és egészségkultúra	4
Életminőség	2
Tudatos fogyasztói magatartás	4
Viselkedéskultúra	3
Szexuálhigiéné	3
Családi élet	3
Hulladékgazdálkodás	3
összesen:	**31**

14.ÉVFOLYAM

Témakör	Népegészségtani alapismeretek	Óraszám 3
Előzetes tudás	Magyarország társadalmi rétegződése. Kutúra. Az emberi test felépítésének ismerete.	
A tematikai egység nevelési-fejlesztési céljai	A mai magyar társadalomban leggyakrabban előforduló betegségek, az életmód és a betegségek összefüggéseinek ismerete	

Ismeretek/fejlesztési követelmények	Ajánlott tevékenységek	Kapcsolódási pontok
Életmód és betegség. Népbetegségek – nem fertőző betegségek Járványtani alapismeretek Fertőző betegségek	Olvasott szöveg önálló feldolgozása Információk önálló rendszerezése	Biológia, Társadalomismeret, Informatika

Kulcsfogalmak/Fogalmak	Járvány, népbetegség, életmód, életvitel, prevenció
Továbbhaladás feltétele	Ismeri és érti, a mai magyar társadalomban leggyakrabban előforduló betegségeket, azok megelőzését, az életmód és a betegségek összefüggéseit.

Témakör	Prevenció és egészségmegőrzés	Óraszám 3
Előzetes tudás	Az egészség fogalma. Egészséget meghatározó tényezők ismeret.	
A tematikai egység nevelési-fejlesztési céljai	Ismerje a betegségek megelőzésének lehetőségeit. Egészségtudatos magatartás kialakítása.	

Ismeretek/fejlesztési követelmények	Ajánlott tevékenységek	Kapcsolódási pontok
A prevenció fogalma, szintjei A primer, secunder és tercier prevenció célja, lényege és eszközei Védőoltások típusai, életkorhoz kötött védőoltások Szűrővizsgálatok célja, fajtái A szív- és érrendszeri, emésztőszervi, légzőszervi megbetegedések kialakulásának okai és kockázati tényezői Daganatos betegségek megelőzése	Tanári magyarázat, beszélgetés, vita, Esetleírás készítése, elemzése Tapasztalatok utólagos ismertetése szóban Kiscsoportos szakmai munkavégzés irányítással	Biológia tantárgy emberismeret,

Kulcsfogalmak/Fogalmak	primer, secunder és tercier prevenció, szűrővizsgálatok
Továbbhaladás feltétele	Ismeri a szűrővizsgálatokat, azok fontosságát.

Témakör	Egészségkárosító tényezők	Óraszám 3
Előzetes tudás	Emberi test ismerete, Egészség fogalmának ismerete.	
A tematikai egység nevelési-fejlesztési céljai	Ismerje a függőségek fajtáit, a megelőzés lehetőségeit.	

Ismeretek/fejlesztési követelmények	Ajánlott tevékenységek	Kapcsolódási pontok
A környezetszennyezés egészségre gyakorolt hatásainak ismeret. Addikció fogalma. A függőségek fajtái. Hajlamosító tényezők Kémiai függőségek: nikotin, alkohol, pszichoaktív szerek Viselkedéses függőségek. Megelőzési lehetőségek.	Csoportos helyzetgyakorlat Esemény helyszíni értékelése szóban felkészülés után Elemzés készítése tapasztalatokról Esetleírás készítése, elemzése Tapasztalatok utólagos ismertetése szóban Kiscsoportos szakmai munkavégzés irányítással	Biológia, Társadalomismeret

Kulcsfogalmak/Fogalmak	addikció, függőség,
Továbbhaladás feltétele	Ismeri a függőségek fajtáit, a megelőzés lehetőségeit.

Témakör	Környezet- és egészségkultúra	Óraszám 4
Előzetes tudás	Egészség betegség fogalmának ismerete.	
A tematikai egység nevelési-fejlesztési céljai	Egészségi állapotot befolyásoló tényezők ismerete, az egyén felelőőségének erősítése az egészséges életmód kialakításában.	

Ismeretek/fejlesztési követelmények	Ajánlott tevékenységek	Kapcsolódási pontok
A magyar nép egészségi állapota (jelenségek, okok és következmények, egyéni és társadalmi felelősség). Egészségvédelem (egészségünk megőrzése, szűrővizsgálatok, orvosi ellátás igénybevétele, gyógyszerfogyasztási szokások, házipatika összeállítása). Higiénia (környezetünk, ruházatunk és testünk tisztasága, bőrkímélő és környezetbarát tisztító- és testápolószerek használata). Öltözködéskultúra (divatok, mértéktartó, alkalomhoz illő öltözködés, a ruházat gondozása). Egészséges táplálkozás (tudatos élelmiszer-választás, egészséges élelmiszerek, élelmiszer-biztonság, élelmezésbiztonság, az élelmiszerek kezelésének és tárolásának szabályai, étrend-kiegészítők és élelmiszer-adalékanyagok előnyei, hátrányai). A rendszeres testmozgás jelentősége. Egészséges környezet. Környezetjog (állatvédelem, természetvédelem, környezetvédelem).	Csoportos helyzetgyakorlat Esemény helyszíni értékelése szóban felkészülés után Elemzés készítése tapasztalatokról Esetleírás készítése, elemzése Tapasztalatok utólagos ismertetése szóban Kiscsoportos szakmai munkavégzés irányítással	Kommunikációs ismertek Informatika, számítógépes program használata. Társadalomismeret

Kulcsfogalmak/Fogalmak	egészségvédelem, higiénia, öltözködés, egészséges táplálkozás
Továbbhaladás feltétele	A tanulóban kialakult az egészséges életmóddal kapcsolatos attitűd.

Témakör	Életminőség	Óraszám 2
Előzetes tudás	A hátrányos helyzet, szegénység, fogyatékosság fogalmának ismerete.	
A tematikai egység nevelési-fejlesztési céljai	Támogatásra szorulók segítésének attitűdje alakuljon ki a tanulóban.	

Ismeretek/fejlesztési követelmények	Ajánlott tevékenységek	Kapcsolódási pontok
A nélkülözők, szűkös anyagi körülmények között élők, a támogatásra szorulók gyámolítása, közreműködés életminőségük jobbá tételében. A fogyatékosság fogalma, fajtái, következményei. A fogyatékkal élők jogai és lehetőségei. A fogyatékkal élők hivatali és önkéntes segítése. Önkéntesség lehetőségei.	Információk önálló rendszerezése Írásos elemzések készítése Elemzés készítése tapasztalatokról Csoportos helyzetgyakorlat elemzése	Társadalomismeret

Kulcsfogalmak/Fogalmak	fogyatékosság, önkéntesség, segítés,
Továbbhaladás feltétele	Kialakult a tanulóban a mások segítésének igénye.

Témakör	Tudatos fogyasztói magatartás	Óraszám 4
Előzetes tudás	Marketing alapszíntű ismerte.	
A tematikai egység nevelési-fejlesztési céljai	Tudatos vásárlókká válás, a fogyasztóvédelem szerepének, a vásárlók jogainak ismerete	

Ismeretek/fejlesztési követelmények	Ajánlott tevékenységek	Kapcsolódási pontok
A média és a reklámok befolyásoló szerepe a termékválasztásban. Környezet- és egészségtudatos fogyasztói magatartás. Tudatos vásárlás (pénz- és energiatakarékosság, előre átgondolt vásárlás, egészséges, környezetbarát anyagokból és környezetkímélő technológiával készült, megfelelő csomagolású, magyar, illetve helyi termékek, továbbá a méltányos kereskedelem előnyben részesítése). Védjegyek, eredetvédelem. A termékhamisítás veszélyei, társadalmi kockázata. Fogyasztóvédelem. Szavatosság, jótállás és az ezzel kapcsolatos fogyasztói jogok és lehetőségek (javítás, kicserélés, vételár-leszállítás, vételárvisszatérítés). Utazási szerződések, távollévők között kötött szerződések. Tisztességtelen reklámok és kereskedelmi gyakorlatok. Pénzügyi fogyasztóvédelem. Panaszügyintézés - a panasztétel lehetséges módjai (szolgáltatókra háruló válaszadási kötelezettség, fogyasztóvédelmi hatósághoz való fordulás), békéltető testületek.	Hallott szöveg feldolgozása jegyzeteléssel Információk önálló rendszerezése Csoportos helyzetgyakorlat Elemzés készítése tapasztalatokról	Történelem, társadalmi és állampolgári ismeretek, Informatika

Kulcsfogalmak/Fogalmak	egészségtudatos fogyasztói magatartás, Tudatos vásárlás, Fogyasztóvédelem. Szavatosság, jótállás, fogyasztóvédelem
Továbbhaladás feltétele	Ismeri és interiorizálta a tudatos fogyasztói magatartást.

Témakör	Viselkedéskultúra	Óraszám 3
Előzetes tudás	Társas együttélés szabályainak ismerete.	
A tematikai egység nevelési-fejlesztési céljai	A mindennapi viselkedéskultúra alapnormáinak elsajátítása Az udvarias és asszertív viselkedés szabályainak ismerete.	

Ismeretek/fejlesztési követelmények	Ajánlott tevékenységek	Kapcsolódási pontok
Az etikett és protokoll szabályai a mindennapi életben A mindennapi viselkedéskultúra alapnormáinak elsajátítása Az udvarias és asszertív viselkedés szabályai Bizalmi légkör kialakítása Kapcsolatteremtés szabályai Kapcsolatépítés, kapcsolattartás szabályai, elvárásai Bemutatkozás illemtana – az első benyomás jelentősége Köszönési formák Telefonálás illemtana Írásbeli, szóbeli közlések illemtana A szakmai együttműködés összefüggései, etikai szabályai és dilemmái A kompetenciahatárok és a titoktartási kötelezettség helyes értelmezése A szakmai partnerkapcsolatok ápolásának módjai	Szituációs gyakorlatok Összetett, valódi helyzetekkel, kapcsolatos helyzetek elemzése csoportmunkában	Társadalomismeret, Pszichológia

Kulcsfogalmak/Fogalmak	Az etikett és protokoll, asszertív viselkedés, kompetenciahatárok, etikai szabályok
Továbbhaladás feltételei	Ismeri és használja az etikett és a protokollok szabályait a mindennapi életben és a munkája során. Ismeri a szakmai együttműködés összefüggéseit, etikai szabályait és dilemmáit A kompetenciahatárok és a titoktartási kötelezettséget helyesen értelmezi. A szakmai partnerkapcsolatok ápolásának módjait ismeri.

Témakör	Szexuálhigiéné	Óraszám 3
Előzetes tudás	Emberi test felépítésének és működésnek ismeret.	
A tematikai egység nevelési-fejlesztési céljai	A tanuló képes a szexuális úton terjedő betegségek megelőzésre.	

Ismeretek/fejlesztési követelmények	Ajánlott tevékenységek	Kapcsolódási pontok
A szexuális identitás A pubertás élettani változásai. Intim higiéné. Menstruációs higiéné Az emlő és a here önvizsgálata. Partnerkapcsolatok Családtervezés. A fogamzásgátlás módszerei Felkészülés a nőgyógyászati vizsgálatra Szexuális úton terjedő betegségek és megelőzésük	Összetett, valódi helyzetekkel, kapcsolatos helyzetek elemzése csoportmunkában Csoportos helyzetgyakorlat Elemzés készítése tapasztalatokról	Pszichológia személyiségfejlődés

Kulcsfogalmak/Fogalmak	szexuális identitás, emlő és a here önvizsgálata, fogamzásgátlás,
Továbbhaladás feltételei	A tanuló képes a szexuális úton terjedő betegségek megelőzésre.

Témakör	Családi élet	Óraszám 3
Előzetes tudás	A magyar társadalom rétegződése	
A tematikai egység nevelési-fejlesztési céljai	Az egészséges, biztonságos, otthon kialakításának segítése.	

Ismeretek/fejlesztési követelmények	Ajánlott tevékenységek	Kapcsolódási pontok
A család, mint az egyén elsődleges társadalmi környezete. A Családtípusok, családmodellek. Gyermekvállalással járó jogok. Gyermeknevelés. Gyermekjogok és kötelezettségek. A család lelki egészsége. A segítség lehetőségei családok számára, intézmények, szervezetek. A közös étkezések, programok jelentősége a családi közösség formálásában	Összetett, valódi helyzetekkel, kapcsolatos helyzetek elemzése csoportmunkában Csoportos helyzetgyakorlat Elemzés készítése tapasztalatokról	Pszichológia: személyiségfejlődés, Történelem, társadalmi és állampolgári ismeretek

Kulcsfogalmak/Fogalmak	család, házasság, szülési szabadság, GYES, GYED, családi pótlék, családi adókedvezmény, segélyek
Továbbhaladás feltétele	Ismeri az egészséges és biztonságos otthon kialakításának feltételeit.

Témakör	Hulladékgazdálkodás	Óraszám
Előzetes tudás	Az égés mint kémiai folyamat, égéstermékek, a környezetre káros hatású kémiai anyagok. A víz tulajdonságai. Korrózió.	
A tematikai egység nevelési-fejlesztési céljai	Környezettudatosságra, takarékosságra, tudatos fogyasztói magatartásra nevelés, a fenntarthatóság elvének követése	

Ismeretek/fejlesztési követelmények	Ajánlott tevékenységek	Kapcsolódási pontok
A hulladékok keletkezési módjai a háztartásban és a lakókörnyezetben. A keletkező hulladékok fizikai és kémiai jellemzői, tárgyként való tovább használati, illetve anyagként való újra feldolgozhatóság lehetőségei. A hulladék keletkezését mérséklő fogyasztási, életmódbeli szokások, hulladékok házilagos kezelése, komposztálás. A hulladékszállítás, szelektív hulladékgyűjtés, hulladékkezelés, energetikai célú hulladékhasznosítás települési környezettől függő rendszerei. A hulladékok kezelése, a hulladék keletkezésével, tárolásával, kezelésével járó veszélyek. Veszélyes hulladékok, környezeti és egészségügyi hatásaik. Komposztálható hulladékok. Háztartási körülmények között égethető és nem égethető hulladékanyagok. A hulladékokkal járó költségek meghatározása, a csökkenést eredményező megoldások, a takarékosság lehetőségei. Tapasztalatok gyűjtése a lakókörnyezetben keletkező hulladékokról, a gyűjtés, kezelés megoldásairól, az újrahasznosítási lehetőségekről.	Összetett, valódi helyzetekkel, kapcsolatos helyzetek elemzése, Vita, Megbeszélés Hallott szöveg feldolgozása jegyzeteléssel Információk önálló rendszerezése	Kémia, Történelem, társadalmi és állampolgári ismeretek, Informatika, Földrajz

Kulcsfogalmak/Fogalmak	komposztálás, veszélyes hulladékok, újrahasznosítás
Továbbhaladás feltételei	Környezettudatos viselkedés, takarékosság, tudatos fogyasztói magatartás, a fenntarthatóság elvének követése

Rendészet és közszolgálat ágazat (Közszolgálati technikus szakképesítés)

Mentálhigiéné tantárgy

ÓRASZÁMOK:

Évfolyam	13.
Óraszám	31

BEVEZETÉS

A középfokú képzés során a közszolgálati technikus elsajátítja a rendészeti, a magánbiztonsági tevékenység, valamint a legalapvetőbb szakmai ismeretanyagát. Megismeri az együttélés szabályozóit, felismeri a normatív szabályokat, alapszinten átlátja hierarchikus rendszerüket és elkötelezi magát a szabályok betartására és betartatására. A közszolgálati szervezetnek az állampolgárokat közvetlenül érintő közhatalmi feladatellátása során előforduló konfliktushelyzetek a saját és az állampolgárok lelki egészségére is hatással van. Ezért is nagyon fontos, hogy rendelkezzenek a tanulók mentálhigiénés tudással.

A mentálhigiénés tanulási terület elsődleges feladata a szemléletformálás, a pozitív életszemlélet és a nehézségek legyűrése a személyiség védelme mellett. A lelki harmónia kialakítása. Félelem és szorongásoldó technikák ismerete és alkalmazása.

Készségek, képességek: Megelőzi a kiégés kialakulását.
Ismeretek: Ismeri a stressz és a konfliktusok lelki egészségre gyakorolt hatását, a lelki egyensúly fenntartásának, helyreállításának lehetőségeit.
Önállóság és felelősség: Teljesen önállóan felismeri a vészreakciókat, segítő szakember segítségével megoldja a felmerülő problémákat.
Elvárt viselkedésmódok, attitűdök: Belátja az egészséges életmód, életvitel jelentőségét. Életvitelében törekszik ennek betartására, és a környezetével való kiegyensúlyozott kapcsolatra.

Kompetenciái:

A tanulás kompetenciái:

A megfigyelések és a példák alapján a tanuló átéli a tudásszerzés aktív folyamatát, míg a tudás alkalmazhatóságának tapasztalata az önirányító tanulás képességét erősíti. Tantárgyhoz kapcsolódó,

napról napra frissülő információk keresése, az ezekre a forrásokra épített tanulás fejleszti az önálló tanulás képességét.

A kommunikációs kompetenciák:

Az emberi tulajdonságok, kapcsolatok a kommunikáció megfigyelése és a tapasztalatok megfogalmazása fejleszti a tanuló szókincsét, anyanyelvi kifejezőkészségét. A viselkedések és életjelenségek ábrák, képek, mozgóképek formájában is vizsgálhatók, ez fejleszti a képzeletet, a képek és a nyelvi kifejezésmódok közötti átalakítás képességét. A csoportos, interaktív tanulási helyzetek a vélemények felszínre hozását, a tudás közös építését és megosztását segítik.

A digitális kompetenciák:

A közvetlen tapasztalatszerzés mellett a tanuló digitális forrásokból szerezhet információkat a témában. A könyvtári és egyéb adatbázisokban végzett célzott keresése kiegészül a tárolás, rendezés és átalakítás műveleteivel. Megfelelő tanári támogatással a tanuló maga is alkotóvá válhat, személyre szabott viselkedésformákat hozhat létre, eredményeit megoszthatja társaival.

A matematikai, gondolkodási kompetenciák:

A megfigyelések során a tanuló alkalmazza az analitikus és a szintetizáló gondolkodás műveleteit, összehasonlítja a különféle állapotokat és következtet a változások, folyamatok és egyensúlyok kialakulására.

Az elvégzett megfigyelések számos egyedi jelenséget tárnak fel, ezek tanulságainak levonásához az induktív gondolkodás képességét is fejleszteni kell. A megismert elméletek alkalmazása többféle kontextusban, az egészség összefüggésében, deduktív gondolkodás útján történhet.

A pszichológiai jelenségek leírása gyakran csak statisztikai szemlélettel lehetséges, a sokféleségben rejlő azonosságok és különbségek összehasonlítása az analógiás gondolkodást fejleszti. a tudat szerveződési szintjeinek megértése rendszerszintű, komplex gondolkodást igényel.

A személyes és társas kapcsolati kompetenciák:

Az ember biológiai és társadalmi lény, a mentálhigéné tanulása hozzásegít e kettősség tudatos szemléletéhez. A tanuló felismeri az öröklött és a szerzett tulajdonságaiban rejlő lehetőségeit, a testi és szellemi képességek kibontakoztatásának személyes felelősségét. Az önismeret fejlesztését szolgálják az interaktív tanulási formák, a fejlesztő szemléletű ön- és társértékelés. A tanuláshoz nyújtott megfelelő tanári támogatás, az egymástól tanulás növeli a közösségi összetartozás érzését, a segítség adásának és elfogadásának képességét.

A kreativitás, a kreatív alkotás, önkifejezés és kulturális tudatosság kompetenciái:

Az élő természeti környezetből érkező érzelmi hatások befogadása, ezek kreatív alkotásokban történő kifejezése segíti a mentálhigiéné tantárgy nevelési céljainak elérését.

Munkavállalói, innovációs és vállalkozói kompetenciák:

A pszichológia és a képzés során tanult más tudományterületek is folyamatos innovációra épülnek , az erre való felkészítés a mentálhigiéné tanulásának is feladata.

Témakörök a 13. évfolyamon	Helyi tantervi óraszámok 13. . évf.
A mentálhigiéné alapismeretei	2
Az egészség fogalma	2
Szükségletek	2
Az egyéni és közösségi válsághelyzetek	4
Az én-védő mechanizmusok, a pszichoszomatikus betegségek,	4
Krízis, krízisintervenció	4
Az önsegítés	2
Félelem, szorongás, stressz és kezelésük	5
Veszteségek fogalma, típusai, lélektani jellemzői	3
Kiégés, Burnout és a Helfer szindróma	3
összesen:	**31**

15..ÉVFOLYAM

Témakör	**A mentálhigiéné alapismeretei**	**Óraszám 2**
Előzetes tudás	Magyarország társadalmi rétegződése. Kutúra.	
A tematikai egység nevelési-fejlesztési céljai	A mentálhigéné fogalmi rendszere, alapvető ismereteinek elsajátítása. A mentálhigiéné eszközrendszerének megismerése.	

Ismeretek/fejlesztési követelmények	**Ajánlott tevékenységek**	**Kapcsolódási pontok**
A mentálhigiéné fogalma, jellemzői, paradigmák Magyarország mentálhigiénés jellemzői A mentálhigiéné feladatköre: promóció, prevenció, rehabilitáció A mentálhigiéné eszközrendszere: coping, énvédő technikák, érzelmi intelligencia, pszichológiai kulturáltság.	Olvasott szöveg önálló feldolgozása Információk önálló rendszerezése	Társadalomismeret: család és közösség témakör

Kulcsfogalmak/Fogalmak	promóció, prevenció, rehabilitáció, coping, énvédő technikák, érzelmi intelligencia, pszichológiai kulturáltság.
Továbbhaladás feltétele	Ismeri és érti, használja a mentálhigiéné alapvető fogalmait.

Témakör	Az egészség fogalma	Óraszám 2
Előzetes tudás	Az emberi test ismerete.	
A tematikai egység nevelési-fejlesztési céljai	Egészség betegség fogalma. Az egészség holisztikus szemléletének kialakítása.	

Ismeretek/fejlesztési követelmények	Ajánlott tevékenységek	Kapcsolódási pontok
Egészség és társadalom, deviancia és a másság a társadalomban, a természetes támaszok. Az egészség holisztikus szemlélete; a természetes támogató rendszerek, életmód és életvezetés	Tanári magyarázat, beszélgetés, vita	Biológia tantárgy emberismeret, Pszichológia tantárgy

Kulcsfogalmak/Fogalmak	Egészség és társadalom, deviancia és a másság a társadalomban, a természetes támaszok, az emberi szükségletek, Az egészség holisztikus szemlélete; a természetes támogató rendszerek, életmód, életvezetés
Továbbhaladás feltétele	Ismerje a társadalom és az egészség között lévő összefüggéseket, a másság felismerésének es elfogadásának képességével rendelkezzen. Ismerje az egészséget befolyásoló tényezőket. Képes legyen az élete során megfelelő életmódra és életvezetésre Ismerje az egészség holisztikus szemléletét és képes legyen a munkája során ennek alkalmazására.

Témakör	Szükségletek	Óraszám 2
Előzetes tudás	Az elmélet és a gyakorlat integrálása, az emberi kapcsolatok komplexitása, az ember holisztikus értelmezése	
A tematikai egység nevelési-fejlesztési céljai	Az emberi szükségletek ismerete, a szükségletek változása az életkorok szerint. Az emberi szükségletek érvényesülése a mindennapi élet során. A szükségletkielégítés hiányainak hatása az egészségre	

Ismeretek/fejlesztési követelmények	Ajánlott tevékenységek	Kapcsolódási pontok
Maslow piramis megismerése. Az emberi szükségletek érvényesülésének lehetőségei a mindennapi élet során. A szükségletkielégítés hiányainak ismerete.	Írásos elemzések készítése Esetleírás készítése, elemzése Tapasztalatok utólagos ismertetése szóban Kiscsoportos szakmai munkavégzés irányítással	Pszichológiai ismeretek

Kulcsfogalmak/Fogalmak	Szükséglet, Maslow piramis
Továbbhaladás feltétele	Az emberi szükségletek ismerete, elhelyezése a Maslowi hierarchiában. A szükségletkielégítés hiányainak felismerése

Témakör	Az egyéni és közösségi válsághelyzetek	Óraszám 4
Előzetes tudás	Az egészség fogalma, holisztikus értelmezése	
A tematikai egység nevelési-fejlesztési céljai	Az egyéni és a közösségi válsághelyzetek felismerésének segítése.	

Ismeretek/fejlesztési követelmények	Ajánlott tevékenységek	Kapcsolódási pontok
A társas együttélés-, a másodlagos szocializációs színterek egyénre gyakorolt hatásai Válsághelyzetek felismerés lehetőségei	Csoportos helyzetgyakorlat Esemény helyszíni értékelése szóban felkészülés után Elemzés készítése tapasztalatokról	Kommunikációs ismeretk Informatika:számítógépes program használata.

Kulcsfogalmak/Fogalmak	Válság, válsághelyzet
Továbbhaladás feltétele	A társas együttélés-, a másodlagos szocializációs színterek egyénre gyakorolt hatásainak ismerete Válsághelyzetek felismerése

Témakör	Az én-védő mechanizmusok, a pszichoszomatikus betegségek	Óraszám 4
Előzetes tudás	Egészség betegség fogalma, az egészség holisztikus szemlélete	
A tematikai egység nevelési-fejlesztési céljai	Az én védő mechanizmusok megismerése, a technikák alkalmazása. Pszichoszomatikus betegségek okai, tünetei, kezelés lehetőségei	

Ismeretek/fejlesztési követelmények	Ajánlott tevékenységek	Kapcsolódási pontok
Az én-védő mechanizmusok, A pszichoszomatikus betegségek	Információk önálló rendszerezése Írásos elemzések készítése Elemzés készítése tapasztalatokról Csoportos helyzetgyakorlat	Biológia az emberi test, Pszichológia: személyiségfejlődés

Kulcsfogalmak/Fogalmak	Az én-védő mechanizmusok, a pszichoszomatikus betegségek
Továbbhaladás feltétele	Reális énképpel rendelkezik. Ismeri az én védő mechanizmusokat, azokat alkalmazza Ismeri a pszichoszomatikus betegségek okait, tünetei, a kezelési lehetőségeket

Témakör	Krízis, krízisintervenció	Óraszám
Előzetes tudás	Az emberi szükségletek rendszere A szükségletek kielégítetlenségéből adódó krízisek	
A tematikai egység nevelési-fejlesztési céljai	Krízis fogalma Krízis felismerése Krízis intervenció	

Ismeretek/fejlesztési követelmények	Ajánlott tevékenységek	Kapcsolódási pontok
A krízis fogalma, a lélektanilag kritikus állapot jellemzői A krízisek fajtái: normatív, paranormatív krízisek A krízisre adott reakciók, a személyiségre gyakorolt hatásai A krízis szakaszai, kimeneteli lehetőségei Krízishelyzetek, társadalmi-, és egyéni élethelyzetek Krízisintervenció	Hallott szöveg feldolgozása jegyzeteléssel Információk önálló rendszerezése Csoportos helyzetgyakorlat Elemzés készítése tapasztalatokról	Kommunikációs ismeretek

Kulcsfogalmak/Fogalmak	kritikus állapot, krízis, normatív, paranormatív krízisek, krízisintervenció
Továbbhaladás feltétele	Ismeri a krízis fogalmát, a lélektanilag kritikus állapot jellemzőit. Ismeri a krízisintervenciót.

Témakör	Az önsegítés	Óraszám 2
Előzetes tudás	Reális énkép. Erősségeim, gyengeségeim ismerete.	
A tematikai egység nevelési-fejlesztési céljai	Az önsegítés lehetőségeit A természetes támaszok megismerése	

Ismeretek/fejlesztési követelmények	Ajánlott tevékenységek	Kapcsolódási pontok
Természetes támogató rendszerek A Humán Ökorendszer mint természetes támasz **Welch** humán-ökorendszere	Összetett, valódi helyzetekkel, kapcsolatos helyzetek elemzése csoportmunkában	Társadalomismeret, Pszichológia

Kulcsfogalmak/Fogalmak	Humán ökorendszer, **Welch** humán-ökorendszere
Továbbhaladás feltételei	Ismeri és használja az énvédelmi technikákat, és a támogató rendszereket

Témakör	Félelem, szorongás, stressz és kezelésük	Óraszám 5
Előzetes tudás	Egészség fogalmának ismerete, lelki egészség fogalma	
A tematikai egység nevelési-fejlesztési céljai	Az egyén életében keletkező feszült, érzelmi állapotokkal és azok kezelésével, eszközeivel kapcsolatos ismeretek elsajátítása	

Ismeretek/fejlesztési követelmények	Ajánlott tevékenységek	Kapcsolódási pontok
A félelem fogalma, szerepe a mindennapi életben, személyiségre gyakorolt hatásai A félelem formái, alaptípusai, félelemoldás A szorongás fogalma, szerepe és a személyiségre gyakorolt hatása A szorongás csoportosítása, F. Riemann szorongástípusai, szorongásoldó technikák A stressz fogalma, típusai, hatása az emberi szervezetre Stresszkezelés.	Összetett, valódi helyzetekkel, kapcsolatos helyzetek elemzése csoportmunkában Csoportos helyzetgyakorlat Elemzés készítése tapasztalatokról	Pszichológia személyiségfejlődés

Kulcsfogalmak/Fogalmak	félelem, szorongás, szorongástípusok, szorongásoldás, stressz, stresszkezelés
Továbbhaladás feltételei	Ismeri a félelem fogalmát, személyiségre gyakorolt hatásait. Ismeri a szorongás okait, típusait. Ismeri és alkalmazza a szorongásoldó technikákat. Ismeri a stressz fogalmát, típusait, hatását az emberi szervezetre. Stresszkezelési technikákat alkalmaz.

Témakör	Veszteségek fogalma, típusai, lélektani jellemzői	Óraszám 3
Előzetes tudás	krízisek, a krízisek kialakulásának lehetséges okai. .	
A tematikai egység nevelési-fejlesztési céljai	Az egyéni és társas veszteségélmények és a veszteségek feldolgozásának módszereinek ismerete.	

Ismeretek/fejlesztési követelmények	Ajánlott tevékenységek	Kapcsolódási pontok
Veszteségek fogalma, típusai, lélektani jellemzői. Egyéni és társadalmi veszteségek, elsődleges- másodlagos veszteségek A veszteség személyiségre gyakorolt hatása, társadalmi jellemzői, kulturális meghatározottságuk. Támogató attitűd veszteség esetén.	Összetett, valódi helyzetekkel, kapcsolatos helyzetek elemzése csoportmunkában Csoportos helyzetgyakorlat Elemzés készítése tapasztalatokról	Pszichológia: személyiségfejlődés.

Kulcsfogalmak/Fogalmak	**Veszteség, veszteség hatásai**
Továbbhaladás feltétele	Az egyéni és társas veszteségélmények és a veszteségek feldolgozásának módszereinek ismerete.

Témakör	Kiégés, Burnout és a Helfer szindróma	Óraszám
Előzetes tudás	Pszichoszomatikus betegségek kialakulásának okai, tünetei	
A tematikai egység nevelési-fejlesztési céljai	A közszolgálati hivatásban megjelenő veszélyeztető tényezők, jelenségek ismerete.	

Ismeretek/fejlesztési követelmények	Ajánlott tevékenységek	Kapcsolódási pontok
Kiégés fogalma, a kiégés szindróma, kialakulásának okai, rizikófaktorai Kiégés folyamata, szakaszai, Kiégés prevenció, kiégés teszt, öndiagnózis, a kiégés kezelése Altruizmus, Helfer szindróma fogalma, jellemzői, kialakulásuk okai, megoldási lehetőségek	Projektmunka: lakás/iskola alaprajzának elkészítése méretarányosan	Pszichológia: személyiségfejlődés

Kulcsfogalmak/Fogalmak	Kiégés, kiégés szindróma, öndiagnózis, Altruizmus, Helfer szindróma
Továbbhaladás feltételei	Ismeri a kiégés fogalmát, tüneteit, a megelőzés és a kezelés lehetőségeit.

Szépészet ágazat FODRÁSZ SZAKMA

Mentálhigiéné tantárgy

ÓRASZÁMOK:

Évfolyam	13.
Óraszám	31

BEVEZETÉS

A középfokú képzés során a fodrász vendégfogadást végez, megtervezi a kívánt szolgáltatást, diagnosztizál. Tájékoztatást ad a szépségszalon alapvető szolgáltatásairól, a helyzetnek és a vendég igényeinek megfelelően empatikusan kommunikál. E tevékenységei kapcsán során előforduló konfliktushelyzetek a saját és a vendégek lelki egészségére is hatással van. Ezért is nagyon fontos, hogy rendelkezzenek a tanulók mentálhigiénés tudással.

A mentálhigiénés tanulási terület elsődleges feladata a szemléletformálás, a pozitív életszemlélet és a nehézségek legyűrése a személyiség védelme mellett. A lelki harmónia kialakítása. Félelem és szorongásoldó technikák ismerete és alkalmazása.

Készségek, képességek: Megelőzi a kiégés kialakulását.
Ismeretek: Ismeri a stressz és a konfliktusok lelki egészségre gyakorolt hatását, a lelki egyensúly fenntartásának, helyreállításának lehetőségeit.
Önállóság és felelősség: Teljesen önállóan felismeri a vészreakciókat, segítő szakember segítségével megoldja a felmerülő problémákat.
Elvárt viselkedésmódok, attitűdök: Belátja az egészséges életmód, életvitel jelentőségét. Életvitelében törekszik ennek betartására, és a környezetével való kiegyensúlyozott kapcsolatra.

Kompetenciái:

A tanulás kompetenciái:

A megfigyelések és a példák alapján a tanuló átéli a tudásszerzés aktív folyamatát, míg a tudás alkalmazhatóságának tapasztalata az önirányító tanulás képességét erősíti. Tantárgyhoz kapcsolódó, napról napra frissülő információk keresése, az ezekre a forrásokra épített tanulás fejleszti az önálló tanulás képességét.

A kommunikációs kompetenciák:

Az emberi tulajdonságok, kapcsolatok a kommunikáció megfigyelése és a tapasztalatok megfogalmazása fejleszti a tanuló szókincsét, anyanyelvi kifejezőkészségét. A viselkedések és életjelenségek ábrák, képek, mozgóképek formájában is vizsgálhatók, ez fejleszti a képzeletet, a képek és a nyelvi kifejezésmódok közötti átalakítás képességét. A csoportos, interaktív tanulási helyzetek a vélemények felszínre hozását, a tudás közös építését és megosztását segítik.

A digitális kompetenciák:

A közvetlen tapasztalatszerzés mellett a tanuló digitális forrásokból szerezhet információkat a témában. A könyvtári és egyéb adatbázisokban végzett célzott keresése kiegészül a tárolás, rendezés és átalakítás műveleteivel. Megfelelő tanári támogatással a tanuló maga is alkotóvá válhat, személyre szabott viselkedésformákat hozhat létre, eredményeit megoszthatja társaival.

A matematikai, gondolkodási kompetenciák:

A megfigyelések során a tanuló alkalmazza az analitikus és a szintetizáló gondolkodás műveleteit, összehasonlítja a különféle állapotokat és következtet a változások, folyamatok és egyensúlyok kialakulására.

Az elvégzett megfigyelések számos egyedi jelenséget tárnak fel, ezek tanulságainak levonásához az induktív gondolkodás képességét is fejleszteni kell. A megismert elméletek alkalmazása többféle kontextusban, az egészség összefüggésében, deduktív gondolkodás útján történhet.

A pszichológiai jelenségek leírása gyakran csak statisztikai szemlélettel lehetséges, a sokféleségben rejlő azonosságok és különbségek összehasonlítása az analógiás gondolkodást fejleszti. a tudat szerveződési szintjeinek megértése rendszerszintű, komplex gondolkodást igényel.

A személyes és társas kapcsolati kompetenciák:

Az ember biológiai és társadalmi lény, a mentálhigiéné tanulása hozzásegít e kettősség tudatos szemléletéhez. A tanuló felismeri az öröklött és a szerzett tulajdonságaiban rejlő lehetőségeit, a testi és szellemi képességek kibontakoztatásának személyes felelősségét. Az önismeret fejlesztését szolgálják az interaktív tanulási formák, a fejlesztő szemléletű ön- és társértékelés. A tanuláshoz nyújtott megfelelő

tanári támogatás, az egymástól tanulás növeli a közösségi összetartozás érzését, a segítség adásának és elfogadásának képességét.

A kreativitás, a kreatív alkotás, önkifejezés és kulturális tudatosság kompetenciái:

Az élő természeti környezetből érkező érzelmi hatások befogadása, ezek kreatív alkotásokban történő kifejezése segíti a mentálhigiéné tantárgy nevelési céljainak elérését.

Munkavállalói, innovációs és vállalkozói kompetenciák:

A képzés során tanult más tudományterületek is folyamatos innovációra épülnek , az erre való felkészítés a mentálhigiéné tanulásának is feladata.

Témakörök a 13. évfolyamon	Helyi tantervi óraszámok 13. . évf.
A mentálhigiéné alapismeretei	2
Az egészség fogalma	2
Szükségletek	2
Az egyéni és közösségi válsághelyzetek	4
Az én-védő mechanizmusok, a pszichoszomatikus betegségek,	4
Krízis, krízisintervenció	4
Az önsegítés	2
Félelem, szorongás, stressz és kezelésük	5
Veszteségek fogalma, típusai, lélektani jellemzői	3
Kiégés, Burnout és a Helfer szindróma	3
összesen:	**31**

16.ÉVFOLYAM

Témakör	A mentálhigiéné alapismeretei	Óraszám 2
Előzetes tudás	Magyarország társadalmi rétegződése. Kutúra.	
A tematikai egység nevelési-fejlesztési céljai	A mentálhigiéné fogalmi rendszere, alapvető ismereteinek elsajátítása. A mentálhigiéné eszközrendszerének megismerése.	

Ismeretek/fejlesztési követelmények	Ajánlott tevékenységek	Kapcsolódási pontok
A mentálhigiéné fogalma, jellemzői, paradigmák Magyarország mentálhigiénés jellemzői A mentálhigiéné feladatköre: promóció, prevenció, rehabilitáció A mentálhigiéné eszközrendszere: coping, énvédő technikák, érzelmi intelligencia, pszichológiai kulturáltság.	Olvasott szöveg önálló feldolgozása Információk önálló rendszerezése	Társadalomismeret: család és közösség témakör

Kulcsfogalmak/Fogalmak	promóció, prevenció, rehabilitáció, coping, énvédő technikák, érzelmi intelligencia, pszichológiai kulturáltság.
Továbbhaladás feltétele	Ismeri és érti, használja a mentálhigiéné alapvető fogalmait.

Témakör	Az egészség fogalma	Óraszám 2
Előzetes tudás	Az emberi test ismerete.	
A tematikai egység nevelési-fejlesztési céljai	Egészség betegség fogalma. Az egészség holisztikus szemléletének kialakítása.	

Ismeretek/fejlesztési követelmények	Ajánlott tevékenységek	Kapcsolódási pontok
Egészség és társadalom, deviancia és a másság a társadalomban, a természetes támaszok. Az egészség holisztikus szemlélete; a természetes támogató rendszerek, életmód és életvezetés	Tanári magyarázat, beszélgetés, vita	Biológia tantárgy emberismeret, Pszichológia tantárgy

Kulcsfogalmak/Fogalmak	Egészség és társadalom, deviancia és a másság a társadalomban, a természetes támaszok, az emberi szükségletek, Az egészség holisztikus szemlélete; a természetes támogató rendszerek, életmód, életvezetés
Továbbhaladás feltétele	Ismerje a társadalom és az egészség között lévő összefüggéseket, a másság felismerésének es elfogadásának képességével rendelkezzen. Ismerje az egészséget befolyásoló tényezőket. Képes legyen az élete során megfelelő életmódra és életvezetésre Ismerje az egészség holisztikus szemléletét és képes legyen a munkája során ennek alkalmazására.

Témakör	Szükségletek	Óraszám 2
Előzetes tudás	Az elmélet és a gyakorlat integrálása, az emberi kapcsolatok komplexitása, az ember holisztikus értelmezése	
A tematikai egység nevelési-fejlesztési céljai	Az emberi szükségletek ismerete, a szükségletek változása az életkorok szerint. Az emberi szükségletek érvényesülése a mindennapi élet során. A szükségletkielégítés hiányainak hatása az egészségre	

Ismeretek/fejlesztési követelmények	Ajánlott tevékenységek	Kapcsolódási pontok
Maslow piramis megismerése. Az emberi szükségletek érvényesülésének lehetőségei a mindennapi élet során. A szükségletkielégítés hiányainak ismerete.	Írásos elemzések készítése Esetleírás készítése, elemzése Tapasztalatok utólagos ismertetése szóban Kiscsoportos szakmai munkavégzés irányítással	Pszichológiai ismeretek

Kulcsfogalmak/Fogalmak	Szükséglet, Maslow piramis
Továbbhaladás feltétele	Az emberi szükségletek ismerete, elhelyezése a Maslowi hierarchiában. A szükségletkielégítés hiányainak felismerése

Témakör	Az egyéni és közösségi válsághelyzetek	Óraszám 4
Előzetes tudás	Az egészség fogalma, holisztikus értelmezése	
A tematikai egység nevelési-fejlesztési céljai	Az egyéni és a közösségi válsághelyzetek felismerésének segítése.	

Ismeretek/fejlesztési követelmények	Ajánlott tevékenységek	Kapcsolódási pontok
A társas együttélés-, a másodlagos szocializációs színterek egyénre gyakorolt hatásai Válsághelyzetek felismerés lehetőségei	Csoportos helyzetgyakorlat Esemény helyszíni értékelése szóban felkészülés után Elemzés készítése tapasztalatokról	Kommunikációs ismeretk Informatika: számítógépes program használata.

Kulcsfogalmak/Fogalmak	Válság, válsághelyzet
Továbbhaladás feltétele	A társas együttélés-, a másodlagos szocializációs színterek egyénre gyakorolt hatásainak ismerete Válsághelyzetek felismerése

Témakör	Az én-védő mechanizmusok, a pszichoszomatikus betegségek	Óraszám 4
Előzetes tudás	Egészség betegség fogalma, az egészség holisztikus szemlélete	
A tematikai egység nevelési-fejlesztési céljai	Az én védő mechanizmusok megismerése, a technikák alkalmazása. Pszichoszomatikus betegségek okai, tünetei, kezelés lehetőségei	

Ismeretek/fejlesztési követelmények	Ajánlott tevékenységek	Kapcsolódási pontok
Az én-védő mechanizmusok, A pszichoszomatikus betegségek	Információk önálló rendszerezése Írásos elemzések készítése Elemzés készítése tapasztalatokról Csoportos helyzetgyakorlat	Biológia az emberi test, Pszichológia: személyiségfejlődés

Kulcsfogalmak/Fogalmak	Az én-védő mechanizmusok, a pszichoszomatikus betegségek
Továbbhaladás feltétele	Reális énképpel rendelkezik. Ismeri az én védő mechanizmusokat, azokat alkalmazza Ismeri a pszichoszomatikus betegségek okait, tünetei, a kezelési lehetőségeket

Témakör	Krízis, krízisintervenció	Óraszám 4
Előzetes tudás	Az emberi szükségletek rendszere A szükségletek kielégítetlenségéből adódó krízisek	
A tematikai egység nevelési-fejlesztési céljai	Krízis fogalma Krízis felismerése Krízis intervenció	

Ismeretek/fejlesztési követelmények	Ajánlott tevékenységek	Kapcsolódási pontok
A krízis fogalma, a lélektanilag kritikus állapot jellemzői A krízisek fajtái: normatív, paranormatív krízisek A krízisre adott reakciók, a személyiségre gyakorolt hatásai A krízis szakaszai, kimeneteli lehetőségei Krízishelyzetek, társadalmi-, és egyéni élethelyzetek Krízisintervenció	Hallott szöveg feldolgozása jegyzeteléssel Információk önálló rendszerezése Csoportos helyzetgyakorlat Elemzés készítése tapasztalatokról	Kommunikációs ismeretek

Kulcsfogalmak/Fogalmak	kritikus állapot, krízis, normatív, paranormatív krízisek, krízisintervenció
Továbbhaladás feltétele	Ismeri a krízis fogalmát, a lélektanilag kritikus állapot jellemzőit. Ismeri a krízisintervenciót.

Témakör	Az önsegítés	Óraszám 2
Előzetes tudás	Reális énkép. Erősségeim, gyengeségeim ismerete.	
A tematikai egység nevelési-fejlesztési céljai	Az önsegítés lehetőségeit A természetes támaszok megismerése	

Ismeretek/fejlesztési követelmények	Ajánlott tevékenységek	Kapcsolódási pontok
Természetes támogató rendszerek A Humán Ökorendszer mint természetes támasz **Welch** humán-ökorendszere	Összetett, valódi helyzetekkel, kapcsolatos helyzetek elemzése csoportmunkában	Társadalomismeret, Pszichológia

Kulcsfogalmak/Fogalmak	Humán ökorendszer, **Welch** humán-ökorendszere
Továbbhaladás feltételei	Ismeri és használja az énvédelmi technikákat, és a támogató rendszereket

Témakör	Félelem, szorongás, stressz és kezelésük	Óraszám 5
Előzetes tudás	Egészség fogalmának ismerete, lelki egészség fogalma	
A tematikai egység nevelési-fejlesztési céljai	Az egyén életében keletkező feszült, érzelmi állapotokkal és azok kezelésével, eszközeivel kapcsolatos ismeretek elsajátítása	

Ismeretek/fejlesztési követelmények	Ajánlott tevékenységek	Kapcsolódási pontok
A félelem fogalma, szerepe a mindennapi életben, személyiségre gyakorolt hatásai A félelem formái, alaptípusai, félelemoldás A szorongás fogalma, szerepe és a személyiségre gyakorolt hatása A szorongás csoportosítása, F. Riemann szorongástípusai, szorongásoldó technikák A stressz fogalma, típusai, hatása az emberi szervezetre Stresszkezelés.	Összetett, valódi helyzetekkel, kapcsolatos helyzetek elemzése csoportmunkában Csoportos helyzetgyakorlat Elemzés készítése tapasztalatokról	Pszichológia személyiségfejlődés

Kulcsfogalmak/Fogalmak	félelem, szorongás, szorongástípusok, szorongásoldás, stressz, stresszkezelés
Továbbhaladás feltételei	Ismeri a félelem fogalmát, személyiségre gyakorolt hatásait. Ismeri a szorongás okait, típusait. Ismeri és alkalmazza a szorongásoldó technikákat. Ismeri a stressz fogalmát, típusait, hatását az emberi szervezetre. Stresszkezelési technikákat alkalmaz.

Témakör	Veszteségek fogalma, típusai, lélektani jellemzői	Óraszám 3
Előzetes tudás	krízisek, a krízisek kialakulásának lehetséges okai. .	
A tematikai egység nevelési-fejlesztési céljai	Az egyéni és társas veszteségélmények és a veszteségek feldolgozásának módszereinek ismerete.	

Ismeretek/fejlesztési követelmények	Ajánlott tevékenységek	Kapcsolódási pontok
Veszteségek fogalma, típusai, lélektani jellemzői. Egyéni és társadalmi veszteségek, elsődleges- másodlagos veszteségek A veszteség személyiségre gyakorolt hatása, társadalmi jellemzői, kulturális meghatározottságuk. Támogató attitűd veszteség esetén.	Összetett, valódi helyzetekkel, kapcsolatos helyzetek elemzése csoportmunkában Csoportos helyzetgyakorlat Elemzés készítése tapasztalatokról	Pszichológia: személyiségfejlődés.

Kulcsfogalmak/Fogalmak	**Veszteség, veszteség hatásai**
Továbbhaladás feltétele	Az egyéni és társas veszteségélmények és a veszteségek feldolgozásának módszereinek ismerete.

Témakör	Kiégés, Burnout és a Helfer szindróma	Óraszám
Előzetes tudás	Pszichoszomatikus betegségek kialakulásának okai, tünetei	
A tematikai egység nevelési-fejlesztési céljai	A közszolgálati hivatásban megjelenő veszélyeztető tényezők, jelenségek ismerete.	

Ismeretek/fejlesztési követelmények	Ajánlott tevékenységek	Kapcsolódási pontok
Kiégés fogalma, a kiégés szindróma, kialakulásának okai, rizikófaktorai Kiégés folyamata, szakaszai, Kiégés prevenció, kiégés teszt, öndiagnózis, a kiégés kezelése Altruizmus, Helfer szindróma fogalma, jellemzői, kialakulásuk okai, megoldási lehetőségek	Projektmunka: lakás/iskola alaprajzának elkészítése méretarányosan	Pszichológia: személyiségfejlődés

Kulcsfogalmak/Fogalmak	Kiégés, kiégés szindróma, öndiagnózis, Altruizmus, Helfer szindróma
Továbbhaladás feltételei	Ismeri a kiégés fogalmát, tüneteit, a megelőzés és a kezelés lehetőségeit.

Történelem

A történelemtanítás és -tanulás célja, hogy a tanuló megismerkedjen a történettudomány, valamint a hagyomány által legfontosabbnak elismert történelmi tényekkel, szereplőkkel, eseményekkel, történetekkel és folyamatokkal, valamint tudatosodjon benne nemzeti hovatartozása. Ismerkedjen meg a kulturális kódrendszer legalapvetőbb elemeivel, amelyek lehetővé teszik, hogy azonosuljon kultúránk alapértékeivel. A történelem tantárgy tantervének középpontjában a magyar nemzet és Magyarország története áll.

A tantervi szabályozás irányítóelve, hogy a magyar történelmet általában kontinuitásában, az európai, illetve egyetemes történelmet szigetszerűen tárgyalja. A kerettanterv több általános európai jelenséget is konkrét magyar példákon keresztül mutat be. Ennek révén a tanuló a magyar történelmi jelenségeket elsősorban nem általános modellek alapján, hanem a konkrét történelmi helyzet jellegzetességeit figyelembe véve tanulmányozhatja. Ez a megközelítés hozzásegíti a tanulót, hogy megértse és méltányolja a magyarság, a magyar nemzet, illetve Magyarország sajátos helyzetéből adódó jelenségeket és folyamatokat, így alakulhat ki benne a tényeken alapuló reális és pozitív nemzettudat, és ezáltal erősödhet benne a hazaszeretet érzése.

A történelem tantárgy a következő módon fejleszti a Nemzeti alaptantervben megfogalmazott kulcskompetenciákat:

A tanulás kompetenciái: A tanuló a történelemtanulás során különféle jellegű tudástartalmakkal és különböző típusú feladatokkal találkozik, amelyek megtanulásához, illetve elvégzéséhez különféle módszereket kell választania. A történelmi információk keresése és feldolgozása, a forráskritika, a következtetések levonása és egyéb gondolkodási műveletek közvetítő hatásuk révén általában fejlesztik a tanulási kompetenciákat. A történelmi értelmező kulcsfogalmak megértésén és állandó használatán keresztül a tanuló fejleszti a lényeges és kevésbé lényeges elemek megkülönböztetésének és rendszerezésének a tanulás során elengedhetetlenül fontos képességét.

A tanuló a történelemtanulás során megtapasztalja, hogy a történelemtudása az iskolán kívül, más élethelyzetekben, illetve a jelen társadalmi, gazdasági és politikai jelenségeinek megértéséhez és megítéléséhez is segítséget nyújt. Ez a tapasztalat – az iskolai történelemtanulás élményszerűsége mellett – erős ösztönzést adhat az élethosszig tartó tanulásra vagy legalábbis a történelmi és társadalmi kérdések iránti érdeklődésre.

Kommunikációs kompetenciák: A történelmi források feldolgozása a szövegértés fejlesztésének egyik hatékony módja. A tanuló a felmerülő történelmi problémákról beszélgetéseket folytat, érveket gyűjt, azokat írásban és szóban összefoglalja, digitális kommunikációs eszközök segítségével mutatja be. A különböző típusú, más-más korokból és eltérő társadalmi közegekből származó források feldolgozása pedig nagyban segíti a különféle kommunikációs környezetek (kontextusok) közötti magabiztos eligazodást.

Digitális kompetenciák: A történelem tanulása során a digitális eszközök etikus, felelősségteljes használatával a tanuló információkezelési és -feldolgozási készségei fejlődnek, ami elősegíti elemző és mérlegelő gondolkodása kialakulását és elmélyítését is, aminek része a megszerzett információk ellenőrzése, hitelességének vizsgálata. A történelmi forrásokat tartalmazó internetes portálok, hang- és filmarchívumok és adatbázisok megismerése és használata, az itt talált források feldolgozása elengedhetetlen feltétele a korszerű történelemtanulásnak. A digitális információfeldolgozás, illetve a digitális kommunikáció fejlesztésének nagy szerepe van a közéleti tájékozódási készségek kialakításában, így a felelős és aktív állampolgárrá nevelésben.

A matematikai, gondolkodási kompetenciák: A tanuló az információk, illetve a források feldolgozása során problémákat azonosít, magyarázatokat fogalmaz meg, kiemeli a lényeget, következtetéseket von le. A történelmi ismeretek, fogalmak elsajátításával, valamint a történelmi források és interpretációk mérlegelésével, hipotézisek alkotásával fejlődik az elemző, problémamegoldó gondolkodása. Mindezek együttesen segítik a differenciált történelmi gondolkodás kialakulását, melynek következtében a tanuló képessé válik események, folyamatok és jelenségek különböző szempontú megközelítésére, valamint bizonyos történések okainak és következményeinek több szempontú feltárására.

A személyes és társas kapcsolati kompetenciák: A tanuló a különböző történelmi korok mindennapi életének vizsgálatával, az életmód változatos formáinak, valamint történelmi életutaknak és cselekedeteknek a megismerésével viszonyítási pontokat találhat, illetve követhető modelleket adaptálhat saját életútjának tervezéséhez és szervezéséhez. A tanulóban tudatosul, hogy nehéz élethelyzetekben is kialakíthatók cselekvési tervek, lehetőségek. Értékeli a válságos történelmi helyzetekben megnyilvánuló bátorság, kitartás, önfeláldozás, segítségnyújtás és szolidaritás követésre méltó példáit. A tanuló arra törekszik, hogy az emberi cselekedeteket, életutakat, élethelyzeteket, társadalmi folyamatokat és jelenségeket árnyaltan értelmezze. A társadalmakra, közösségekre jellemző magatartási és kommunikációs szabályok felismerése a tanuló alkalmazkodóképességét fejleszti.

A kreativitás a kreatív alkotás, önkifejezés és kulturális tudatosság kompetenciái: A történelem tanulása során a tanuló megismeri az emberiség, a magyarság kulturális örökségének fő elemeit. Értékeli a kiemelkedő emberi alkotásokat és értelmezi azok technológiai, tudományos és művészeti szerepét. Az egyes történelmi korszakok áttekintése során felismeri az értékteremtő alkotások jelentőségét, és elemző gondolkodással feltárja azoknak az életmódra, a mindennapokra gyakorolt hatását.

Munkavállalói, innovációs és vállalkozói kompetenciák: A tanuló megismeri és értékeli az alkotó emberi tevékenységek változatos formáit. Értelmezi és elismeri a tudósok, kutatók és művészek teljesítményét. Büszke a magyar tudósok, művészek, sportolók és más értékteremtő, alkotó emberek kiemelkedő eredményeire, teljesítményeire. Az életmódtörténeti témakörök feldolgozása révén a tanuló felismeri, hogy a munkavégzés az egyén, a család és a társadalom létfenntartását biztosítja; belátja, hogy a munka sokszor küzdelmekkel jár, ugyanakkor személyiségépítő, társadalmi összetartozást is erősítő tevékenység. A történelmi korszakok jellegzetes, egyedi vagy kiemelkedő példái kiindulópontként szolgálnak a saját életút tervezésekor, akár a pályaválasztás során is.

A kerettanterv témakörönként határozza meg a javasolt óraszámot. Ezek összege megfelel az évi teljes óraszámnak, amely elegendő a témák ismeretanyagának feldolgozásához és a tanulási eredményekhez kapcsolódó kompetenciák elsajátításához. A kerettantervben meghatározott tanulási tartalmak azonban átlagos esetben a javasolt órakeret kb. 80%-ában feldolgozhatók.

A helyi tanterv alapján a tanár a kerettantervből évente két témát mélységelvű feldolgozásra jelöl ki, amelyre több idő, a javasolt időkereten felül összesen további 6–10 óra tervezhető**.** Ezeknek legalább 70%-a magyar történelmi témájú legyen. A mélységelvű tanítás lehetőséget ad az adott téma részletesebb ismeretekkel, többféle megközelítési móddal és tevékenységgel történő feldolgozására. A mélységelvű témák esetében nagyobb lehetőség nyílik a projektmunkára, illetve a múzeumi órák és a témával kapcsolatos tanulmányi kirándulások szervezésére.

A *Témakörönként* megjelenő tantervi táblázatok magukba foglalják a hozzájuk tartozó *Téma*kat, a konkrétabb tartalmakat feltüntető *Altémá*kat, valamint az egyes témakörökhöz kapcsolódó *Fogalmak és adatok/Lexikák* címszó alatt a kötelezően elsajátítandó fogalmakat, személyeket,

kronológiai és topográfiai adatokat. Minden fogalmi elem csak egyszer fordul elő, annál a témakörnél, ahol kötelező elemként először szerepel a tantervben. A táblázat utolsó oszlopában feltüntetett *Fejlesztési feladatok* teljesítésével valósulnak meg az előírt tanulási eredmények.

A táblázat alatt témakörönként felsorolt *Javasolt tevékenységek* nem kötelező elemei a tantervnek, de eredményessé tehetik a tananyag feldolgozását és a szaktanári munkát. Ezek köre természetesen bővíthető különféle tanulási eljárásokkal, módszerekkel.

12-13. évfolyam

A szakképző iskolai, tecnikumi történelemtanítás és -tanulás célja, hogy a tanulóban a történettudomány, valamint a hagyomány által legfontosabbnak elismert történelmi tények és folyamatok, szereplők és események ismeretének segítségével alakuljon ki önálló világkép és magyar identitástudat. Szerezzen mélyebb ismereteket a magyar és az egyetemes történelem legfontosabb jelenségeiről és fordulópontjairól, tudjon azonosulni a keresztény alapú magyar és európai kultúra értékeivel, legyen képes társadalmi és kulturális téren hatékony, árnyalt kommunikációra. A történelemtanulás során végzett változatos tevékenységek révén alakuljon ki a tanulóban a múltról, illetve a társadalmi kérdésekről való árnyalt gondolkodás.

A technikumi történelemtanítás az általános iskolában elsajátított ismeretekre és kompetenciákra épül. Míg az általános iskolában a történetek elbeszélése, a régebbi korok és történelmi szereplők szemléletes bemutatása az elsődleges, a technikumi történelemtanításban mindez kiegészül a források feldolgozásával, történelmi helyzetek és folyamatok több szempontú elemzésével, a problémák azonosításával és megtárgyalásával. Az önálló információgyűjtés és –feldolgozás, a történeti jelenségek értelmezése, elemzése, a különböző érvek mérlegelése, valamint a következtetések levonása együttesen segíti a történelmi szemléletmód kialakulását. A tantárgy tanulásának élményszerűségét már nemcsak a történetek izgalma vagy az érdekes feladatok nyújtják, hanem azok az elemzések, viták, felismerések is, amelyek az egyes témák, problémák feldolgozása során felmerülnek.

A tantárgy tantervének középpontjában a magyarság, a magyar nemzet és Magyarország története áll. A témakörök mintegy kétharmada a magyar történelemhez kapcsolódik. Ez az egyes témák részletezettségén túl abban is megmutatkozik, hogy az általános iskolai kerettantervhez hasonlóan több általános európai jelenség bemutatásánál magyar és külföldi példák egyaránt előkerülnek. Ugyanakkor az általános iskolainál nagyobb tér jut Magyarország, illetve a magyar nemzet történetét befolyásoló európai és globális folyamatok és jelenségek bemutatására. Ezek eredményeként a tanuló a magyar történelmi jelenségeket konkrét egyetemes történelmi helyzetekhez viszonyítva tanulmányozhatja. Ez hozzásegíti őt, hogy megértse és méltányolja a magyarság, a magyar nemzet, illetve Magyarország sajátos helyzetéből adódó jelenségeket, folyamatokat és törekvéseket, így alakulhat ki benne a tényeken alapuló reális és pozitív nemzettudat. Alapvető cél annak érzékeltetése, hogy a magyar nemzet történelmére számos nemzetiség és közösség (pl. német, zsidó) együttélése is hatást gyakorolt. Fontos cél a magyarországi kisebbségek és nemzetiségek történetének bemutatása, valamint kiemelt cél a határainkon túl kisebbségbe szorult magyarok történelmének átfogó megismertetése.

A technikumi történelemtanulás motiválja a tanulót arra, hogy felnőttként, a technikum befejezése után is érdeklődjék a történelem, illetve közéleti kérdések iránt. Hozzájárul továbbá ahhoz, hogy az iskolából kikerülve hazáját szerető, a történelmi hagyományokat örökítő, demokratikus gondolkodású, kisebb-nagyobb közösségeiért felelősséget vállaló polgárrá; a társadalom tevékeny és önálló tagjává váljék.

A kerettanterv évenként 6–9 *témakör* feldolgozását írja elő; az egyes témakörök 2–6 témát foglalnak magukba. A kerettanterv pontos témaleírásai tartalmazzák azokat az ismereteket, amelyeknek a tanítása minden iskolában kötelező, ugyanakkor lehetőséget adnak esetleges új témák és tartalmak bevezetésére a helyi tantervben.

Egy-egy téma feldolgozásához minimálisan 2–6 tanóra szükséges. Miközben az éves időkeret a korábbi tantervekhez képest nem változott, a minimálisan kötelező témák, fogalmak és egyéb lexikai egységek száma a korábbiakhoz képest csökkent. Mindez időt és alkalmat ad a tevékenységalapú tanulásra, az ismeretek alkalmazására, a kompetenciák fejlesztésére, a kooperatív tanulási technikák alkalmazására, továbbá a helyi tantervben megfogalmazott helytörténeti vagy egyéb témák tantervbe való beépítésére. Így marad idő speciális foglalkozások (pl. múzeumi, könyvtári órák, közös filmnézés) szervezésére, illetve tantárgyközi projektek megvalósítására is.

Az egyes témakörökhöz kapcsolódó *Fogalmak és adatok/Lexikák* címszó alatt a kötelezően elsajátítandó fogalmakat, személyeket, kronológiai és topográfiai adatokat soroljuk fel. Az egyértelműség kedvéért valamennyi olyan általános iskolában szereplő fogalmi elemet feltüntettünk itt is, ami az adott technikumi témakörhöz kapcsolható, értelmezése tovább mélyíthető. Ezeket aláhúzással jelöltük. Az idegen személynevek a tantervben teljes névvel szerepelnek, de a diákoktól csak a vezetéknevek ismerete és pontos helyesírása várható el.

A tanuló a 12-13. évfolyamon a következő kulcsfogalmakat használja:

Értelmező kulcsfogalmak: történelmi idő, történelmi forrás és bizonyítékok; ok és következmény; változás és folyamatosság; történelmi jelentőség, történelmi nézőpont és interpretáció.

Tartalmi kulcsfogalmak:

- politikai: politika, állam, államszervezet, államforma, köztársaság, diktatúra, demokrácia, parlamentarizmus, monarchia, önkormányzat, közigazgatás, hatalmi ágak, jog, alkotmány/alaptörvény, törvény, rendelet, birodalom;
- társadalmi: társadalom, társadalmi csoport/réteg, népesedés/demográfia, migráció, nemzet, etnikum, identitás, életmód;
- gazdasági: gazdaság, pénz, piac, mezőgazdaság, ipar, kereskedelem, adó, önellátás, árutermelés;
- eszme- és vallástörténeti: kultúra, művészet, vallás, hit, egyház, civilizáció, eszme/ideológia, világkép.

FEJLESZTÉSI TERÜLETEKHEZ KAPCSOLÓDÓ TANULÁSI EREDMÉNYEK (ÁLTALÁNOS KÖVETELMÉNYEK)

(A TÖRTÉNELMI ISMERETEK AZ EGYES ÉVFOLYAMPÁROKNÁL KERÜLNEK BEMUTATÁSRA.)

ISMERETSZERZÉS ÉS FORRÁSHASZNÁLAT

A történelem tanulása hozzájárul ahhoz, hogy a tanuló a nevelési-oktatási szakasz végére:

- önállóan tud használni általános és történelmi, nyomtatott és digitális információforrásokat (tankönyv, kézikönyvek, szakkönyvek, lexikonok, képzőművészeti alkotások, könyvtár és egyéb adatbázisok, filmek, keresők);
- önállóan információkat tud gyűjteni, áttekinteni, rendszerezni és értelmezni különböző médiumokból és írásos vagy képi forrásokból, statisztikákból, diagramokból, térképekről nyomtatott és digitális felületekről;
- tud forráskritikát végezni, és különbséget tenni a források között hitelesség, típus és szövegösszefüggés alapján;
- képes azonosítani a különböző források szerzőinek a szándékát, bizonyítékok alapján értékeli egy forrás hitelességét;
- képes a szándékainak megfelelő információkat kiválasztani különböző műfajú forrásokból;

- összehasonlítja a forrásokban talált információkat saját ismereteivel, illetve más források információival és megmagyarázza az eltérések okait;
- képes kiválasztani a megfelelő forrást valamely történelmi állítás, vélemény alátámasztására vagy cáfolására.

TÁJÉKOZÓDÁS IDŐBEN ÉS TÉRBEN

A történelem tanulása hozzájárul ahhoz, hogy a tanuló a nevelési-oktatási szakasz végére:

- ismeri a magyar és az európai történelem tanult történelmi korszakait, időszakait, és képes azokat időben és térben elhelyezni;
- az egyes események, folyamatok idejét konkrét történelmi korhoz, időszakhoz kapcsolja vagy viszonyítja, ismeri néhány kiemelten fontos esemény, jelenség időpontját, kronológiát használ és készít;
- össze tudja hasonlítani megadott szempontok alapján az egyes történelmi korszakok, időszakok jellegzetességeit az egyetemes és a magyar történelem egymáshoz kapcsolódó eseményeit;
- képes azonosítani a tanult egyetemes és magyar történelmi személyiségek közül a kortársakat;
- felismeri, hogy a magyar történelem az európai történelem része, és példákat tud hozni a magyar és európai történelem kölcsönhatásaira;
- egyszerű történelmi térképvázlatot alkot hagyományos és digitális eljárással.
- a földrajzi környezet és a történeti folyamatok összefüggéseit példákkal képes alátámasztani;
- képes különböző időszakok történelmi térképeinek összehasonlítására, a történelmi tér változásainak és a történelmi mozgások követésére megadott szempontok alapján a változások hátterének feltárásával.

SZAKTÁRGYI KOMMUNIKÁCIÓ

A történelem tanulása hozzájárul ahhoz, hogy a tanuló a nevelési-oktatási szakasz végére:

- képes a történelmi jelenségeket általános és konkrét történelmi fogalmak, tartalmi és értelmező kulcsfogalmak felhasználásával értelmezni és értékelni;
- fel tud ismerni fontosabb történelmi fogalmakat, meghatározás alapján;
- képes kiválasztani, rendezni és alkalmazni az azonos korhoz, témához kapcsolható fogalmakat;
- össze tudja foglalni rövid és egyszerű szaktudományos szöveg tartalmát;
- képes önállóan vázlatot készíteni és jegyzetelni;
- képes egy-egy korszakot átfogó módon bemutatni;
- történelmi témáról kiselőadást, digitális prezentációt alkot és mutat be;
- történelmi tárgyú folyamatábrákat, digitális táblázatokat, diagramokat készít, történelmi, gazdasági társadalmi és politikai modelleket vizuálisan is meg tud jeleníteni;
- megadott szempontok alapján történelmi tárgyú szerkesztett szöveget (esszét) tud alkotni, amelynek során tételmondatokat fogalmaz meg, szövegtömörítés és átfogalmazás segítségével, állításait több szempontból indokolja és következtetéseket von le;
- társaival képes megvitatni történelmi kérdéseket, amelynek során bizonyítékokon alapuló érvekkel megindokolja a véleményét, és választékosan reflektál mások véleményére, árnyalja saját álláspontját.

TÖRTÉNELMI GONDOLKODÁS

A történelem tanulása hozzájárul ahhoz, hogy a tanuló a nevelési-oktatási szakasz végére:

- képes felismerni, megfogalmazni és összehasonlítani különböző társadalmi és történelmi problémákat, értékrendeket, jelenségeket, folyamatokat;
- a tanult ismereteket problémaközpontúan tudja rendezni,
- hipotéziseket alkot történelmi személyek, társadalmi csoportok és intézmények viselkedésének mozgatórugóiról;
- önálló kérdéseket fogalmaz meg történelmi folyamatok, jelenségek és események feltételeiről, okairól és következményeiről;
- önálló véleményt tud alkotni történelmi eseményekről, folyamatokról, jelenségekről és személyekről;
- képes különböző élethelyzetek, magatartásformák megfigyelése által következtetések levonására, erkölcsi kérdéseket is felvető történelmi helyzetek felismerésére és megítélésére;
- a változás és a fejlődés fogalma közötti különbséget ismerve képes felismerni és bemutatni azokat azonos korszakon belül, vagy azokon átívelően;
- képes összevetni, csoportosítani és súlyozni az egyes történelmi folyamatok, jelenségek, események okait, következményeit, és ítéletet alkotni azokról, valamint a benne résztvevők szándékairól;
- összehasonlít különböző, egymáshoz hasonló történeti helyzeteket, folyamatokat, jelenségeket;
- képes felismerni konkrét történelmi helyzetekben, jelenségekben és folyamatokban valamely általános szabályszerűség érvényesülését;
- összehasonlítja és kritikusan értékeli az egyes történelmi folyamatokkal, eseményekkel és személyekkel kapcsolatos eltérő álláspontokat;
- feltevéseket fogalmaz meg, azok mellett érveket gyűjt, illetve mérlegeli az ellenérveket;
- felismeri, hogy a jelen társadalmi, gazdasági, politikai és kulturális viszonyai a múltbeli események, tényezők következményeiként alakultak ki.

12. évfolyam

A technikum első évfolyamának témakörei az ókortól a 19. század közepéig ölelik fel a magyar és egyetemes történelem fontosabb folyamatait, jelenségeit, eseményeit, illetve az ehhez kapcsolódó tanulási eredményeket és fejlesztési feladatokat. A magyar és európai identitásunk alapját képező civilizációkhoz, korszakokhoz, történelmi eseményekhez tartozó témakörök az általános iskola után ismét előkerülnek, ám új megközelítéssel és bővülő tartalommal. A középiskolában előtérbe kerül a politikai, társadalmi, gazdasági és kultúrtörténeti megközelítés, a hangsúly a korszakok gazdasági változásaira, társadalmi szerkezetére, politikai modelljeire és világképére helyeződik.

Az egyetemes és a magyar történeti témák általában külön témakörökbe szerveződnek, mivel előbbiek jobbára tematikus, utóbbiak pedig tematikus és eseménytörténeti jellegűek. A magyar történelem eseményei és folyamatai az egyetemes történelem által felrajzolt háttér előtt, nemzetközi összefüggésekbe ágyazva jelennek meg.

A strukturáltabb szempontok és bővebb ismeretek mellett az egyes témák feldolgozási módja is változik. A szemléletes megjelenítés és a történetek tanítása mellett egyre nagyobb szerepet kapnak

az önállóan végzett információszerző és –feldolgozó tevékenységek, a forrásokkal végzett különböző műveletek és a problémaközpontú tárgyalási mód.

FEJLESZTÉSI TERÜLETEKHEZ KAPCSOLÓDÓ TANULÁSI EREDMÉNYEK (ÁLTALÁNOS KÖVETELMÉNYEK)

TÖRTÉNELMI ISMERETEK

A nevelési-oktatási szakasz végére a tanuló:

- ismeri az ókori civilizációk legfontosabb jellemzőit, valamint az athéni demokrácia és a római állam működését, hatásukat az európai civilizációra;
- felidézi a monoteista vallások kialakulását, legfontosabb jellemzőiket, tanításaik főbb elemeit, és bemutatja terjedésüket;
- bemutatja a keresztény vallás civilizációformáló hatását, a középkori egyházat, valamint a reformáció és a katolikus megújulás folyamatát és kulturális hatásait; érvel a vallási türelem, illetve a vallásszabadság mellett;
- képes felidézni a középkor gazdasági és kulturális jellemzőit, világképét, meghatározó birodalmait, és bemutatni a rendi társadalmat;
- ismeri a magyar nép őstörténetére és a honfoglalásra vonatkozó tudományos elképzeléseket és tényeket, tisztában van legfőbb vitatott kérdéseivel, a különböző tudományterületek kutatásainak főbb eredményeivel;
- értékeli az államalapítás, valamint a kereszténység felvételének jelentőségét;
- felidézi a középkori magyar állam történetének fordulópontjait, legfontosabb uralkodóink tetteit;
- ismeri a magyarság törökellenes küzdelmeit, azok fordulópontjait és hőseit; felismeri, hogy a magyar és az európai történelem alakulását meghatározóan befolyásolta a török megszállás;
- be tudja mutatni a kora újkor fő gazdasági és társadalmi folyamatait, ismeri a felvilágosodás eszméit, illetve azok kulturális és politikai hatását, valamint véleményt formál a francia forradalom európai hatásáról;
- összefüggéseiben és folyamatában fel tudja idézni, miként hatott a magyar történelemre a Habsburg Birodalomhoz való tartozás, bemutatja az együttműködés és konfrontáció megnyilvánulásait, a függetlenségi törekvéseket és értékeli a Rákóczi-szabadságharc jelentőségét;
- ismeri és értékeli a magyar nemzetnek a polgári átalakulás és nemzeti függetlenség elérésére tett erőfeszítéseit a reformkor és az 1848–1849-es forradalom és szabadságharc időszakában; a kor kiemelkedő magyar politikusait és azok nézeteit;
- fel tudja idézni az ipari forradalom szakaszait, illetve azok gazdasági, társadalmi, kulturális és politikai hatásait; képes bemutatni a modern polgári társadalom és állam jellemzőit és a 19. század főbb politikai eszméit, valamint felismeri a hasonlóságot és különbséget azok mai formái között.

A 12. évfolyamon a történelem tantárgy alapóraszáma: 144 óra.

Civilizáció és államszervezet az ókorban	**13**
Vallások az ókorban	**5**
Hódító birodalmak	**6**
A középkori Európa	**10**
A magyar nép eredete és az Árpád-kor	**13**
A középkori Magyar Királyság fénykora	**13**
A kora újkor	**12**
A török hódoltság kora Magyarországon	**10**
A felvilágosodás kora	**7**
Magyarország a 18. században	**10**
Új eszmék és az iparosodás kora	**5**
A reformkor	**8**
A forradalom és szabadságharc	**6**
	118
összef	**13**
témazáró	**13**

TÉMAKÖR: Civilizáció és államszervezet az ókorban

JAVASOLT ÓRASZÁM: 13 óra

ISMERETEK ÉS FEJLESZTÉSI FELADATOK:

RÉSZLETES KÖVETELMÉNYEK			
Témák	**Altémák**	**Fogalmak és adatok/Lexikák**	**Fejlesztési feladatok**
A Közel-Kelet civilizációi	– Az állam működése az Óbabiloni Birodalom példáján. – Tudomány. – A pénz megjelenése.	*Fogalmak:* öntözéses földművelés, fáraó, piramis, hieroglifa, ékírás, múmia, Akropolisz, filozófia, jósda, olümpiai játékok, városállam/polisz, arisztokrácia, démosz, demokrácia, népgyűlés, sztratégosz, cserépszavazás, rabszolga, patrícius, plebejus, consul, senatus, dictator, néptribunus, császár, amfiteátrum, gladiátor, provincia, légió, limes, polgárjog. *Személyek:* Hammurapi, Kleiszthenész, Periklész, Platón, Arisztotelész, Hérodotosz, Nagy Sándor, Julius Caesar, Augustus. *Kronológia:* Kr. e. 3000 körül – Kr. u. 476 az ókor, Kr. e. 776 az első feljegyzett olümpiai játékok, Kr. e. 753 Róma alapítása a hagyomány szerint, Kr. e. 510 a köztársaság kezdete Rómában, Kr. e. 508 Kleiszthenész reformjai, Kr. e. 5. sz. közepe az athéni demokrácia fénykora, Kr. e. 44. Caesar halála, az ókori	– Az állam szerepének bemutatása Hammurapi törvényeinek elemzésén keresztül. – Az ókori civilizációk jelentőségének és kulturális hatásainak felismerése. – Az ókori civilizációk azonosítása térképen. – Az ókori civilizációk kulturális és vallási jellemzőinek bemutatása. – A különböző civilizációk közötti különbségek azonosítása. – Pannónia jelentősebb városainak azonosítása. – A római jog alapelveinek felidézése és azonosítása. – Az athéni demokrácia és a római köztársaság működésének bemutatása.
A görög civilizáció	– A görög anyagi kultúra öröksége. – A filozófia és a történetírás. – A görög embereszmény. – A hellenisztikus kultúra elterjedése.		
Az athéni demokrácia	– Arisztokratikus köztársaság és demokrácia. – Kleiszthenész és Periklész. – Az athéni államszervezet és működése.		
A római civilizáció	– Római városépítészet, amfiteátrumok, fürdők, vízvezetékek és utak. – A római jog néhány máig élő alapelve. – A birodalom kiterjedése és a provinciák (Pannónia).		

	– A latin nyelv és írás elterjedése.	Izrael – Kr. u. 70 Jeruzsálem lerombolása, Kr. u. 395 a Római Birodalom kettéosztása. *Topográfia:* Mezopotámia, Babilon, Egyiptom, Nílus, Olümpia, Athén, Alexandria, Itália, Róma, Római Birodalom, Pannónia, Aquincum, Savaria, Jeruzsálem.	– A Periklész-kori athéni demokrácia ellentmondásainak feltárása. – A demokrácia és a diktatúra összehasonlítása. – A demokrácia melletti érvek megfogalmazása. – Az athéni demokrácia összehasonlítása a modern demokráciával. – Caesar diktatúrája előzményeinek, okainak feltárása.
A római köztársaság	– A vérségi, a vagyoni és a területi elv. – A római köztársaság államszervezete és működése. – Köztársaságból egyeduralom: Caesar és Augustus.		

JAVASOLT TEVÉKENYSÉGEK:

- Képek gyűjtése a különböző civilizációk kultúrájának bemutatásához.
- Az ókori görög tudomány kulcsfogalmait bemutató idézetek, képi források gyűjtése.
- Információk gyűjtése egy pannóniai kulturális emlékről, régészeti feltárásról, épületről vagy építményről.
- Ábra készítése az athéni demokrácia és a római köztársaság működési rendjéről.
- Ókori témájú filmek / filmrészletek elemzése, értelmezése.
- Római kori emlékek felkeresése.

TÉMAKÖR: Vallások az ókorban

JAVASOLT ÓRASZÁM: 5 óra

ISMERETEK ÉS FEJLESZTÉSI FELADATOK:

RÉSZLETES KÖVETELMÉNYEK			
Témák	**Altémák**	**Fogalmak és adatok/Lexikák**	**Fejlesztési feladatok**
Politeizmus és monoteizmus	– A politeizmus az ókori Keleten. – Görög és római istenek. – A zsidó monoteizmus.	*Fogalmak:* politeizmus, monoteizmus, zsidó vallás, Ószövetség/Héber Biblia, Tízparancsolat próféta, jeruzsálemi templom, diaszpóra,, Messiás, keresztény vallás, keresztség és úrvacsora, apostol, misszió, Biblia, Újszövetség, evangélium, püspök, zsinat. *Személyek:* Kheopsz, Zeusz, Pallasz Athéné, Ábrahám, Mózes, Jézus, Szent Péter és Szent Pál apostolok, Constantinus *Kronológia:* a keresztény időszámítás kezdete (Kr. e. és Kr. u.), 313 a milánói rendelet, 325 a niceai zsinat. *Topográfia:* Jeruzsálem, Kánaán, Júdea, Izrael, Palesztina, Betlehem.	– A zsidó és a keresztény vallások jellemzőinek összehasonlítása. – A vallások a mindennapi életre gyakorolt hatásainak megállapítása. – A zsidó-keresztény hagyományok európai kultúrára gyakorolt hatásának bemutatása. – Bibliai történetek, személyek felidézése. – A kereszténység terjedésének végigkövetése térképen. – Az Ószövetség történelmi szereplőinek, helyszíneinek azonosítása bibliai idézetek alapján. – Jézus életével és a kereszténység terjedésével kapcsolatos filmek/ filmrészletek, regények elemzése, értelmezése. – Képzőművészeti, irodalmi és zenei alkotások gyűjtése és elemzése bibliai témákról.
A kereszténység kezdete	– Jézus tanításai. – A páli fordulat. – Keresztény-üldözések, a kereszténység elterjedése a Római Birodalomban. – A Szentháromság-tan.		

JAVASOLT TEVÉKENYSÉGEK:

- Képek, ábrázolások gyűjtése a különböző tanult vallások jellegzetes építményeiről.
- Képzőművészeti, irodalmi és zenei alkotások gyűjtése és elemzése antik mitológiai témákról.
- Áttekintő táblázat / tabló készítése a görög-római hitvilágról.
- Az Ószövetség történelmi szereplőinek, helyszíneinek azonosítása bibliai idézetek alapján.
- Jézus életével és a kereszténység terjedésével kapcsolatos filmek/ filmrészletek, regények elemzése, értelmezése.
- Képzőművészeti, irodalmi és zenei alkotások gyűjtése és elemzése bibliai témákról.

TÉMAKÖR: Hódító birodalmak

JAVASOLT ÓRASZÁM: 6 óra

ISMERETEK ÉS FEJLESZTÉSI FELADATOK:

RÉSZLETES KÖVETELMÉNYEK			
Témák	**Altémák**	**Fogalmak és adatok/Lexikák**	**Fejlesztési feladatok**
Egy eurázsiai birodalom: a hunok	– A nomád életmód, harcmodor és államszervezés. – A népvándorlás. – A Hun Birodalom. – Az ókor vége Nyugaton: a Római Birodalom összeomlása. – Róma örökösei Európa térképén.	*Fogalmak:* <u>népvándorlás</u>, <u>hunok,</u> ortodox, <u>iszlám,</u> <u>Korán</u>, kalifa. *Személyek:* <u>Attila</u>, Justinianus, <u>Mohamed,</u> Nagy Károly, I. Ottó. *Kronológia:* <u>476 a Nyugatrómai Birodalom bukása</u>, 622 Mohamed Medinába költözése, 732 a poitiers-i csata. *Topográfia:* Hun Birodalom, Konstantinápoly, Bizánci Birodalom, Mekka, Poitiers, Frank Birodalom, Német-római Császárság.	– A népvándorlás irányainak és résztvevőinek nyomon követése térkép segítségével a Kr. u. 4–8. sz. időszakában. – A sztyeppei állam működésének, sajátosságainak bemutatása. – A kora középkori Európa államalakulatainak azonosítása térképen. – Az iszlám vallás és az arab terjeszkedés közötti összefüggések feltárása.
Az Arab Birodalom és az iszlám	– Mohamed tanításai és a Korán. – Az iszlám kultúra jellegzetességei. – Az Arab Birodalom és az arab hódítás. – Az arab hódítás feltartóztatása Európában: Poitiers, Bizánc.		

JAVASOLT TEVÉKENYSÉGEK:

- A Római Birodalom bukása külső és belső okainak összegyűjtése.
- A monoteista vallások (zsidó, keresztény, iszlám) összehasonlítása különböző szempontok alapján.
- Kiselőadás, prezentáció készítése jellegzetes iszlám vallási épületekről, szokásokról.

TÉMAKÖR: A középkori Európa

JAVASOLT ÓRASZÁM: 10 óra

ISMERETEK ÉS FEJLESZTÉSI FELADATOK:

RÉSZLETES KÖVETELMÉNYEK			
Témák	**Altémák**	**Fogalmak és adatok/Lexikák**	**Fejlesztési feladatok**
A parasztság világa	– A hierarchikus világkép. – Az uradalom. – A jobbágyok kötelességei és jogai. – Az önellátástól az árutermelésig. – Éhínségek, járványok, felkelések.	*Fogalmak:* uradalom, földesúr, majorság, jobbágy, robot, kiváltság, rend, pápa, érsek, cölibátus, szerzetes, bencés rend, ferences rend, eretnek, inkvizíció, kolostor, katolikus, szent, kódex, román stílus, gótikus stílus, reneszánsz, lovag, nemes, feudalizmus, hűbériség, király, rendi monarchia, keresztes hadjáratok, polgár, céh. *Személyek:* Szent Benedek, VII. Gergely, Assisi Szent Ferenc, Aquinói Szent Tamás, Leonardo da Vinci, Gutenberg, Dózsa György. *Kronológia:* 476–1492 a középkor, 1054 az egyházszakadás, 1347 a nagy pestisjárvány.	– A középkor társadalmi, gazdasági, vallási és kulturális jellemzőinek bemutatása. – A társadalmi csoportok közötti jogi különbségek azonosítása. – Érvekkel alátámasztott vélemény megfogalmazása a középkor világáról. – A középkor társadalmi berendezkedése és a rendi szemlélet értelmezése. – A jobbágyság jogainak és kötelességeinek rendszerezése. – Az egyház szerepének áttekintése a középkori Európában. – A középkori kolostori élet bemutatása képi vagy szöveges források segítségével. – A nyugati és keleti kereszténység összehasonlítása.
Az egyházi rend	– Az egyházi hierarchia, az egyházi intézményrendszer. – Az egyházszakadás és a 11. századi reform. – A szerzetesség. – Az eretnekség. – Kultúra és oktatás, a középkori egyetemek. – Román és gótikus építészet – európai és magyar példák.		
A nemesi rend	– Az uralkodói hatalom és korlátai (hűbériség, rendiség). – Lovagi eszmény és lovagi kultúra.		

	– A keresztes hadjáratok eszméje.	*Topográfia:* Egyházi Állam, Anglia, Franciaország, levantei kereskedelmi hálózat, Velence, Firenze, Hanza kereskedelmi hálózat, Szentföld.	– A lovagi életmód jellemzőinek azonosítása. – A városok életének bemutatása képek, ábrák és szöveges források alapján, kitérve a zsidóság városiasodásban játszott szerepére, valamint az antijudaista törekvésekre. – A céhek működésének jellemzése források alapján.
A polgárok világa	– A középkori város és lakói. – A város kiváltságai (magyar példák alapján). – A céhek. – A helyi és távolsági kereskedelem. – A reneszánsz építészet (európai és magyar példák).		

JAVASOLT TEVÉKENYSÉGEK:

- Képek gyűjtése és rendszerezése román, gótikus és reneszánsz stílusú épületekről.
- Képek gyűjtése az ortodox egyház jellegzetes épületeiről, szokásairól.
- Áttekintő ábra készítése az egyházi hierarchiáról.
- Prezentáció, bemutató készítése valamely szerzetes, illetve lovagrendről.
- A város jellegzetes helyszíneinek, intézményeinek azonosítása egy fiktív középkori várost bemutató ábrán.
- Kampányplakát készítése egy középkori témáról (pl. a keresztes háborúkban való részvétel hirdetése).

TÉMAKÖR: A magyar nép eredete és az Árpád-kor

JAVASOLT ÓRASZÁM: 13 óra

ISMERETEK ÉS FEJLESZTÉSI FELADATOK:

RÉSZLETES KÖVETELMÉNYEK			
Témák	**Altémák**	**Fogalmak és adatok/Lexikák**	**Fejlesztési feladatok**
Magyar őstörténet és honfoglalás	– Az eredet kérdései, a nyelvészet, a régészet, a néprajz és a genetika eredményei. – A magyar törzsszövetség az Etelközben. – A honfoglalás okai és menete. – A kalandozások – a lovas-íjász harcmodor.	*Fogalmak:* finnugor, törzs, fejedelem, kabarok, vérszerződés, honfoglalás, kettős honfoglalás elmélete, avarok, rovásírás, kalandozások, székelyek, vármegye, egyházmegye, érsekség, tized, nádor, ispán, kancellária, kettős kereszt,	– A magyarság eredetére vonatkozó elméletek közötti különbségek megállapítása. – A mondák, a történeti hagyomány és a történettudomány eredményeinek megkülönböztetése. – A kalandozó hadjáratok céljainak azonosítása.

Az államalapítás	– Géza és I. (Szent) István államszervező tevékenysége. – A földbirtokrendszer és a vármegyeszervezet. – Az egyházszervezés.	szászok, kunok, tatárok/mongolok *Személyek*: Álmos, Árpád, az Árpád-ház, Géza, I. (Szent) István, Koppány, Szent Gellért, Szent Imre, I. (Szent) László, Könyves Kálmán, III. Béla, II. András, IV. Béla, Szent Margit. *Kronológia:* 895 a honfoglalás, 907 a pozsonyi csata, 997/1000–1038 I. (Szent) István uralkodása, 1222 az Aranybulla, 1241–1242 a tatárjárás. *Topográfia:* Etelköz, Vereckei-hágó, Kárpát-medence, Pannonhalma, Esztergom, Székesfehérvár, Buda, Muhi, Erdély, Horvátország.	– Géza fejedelem, I. (Szent) István és IV. Béla uralkodásának jellemzése és értékelése. – A kereszténység felvétele és az államalapítás jelentőségének a felismerése. – A korai magyar történelmet és az Árpád-kort megjelenítő legfontosabb kulturális alkotások azonosítása.
A magyar állam megszilárdulása az Árpád-korban	– Szent László, az országépítő. – Könyves Kálmán törvénykezési reformjai. – A kül- és belpolitika új irányai: III. Béla uralkodása. – II. András kora: az átalakuló társadalom. – Újjáépítés a tatárjárás után: IV. Béla. – Az Árpádok európai kapcsolatai.		

JAVASOLT TEVÉKENYSÉGEK:

- Beszámoló készítése a magyar kalandozó hadjáratok irányairól, sikereiről és kudarcairól, valamint a magyarok harcmodoráról IKT eszközök segítségével.
- A kalandozó hadjáratok jellegének megvitatása.
- Áttekintő ábra készítése a Szent István-i állam- és egyházszervezetről.
- Információgyűjtés Szent László kultuszáról a krónikák és néphagyományok tükrében.
- Tabló összeállítása az Árpád-kor legfontosabb kulturális emlékeiből.
- Folyamatábra készítése II. András politikai döntéseinek okairól és következményeiről.
- A 13. századi társadalmi rétegek azonosítása az Aranybulla szövegében.
- Az Árpádok európai dinasztikus kapcsolatainak ábrázolása térképen.
- A magyar igazságszolgáltatás gyakorlatának bemutatása Szent László és Könyves Kálmán törvényeinek elemzésével.

TÉMAKÖR: A középkori Magyar Királyság fénykora

JAVASOLT ÓRASZÁM: 13 óra

ISMERETEK ÉS FEJLESZTÉSI FELADATOK:

RÉSZLETES KÖVETELMÉNYEK			
Témák	**Altémák**	**Fogalmak és adatok/Lexikák**	**Fejlesztési feladatok**
Az Anjouk	– A királyi hatalom újbóli megszilárdítása I. Károly idején. – A visegrádi királytalálkozó. – Az 1351-es törvények. – Nagy Lajos hadjáratai.	*Fogalmak:* aranyforint, regálé, kapuadó, kilenced, bandérium, perszonálunió, sarkalatos nemesi jogok, fő- és köznemes, szabad királyi város, bányaváros, mezőváros, kormányzó, szekérvár, végvár, szultán, szpáhi, janicsár, rendkívüli hadiadó, füstpénz, fekete sereg, zsoldos, Corvina, Szent Korona, Szent Korona-tan, Képes krónika. *Személyek:* I. (Anjou) Károly, I. (Nagy) Lajos, Luxemburgi Zsigmond, Hunyadi János, I. (Hunyadi) Mátyás. *Kronológia:* 1301 az Árpád-ház kihalása,1308. I. Károly uralkodásának kezdete, 1335 a visegrádi királytalálkozó, 1351 I.(Nagy) Lajos törvényei, 1396 a nikápolyi csata, 1443–1444-es hosszú hadjárat, 1444 a várnai csata, 1453 Konstantinápoly eleste, 1456 a nándorfehérvári diadal, 1458–90 Mátyás uralkodása. *Topográfia:* Visegrád, Lengyelország, Csehország, osztrák tartományok, Nikápoly, Várna, Nándorfehérvár, Kolozsvár, Kenyérmező, Oszmán Birodalom.	– A 14–15. századi magyar uralkodók politikai pályájának felidézése. – Érvekkel alátámasztott vélemény megfogalmazása az egyes személyek cselekedeteiről, döntéseiről. – A késő középkori magyar állam és az Oszmán Birodalom főbb összecsapásainak felidézése. – Annak értékelése, hogy az Oszmán Birodalom terjeszkedő politikája milyen hatást gyakorolt a magyar történelemre. – Mátyás hatalom-gyakorlásának jellemzése. – A reneszánsz kultúra bemutatása Mátyás udvarában. – A 14–15. századi magyar történelmet megjelenítő fontos kulturális alkotások azonosítása.
A török fenyegetés árnyékában	– Az Oszmán Birodalom. – Török hódítás a Balkánon. – Luxemburgi Zsigmond, a közép-európai uralkodó és a török veszély. – Hunyadi János, a politikus és hadvezér. – Hunyadi János törökellenes harcai.		
Hunyadi Mátyás	– Mátyás útja a trónig. – A központosított királyi hatalom. – Jövedelmek és kiadások. – Birodalomépítő tervek. – Aktív védelem a török ellen.		
A magyar középkor kulturális hagyatéka	– Honfoglalás kori leletek. – A Szent Korona. – Várak, királyi udvar, kolostorok, templomok. – Magyar geszták,		

	krónikák és szentek legendái.		

JAVASOLT TEVÉKENYSÉGEK:

- Nándorfehérvár ostromának rekonstruálása különböző írásos és vizuális források alapján.
- A korszak kiemelkedő személyiségeinek jellemzése, feltevések megfogalmazása a cselekedeteik mozgatórugóiról. (Pl. Hunyadi Mátyás külpolitikája.)
- Hunyadi János és Mátyás híres ütközeteinek felidézése, bemutatása térképvázlatok és írott források segítségével.
- Kiselőadás készítése 14–15. századi magyar történelem kulturális hagyatékának kiemelkedő emlékeiről.
- A magyar középkor egy kiemelkedő helyszínének (pl. Pannonhalma, Diósgyőr, Székesfehérvár, Visegrád, stb.) meglátogatása és jellemzőinek bemutatása.
- Gyűjtőmunka készítése Mátyás és a budai zsidók kapcsolatáról.

TÉMAKÖR: A kora újkor

JAVASOLT ÓRASZÁM: 12 óra

ISMERETEK ÉS FEJLESZTÉSI FELADATOK:

RÉSZLETES KÖVETELMÉNYEK			
Témák	**Altémák**	**Fogalmak és adatok/Lexikák**	**Fejlesztési feladatok**
A földrajzi felfedezések	– A portugál és spanyol felfedezések. – A korai gyarmatosítás és következményei. – A világkereskedelem kialakulása. – Az abszolutizmus.	*Fogalmak:* gyarmat, világkereskedelem, abszolutizmus, infláció, manufaktúra, tőke, tőkés, bérmunkás, kapitalizmus, bank, tőzsde, részvény, örökös jobbágyság, reformáció, protestáns, evangélikus, református, anglikán, unitárius, vallási türelem, ellenreformáció, katolikus megújulás, jezsuiták, barokk. *Személyek:* Kolumbusz Kristóf, Vasco da Gama, Ferdinánd Magellán, Luther Márton, Kálvin János, Károli Gáspár, Pázmány Péter,	– A felfedezők céljainak és útjainak bemutatása tematikus térképeken. – Információk gyűjtése a kialakuló világkereskedelem új útvonalairól, fontosabb termékeiről és szereplőiről. – Az új munkaszervezési formák bemutatása és összehasonlítása a céhes iparral. – Az európai régiók közötti gazdasági és társadalmi különbségek felismerése. – A reformáció okainak és következményeinek bemutatása.
A korai kapitalizmus	– Az árforradalom. – A manufaktúrák. – Bankok és tőzsdék. – Az európai munkamegosztás és következményei		
Reformáció Európában és Magyarországon	– A reformáció előzményei (humanizmus és az egyházi reform igénye). – Luther és Kálvin fellépése.		

	– A protestáns egyházak megszerveződése és a protestantizmus elterjedése. – A reformáció eredményei Magyarországon	Apáczai Csere János, Habsburg-dinasztia, V. Károly, Loyolai (Szent) Ignác, XIV. Lajos. *Kronológia:* 1492-től az újkor, 1492 Amerika felfedezése, 1517 a reformáció kezdete, 1545 a tridenti zsinat megnyitása, 1568 a tordai határozat, 1648 a vesztfáliai békék. *Topográfia:* Spanyolország, India, London, Párizs/Versailles, Sárospatak.	– A katolikus és a protestáns tanítások és egyházszervezet összehasonlítása. – A reformáció egyes irányzatai terjedésének nyomon követése térképen. – Vallás és politika összefonódásának felismerése. – Az erdélyi vallási türelem szerepének és jelentőségének felismerése. – A katolikus egyház megújulási törekvései és a barokk művészet jellemzői közötti párhuzam felismerése.
„Hitviták tüzében”	– Vallási konfliktusok Európában. – Etnikai sokszínűség és vallásbéke Erdélyben. – A magyar protestáns és katolikus iskolák. – A katolikus megújulás és a barokk Európában és Magyarországon.		

JAVASOLT TEVÉKENYSÉGEK:

- A felfedező utak irányainak követése és a korai gyarmatok elhelyezése térképen.
- Információk gyűjtése a korai gyarmatosítás módszereiről és következményeiről.
- Beszámoló készítése az európai és magyar reformáció kapcsolatáról (pl. peregrináció, kulturális hatások, irányzatok).
- Interjú készítése különböző felekezetek papjaival, lelkészeivel az egyházak szerepvállalásáról és hivatásukról.
- Kiselőadás készítése a reformáció korának valamely jelentős személyiségéről (pl. Szenci Molnár Albert, Pázmány Péter).

TÉMAKÖR: A török hódoltság kora Magyarország

JAVASOLT ÓRASZÁM: 10 óra

ISMERETEK ÉS FEJLESZTÉSI FELADATOK:

RÉSZLETES KÖVETELMÉNYEK			
Témák	**Altémák**	**Fogalmak és adatok/Lexikák**	**Fejlesztési feladatok**
Az ország három részre szakadása	– A mohácsi csata és közvetlen előzményei, a kettős királyválasztás. – Az ország három részre szakadása.	*Fogalmak:* rendi országgyűlés, hajdúszabadság. *Személyek:* I. Szulejmán, II. Lajos,	– A török hadjáratoknak és az ország három részre szakadásának bemutatása térképeken.

	– A várháborúk és az új végvárrendszer.	(Szapolyai) János, I. Ferdinánd, Dobó István, Zrínyi Miklós (a szigetvári hős), Báthory István, Bocskai István, Bethlen Gábor, Zrínyi Miklós (a költő és hadvezér), I. Lipót, Savoyai Jenő. *Kronológia:* 1526 a mohácsi csata, 1541 Buda eleste, 1552 Eger védelme, 1566 Szigetvár eleste, 1664 a vasvári béke, 1686 Buda visszafoglalása, 1699 karlócai béke. *Topográfia:* Mohács, Kőszeg, Eger, Szigetvár, Habsburg Birodalom, Erdélyi Fejedelemség, Hódoltság, Magyar Királyság (királyi Magyarország), Pozsony, Gyulafehérvár, Bécs.	– A végvári élet felidézése különböző források (képek, irodalmi alkotások és filmek) alapján. – A három részre szakadt ország gazdasági lehetőségeinek és szerepének értelmezése adatok, grafikonok, diagramok alapján. – A török hódoltság hosszú távú hatásainak azonosítása. – A 16-17. századi magyar történelmet megjelenítő fontos kulturális alkotások azonosítása.
A két magyar állam	– A Magyar Királyság a Habsburg Birodalomban: rendi és abszolutista törekvések, konfliktusok. – Az Erdélyi Fejedelemség viszonylagos önállósága és aranykora.		
A török kiűzése és a török kor mérlege	– Magyarország az európai munkamegosztásban. – Háborús békeévek: másfél évszázad hódoltság és az ország pusztulása. – A török kiűzése.		

JAVASOLT TEVÉKENYSÉGEK:

- A mohácsi csata eseményeinek megvitatása különböző interpretációk alapján.
- Politikai portré készítése a korszak kiemelkedő személyiségeiről (pl. Bethlen Gábor, Zrínyi Miklós).
- Államszervezeti ábrák készítése a Magyar Királyságról és az Erdélyi Fejedelemségről.
- Az országrészek és a fontosabb várak, csaták elhelyezése vaktérképen.
- A török kiűzése állomásainak nyomon követése térképen.
- A Habsburg-magyar konfliktusok okainak és eredményeinek vázlatos összegzése.
- Korabeli beszámolók gyűjtése a török kiűzéséről (pl. Bél Mátyás, Schulhof Izsák).

TÉMAKÖR: A felvilágosodás kora

JAVASOLT ÓRASZÁM: 7 óra

ISMERETEK ÉS FEJLESZTÉSI FELADATOK:

RÉSZLETES KÖVETELMÉNYEK			
Témák	**Altémák**	**Fogalmak és adatok/Lexikák**	**Fejlesztési feladatok**

A felvilágosodás	– Tapasztalat és értelem – a felvilágosodás új világképe. – A felvilágosodás államelméletei. – A szabad verseny elmélete.	*Fogalmak:* felvilágosodás, jogegyenlőség, hatalmi ágak megosztása, népfelség, társadalmi szerződés, szabad verseny, alkotmány, alkotmányos monarchia, elnök, miniszterelnök, felelős kormány, cenzus, általános választójog, forradalom, diktatúra, jakobinus, Szent Szövetség. *Személyek:* Nikolausz Kopernikusz, Isaac Newton, Charles Louis Montesquieu, Jean-Jacques Rousseau, Adam Smith, George Washington, Maximilien Robespierre, Bonaparte Napóleon. *Kronológia:* 1689 a Jognyilatkozat, 1776 a Függetlenségi nyilatkozat, 1789 a francia forradalom, 1804–1814/1815 Napóleon császársága, 1815 a waterlooi csata. *Topográfia:* Nagy-Britannia, Amerikai Egyesült Államok, Párizs, Oroszország, Waterloo.	– A középkor és a felvilágosodás világképének összehasonlítása. – A felvilágosodás államelméleteinek összehasonlítása különböző szempontok alapján. – A brit és az amerikai államszervezetet bemutató ábrák értelmezése. – Az Emberi és polgári jogok nyilatkozatában megjelenő felvilágosult elvek azonosítása. – A forradalmi gondolat és a legitimitás eszméjének értelmezése, azonosítása.
A brit alkotmányos monarchia és az amerikai köztársaság működése	– A parlamentáris rendszer: parlament és kormány. – Az elnöki rendszer: kongresszus és elnök.		
A francia forradalom és hatása	– A forradalom kitörése és az Emberi és polgári jogok nyilatkozata. – A jakobinus diktatúra. – Napóleon birodalma: a polgári berendezkedés exportja.		

JAVASOLT TEVÉKENYSÉGEK:

- Képek és irodalmi idézetek gyűjtése a felvilágosodás világképének bemutatásához.
- Vita a brit és az amerikai államszervezet sajátosságairól.
- Vita rendezése a francia forradalom pozitív és negatív hatásairól.
- Gondolattérkép készítése a francia forradalom okairól.

TÉMAKÖR: Magyarország a 18. században

JAVASOLT ÓRASZÁM: 10 óra

ISMERETEK ÉS FEJLESZTÉSI FELADATOK:

RÉSZLETES KÖVETELMÉNYEK			
Témák	**Altémák**	**Fogalmak és adatok/Lexikák**	**Fejlesztési feladatok**

A Rákóczi-szabadságharc	– Magyarország a Habsburg Birodalomban. – A szabadságharc okai és céljai. – A szabadságharc politikai és katonai fordulópontjai. – A szatmári béke kompromisszuma.	*Fogalmak:* kuruc, labanc, szabadságharc, trónfosztás, amnesztia, felvilágosult abszolutizmus, kettős vámhatár, úrbéri rendelet, Ratio Educationis, türelmi rendelet, nyelvrendelet. *Személyek:* II. Rákóczi Ferenc, Mária Terézia, II. József. *Kronológia:* 1703–1711 a Rákóczi-szabadságharc, 1711 a szatmári béke, 1740–1780 Mária Terézia uralkodása, 1780–1790 II. József uralkodása. *Topográfia:* Temesvár, Határőrvidék, Poroszország.	– A Rákóczi-szabadságharc céljainak és eredményeinek összevetése. – A szabadságharc katonai történetének felidézése térképek, képek és szöveges források segítségével. – Magyarország újranépesülésének és a folyamat eredményének értelmezése tematikus térképek segítségével. – A felvilágosult abszolutizmus eszmei és politikai hátterének, valamint eredményeinek azonosítása. – Mária Terézia és II. József politikájának összehasonlítása. – II. József személyiségének bemutatása, uralkodásának mérlege, értékelése. – A 18. századi Magyarország legfőbb kulturális eredményeinek azonosítása.
Magyarország újranépesülése és újranépesítése	– A belső vándorlás, a szervezett betelepítés és az öntevékeny betelepülés. – A többnyelvű és többvallású ország. – Gazdaság és életmód.		
A felvilágosult abszolutizmus reformjai	– A Pragmatica Sanctio. – A felvilágosult abszolutizmus céljai. – Mária Terézia: együttműködés és reform. – II. József reformpolitikája és kudarca.		

JAVASOLT TEVÉKENYSÉGEK:

- Összefoglaló készítése a szabadságharc okainak és eredményeinek összehasonlítására.
- Vita Magyarország és a Habsburg-dinasztia kapcsolatáról.
- Képek, térképek, irodalmi szövegek, kuruc nóták gyűjtése a Rákóczi-szabadságharccal kapcsolatban.
- A Rákóczi-szabadságharc nemzetközi kapcsolatainak ábrázolása gondolattérképen.
- A népességmozgások és az egyes népcsoportok nyomon követése térképen.
- Magyarázó ábra készítése a kettős vámhatár működéséről.
- Beszélgetés az állami iskolarendszer létrejöttéről és működéséről a Ratio Educationis részlete alapján.

TÉMAKÖR: Az új eszmék és az iparosodás kora

JAVASOLT ÓRASZÁM: 5 óra

ISMERETEK ÉS FEJLESZTÉSI FELADATOK:

RÉSZLETES KÖVETELMÉNYEK			
Témák	**Altémák**	**Fogalmak és adatok/Lexikák**	**Fejlesztési feladatok**
Liberalizmus, nacionalizmus és konzervativizmus	– Liberalizmus: jogegyenlőség és alkotmányosság. – Nacionalizmus: nemzetépítés és nemzetállam. – Konzervativizmus: szerves reform és a forradalom elutasítása.	*Fogalmak:* liberalizmus, nacionalizmus, nemzetállam, konzervativizmus, reform, ipari forradalom, munkanélküliség, tömegtermelés, szegregáció. *Személyek:* James Watt, Thomas Edison, Henry Ford. *Topográfia:* Manchester, New York.	– A 19. század politikai eszméinek azonosítása szöveges források alapján. – Az iparosodás hullámainak azonosítása és összevetése. – Egy ipari nagyváros életkörülmé-nyeinek jellemzése. – Az ipari forradalmak ökológiai következmé-nyeinek azonosítása. – A 19. századi demográfiai változások okainak feltárása.
Az ipari forradalom hullámai	– Az első hullám: textilipar, bányászat, kohászat. – A közlekedés forradalma. – A második hullám: elektronika és vegyipar. – A gyár és a futószalag. – Az ipari forradalmak társadalmi és környezeti hatásai.		

JAVASOLT TEVÉKENYSÉGEK:

- Az egyes politikai eszmék álláspontjai közötti különbségek megbeszélése.
- Grafikonok, adatsorok elemzése az ipari forradalmak társadalmi és demográfiai hatásairól.
- Kiselőadások tartása fontosabb találmányokról.
- Az ipari forradalom társadalmi hatásainak megvitatása.

TÉMAKÖR: A reformkor

JAVASOLT ÓRASZÁM: 8 óra

ISMERETEK ÉS FEJLESZTÉSI FELADATOK:

RÉSZLETES KÖVETELMÉNYEK			
Témák	**Altémák**	**Fogalmak és adatok/Lexikák**	**Fejlesztési feladatok**
A politikai élet színterei	– A Habsburg Birodalom és Magyarország. – A rendi országgyűlés és	*Fogalmak:* alsó- és felsőtábla, érdekegyesítés, közteherviselés,	– A jobbágykérdés és megoldási javaslatainak értelmezése szövegek és adatok alapján.

	a megyerendszer. – A reformkori Pest-Buda. – A nyilvánosság megteremtése, politika és kultúra.	jobbágyfelszabadítás, örökváltság. *Személyek:* József nádor, Klemens Metternich, Wesselényi Miklós, Széchenyi István, Kölcsey Ferenc, Deák Ferenc, Kossuth Lajos, Ganz Ábrahám. *Kronológia:* 1830–1848 a reformkor, 1830 a Hitel megjelenése, 1844 törvény a magyar államnyelvről. *Topográfia*: Pest-Buda.	– A nyelvkérdés és a nemzetté válás bemutatása különböző források segítségével. (Pl. magyar államnyelv, a zsidóság nyelvváltása, Lőv Lipót) – A polgári alkotmányosság programjának bemutatása politikai írások, országgyűlési felszólalások és ábrák alapján. – Széchenyi és Kossuth társadalmi hátterének, egyéniségének, álláspontjának és eredményeinek összevetése. – A nemzeti kultúra és a kor politikai törekvései közötti kapcsolatok azonosítása példák alapján. – A reformkor legfőbb kulturális eredményeinek, alkotásainak azonosítása különböző típusú források alapján.
A reformkor fő kérdései	– A magyar nyelv ügye és a nemzetté válás. – A jobbágykérdés: örökváltság, kárpótlás. – A polgári alkotmányosság kérdése. – Széchenyi és Kossuth programja és vitája.		

JAVASOLT TEVÉKENYSÉGEK:

- Ábrák készítése a rendi államszervezet működéséről.
- Kiselőadások, prezentációk készítése a reformkor jelentősebb alkotásairól.
- Táblázatos összefoglaló készítése a reformellenzék, a konzervatívok és az udvar álláspontjáról a főbb vitakérdésekben.
- A reformkor legfontosabb kérdéseinek, jellemzőinek azonosítása szépirodalmi művekben és más szöveges forrásokban.

TÉMAKÖR: A forradalom és a szabadságharc

JAVASOLT ÓRASZÁM: 6 óra

ISMERETEK ÉS FEJLESZTÉSI FELADATOK:

RÉSZLETES KÖVETELMÉNYEK			
Témák	**Altémák**	**Fogalmak és adatok/Lexikák**	**Fejlesztési feladatok**
A forradalom céljai és eredményei	– Az európai forradalmi	*Fogalmak:* márciusi ifjak, sajtószabadság, cenzúra, áprilisi törvények,	– A reformkori elképzeléseknek, a forradalom

	hullám és március 15. – Az első magyar polgári alkotmány: az áprilisi törvények. – A Batthyány-kormány tevékenysége.	népképviseleti országgyűlés, politikai nemzet, nemzetiség, honvédség, Függetlenségi nyilatkozat. *Személyek:* Petőfi Sándor, Batthyány Lajos, Görgei Artúr, Bem József, Klapka György, Ferenc József, Julius Haynau. *Kronológia:* 1848. március 15. a pesti forradalom, 1848. április 11. az áprilisi törvények, 1848. szeptember 29. a pákozdi csata, 1849. április–május a tavaszi hadjárat, 1849. április 14. a Függetlenségi nyilatkozat, 1849. május 21. Buda visszavétele, 1849. augusztus 13. a világosi fegyverletétel, 1849. október 6. az aradi vértanúk és Batthyány kivégzése. *Topográfia:* Pákozd, Debrecen, Isaszeg, Világos, Komárom, Arad.	követeléseinek és az áprilisi törvényeknek az összehasonlítása. – A forradalom eseményeinek felidézése források segítségével. – A szabadságharc néhány döntő csatájának bemutatása térképek, beszámolók alapján. – A szabadságharc néhány kiemelkedő szereplőjének, illetve vértanújának bemutatása. – A nemzetiségek és a kisebbségek részvételének (pl. németek, szlávok, és zsidók) bemutatása a szabadságharcban és az azt követő megtorlás során. – A forradalom és a szabadságharc eredményeinek értékelése. – A magyar forradalom és szabadságharc elhelyezése az európai környezetben.
A szabadságharc főbb eseményei és kiemelkedő szereplői	– Harc a dinasztiával és a vele szövetkező nemzetiségekkel. – A tavaszi hadjárat. – A Függetlenségi nyilatkozat, kísérlet az önálló állam megteremtésére. – A szabadságharc leverése és a megtorlás.		

JAVASOLT TEVÉKENYSÉGEK:

- A szabadságharc főbb eseményeinek elhelyezése vaktérképen.
- Vita a szabadságharc vereségének okairól.
- Kisesszé készítése a forradalom és szabadságharc valamely vitatott kérdéséről.
- A forradalom és szabadságharc eseményeit megörökítő művészeti alkotások (képek, irodalmi szövegek, filmek) gyűjtése és értelmezése.
- Mikrotörténeti kutatás: konfliktusos élethelyzetek és életutak bemutatása a szabadságharc nemzetiségi vagy zsidó származású résztvevői köréből.**13. évfolyam**

13. évfolyam

FEJLESZTÉSI TERÜLETEKHEZ KAPCSOLÓDÓ TANULÁSI EREDMÉNYEK (ÁLTALÁNOS KÖVETELMÉNYEK)

TÖRTÉNELMI ISMERETEK

A nevelési-oktatási szakasz végére a tanuló:

- ismeri és értékeli a magyar nemzetnek a polgári átalakulás és nemzeti függetlenség elérésére tett erőfeszítéseit az 1848–1849-es forradalmat és szabadságharcot követő időszakban; a kor kiemelkedő magyar politikusait és azok nézeteit, véleményt tud formálni a kiegyezésről;
- fel tudja idézni az első világháború előzményeit, a háború jellemzőit és fontosabb fordulópontjait, értékeli a háborúkat lezáró békék tartalmát, és felismeri a háborúnak a 20. század egészére gyakorolt hatását;
- bemutatja az első világháború magyar vonatkozásait, a háborús vereség következményeit; példákat tud hozni a háborús helytállásra;
- képes felidézni azokat az okokat és körülményeket, amelyek a történelmi Magyarország felbomlásához vezettek;
- tisztában van a trianoni békediktátum tartalmával és következményeivel, be tudja mutatni az ország talpra állását, a Horthy-korszak politikai, gazdasági, társadalmi és kulturális viszonyait, felismeri a magyar külpolitika mozgásterének korlátozottságát;
- össze tudja hasonlítani a nemzetiszocialista és a kommunista ideológiát és diktatúrát, példák segítségével bemutatja a rendszerek embertelenségét és a velük szembeni ellenállás formáit;
- képes felidézni a második világháború okait, a háború jellemzőit és fontosabb fordulópontjait, ismeri a holokausztot és a hozzávezető vezető okokat;
- bemutatja Magyarország revíziós lépéseit, a háborús részvételét, az ország német megszállását, a magyar zsidóság tragédiáját, a szovjet megszállást, a polgári lakosság szenvedését, a hadifoglyok embertelen sorsát;
- össze tudja hasonlítani a nyugati demokratikus világ és a kommunista szovjet blokk politikai és társadalmi berendezkedését, képes jellemezni a hidegháború időszakát, bemutatni a gyarmati rendszer felbomlását és az európai kommunista rendszerek összeomlását;
- bemutatja a kommunista diktatúra magyarországi kiépítését, működését és változatait, az 1956-os forradalom és szabadságharc okait, eseményeit, és hőseit, összefüggéseiben szemléli a rendszerváltoztatás folyamatát, felismerve annak történelmi jelentőségét;
- bemutatja a gyarmati rendszer felbomlásának következményeit, India, Kína és a közel-keleti régió helyzetét és jelentőségét;
- ismeri és reálisan látja a többpólusú világ jellemzőit napjainkban, elhelyezi Magyarországot a globális világ folyamataiban;
- bemutatja a határon túli magyarság helyzetét, a megmaradásért való küzdelmét Trianontól napjainkig;
- ismeri a magyar cigányság történetének főbb állomásait, bemutatja jelenkori helyzetét;

– ismeri a magyarság, illetve a Kárpát-medence népei együttélésének jellemzőit, példákat hoz a magyar nemzet és a közép-európai régió népeinek kapcsolatára, különös tekintettel a visegrádi együttműködésére;
– ismeri hazája államszervezetét, választási rendszerét.

A 13. évfolyamon a történelem tantárgy alapóraszáma: 186 óra.

A témakörök áttekintő táblázata:

A nemzetállamok születése és a szocialista eszmék megjelenése	**6**
A dualizmus kori Magyarország	**12**
A nagy háború	**10**
Az átalakulás évei	**13**
A két világháború között	**8**
A Horthy-korszak	**12**
A második világháború	**10**
A két világrendszer szembenállása	**6**
Háborútól forradalomig	**10**
Az 1956-os forradalom és szabadságharc	**4**
A kádári diktatúra	**7**
A kétpólusú világ és felbomlása	**8**
A rendszerváltoztatás folyamata	**6**
A világ a 21. században	**6**
Magyarország a 21. században	**5**
A magyarság és a magyarországi nemzetiségek a 20-21. században	**6**
Ismétlés, felkészülés az érettségire	**25**
	154
összef	**16**
témazáró	**16**

TÉMAKÖR: A nemzetállamok születése és a szocialista eszmék megjelenése

JAVASOLT ÓRASZÁM: 6 óra

ISMERETEK ÉS FEJLESZTÉSI FELADATOK:

RÉSZLETES KÖVETELMÉNYEK			
Témák	**Altémák**	**Fogalmak és adatok/Lexikák**	**Fejlesztési feladatok**
A szocializmus és a munkásmozgalom	– Szocializmus: társadalmi egyenlőség és tulajdonviszonyok. – A Kommunista kiáltvány. – Szakszervezetek és munkáspártok. – Szociáldemokrácia és kommunizmus. – Keresztényszocializmus.	*Fogalmak:* polgárháború, polgári állam, szakszervezet, társadalombiztosítás, monopólium, szocializmus, szociáldemokrácia, kommunizmus, keresztényszocializmus, proletárdiktatúra, osztályharc, cionizmus, emancipáció. *Személyek:* Abraham Lincoln, Otto von Bismarck, Karl Marx. *Kronológia:* 1861–1865 az amerikai polgárháború, 1868 a Meidzsi-restauráció, 1871 Németország egyesítése. *Topográfia:* Németország, Japán.	– A nemzetállam fogalmának értelmezése politikai, gazdasági és kulturális szempontokból. – A polgári állam feladatköreinek és eredményeinek azonosítása. – A kommunista, a szociáldemokrata és a keresztényszociális eszmék azonosítása és összehasonlítása.
A polgári nemzetállam megteremtése (Németország, Amerikai Egyesült Államok, Japán)	– A nemzeti egység megteremtése (politika, gazdaság, kultúra). – Alkotmányosság és választójog. – Jogegyenlőség és emancipációs törekvések. – A polgári állam kiépítése.		

JAVASOLT TEVÉKENYSÉGEK:

- Egyetemes és magyar történeti példák gyűjtése a polgári állam feladatköreiről és társadalmi hatásairól.
- Táblázat készítése a szociáldemokrácia és a kommunizmus céljainak, módszereinek, lehetőségeinek összevetéséről.
- Vita a szocialista eszmékről, és hatásukról a korabeli közéletre.
- Az egységes Olaszország és a Német Császárság kialakulásának, valamint az Egyesült Államok terjeszkedése főbb mozzanatainak követése a térképen.

TÉMAKÖR: A dualizmus kora

JAVASOLT ÓRASZÁM: 12 óra

ISMERETEK ÉS FEJLESZTÉSI FELADATOK:

RÉSZLETES KÖVETELMÉNYEK

Témák	Altémák	Fogalmak és adatok/Lexikák	Fejlesztési feladatok
A kiegyezés és a dualizmus rendszere	– A kiegyezés és okai. – A közös ügyek rendszere. – A magyar államszervezet. – A pártrendszer, a választójog és a véderőviták.	*Fogalmak:* emigráció, passzív ellenállás, kiegyezés, közös ügyek, közjogi kérdés, húsvéti cikk, dualizmus, nyílt és titkos szavazás, Szabadelvű Párt, Függetlenségi Párt, Magyarországi Szociáldemokrata Párt, népességrobbanás, urbanizáció, kivándorlás, dzsentri, népoktatás, Millennium, asszimiláció, autonómia. Személyek: Andrássy Gyula, Eötvös József, Baross Gábor, Tisza Kálmán, Wekerle Sándor, Tisza István, Semmelweis Ignác, Weiss Manfréd. *Kronológia:* 1848/1867–1916 Ferenc József uralkodása, 1867 a kiegyezés, 1868 a horvát-magyar kiegyezés, a nemzetiségi törvény, a népiskolai törvény, 1873 Budapest egyesítése, 1896 a Millennium. *Topográfia:* Budapest, Osztrák-Magyar Monarchia, Fiume.	– A kiegyezés értékelése egykorú szempontok szerint, illetve másfél évszázados történelmi távlat nézőpontjából. – A dualizmus államszervezetét bemutató ábra értelmezése. – A dualizmus kora kiemelkedő szereplői életútjának áttekintése, értékelése. – A dualizmus kori nemzetiségi kérdés elemzése szöveges források, adatsorok és etnikai térképek segítségével. – A dualizmus kori társadalmi és gazdasági változások elemzése, értékelése adatsorok, szöveges és képi források segítségével. – A dualizmus legkiemelkedőbb gazdasági és kulturális teljesítményeinek azonosítása különböző forrásokban.
A nemzeti és nemzetiségi kérdés, a cigányság helyzete	– A politikai nemzet koncepciója. – A horvát-magyar kiegyezés és a nemzetiségi törvény. – Asszimiláció és anyanyelvhasználat. – Autonómiatörekvések és irredenta mozgalmak. – Zsidó emancipáció, a zsidóság részvétele a modernizációban, polgárosodás és a középosztály kérdése. – Cigányok/romák a dualizmus kori Magyarországon.		
Az ipari forradalom Magyarországon	– A gazdasági kiegyezés. – A vasútépítés. – Állami gazdaságpolitika. – Mezőgazdaság és élelmiszeripar. – Modernizálódó ipar.		
Társadalom és életmód a dualizmus korában	– Demográfiai robbanás és urbanizáció. – Kivándorlás Európából és Magyarországról. – A földkérdés és a vidék.		

	– A nagyvárosi életforma: Budapest a világváros. – Oktatás és kultúra. – Életmód és szórakozás.		– A zsidók és németek szerepe a polgárosodásban.

JAVASOLT TEVÉKENYSÉGEK:

- Vita Magyarország és a Habsburg-dinasztia dualizmus kori kapcsolatáról.
- Folyamatábra, készítése a dualizmus kori pártviszonyokról.
- A dualizmus kori nemzetiségi törekvések és ideológiai hátterük táblázatos összefoglalása.
- A Nemzeti Sírkert felkeresése (a 19. század szereplőihez kapcsolódó sírok, mauzóleumok közös megtekintése).
- A korszakkal kapcsolatos emlékművek, emlékhelyek fölkeresése a lakóhelyen és környékén.
- Kiselőadás / tabló készítése a dualizmus korának kiemelkedő beruházásairól.
- Programajánló összeállítása egy a millennium korában Budapestre látogató turista számára.
- Tisza István lexikon szócikk készítése kormánypárti, illetve függetlenségi és szociáldemokrata szemszögből.
- Ellenzéki és kormánypárti választási plakát készítése az 1905-ös választásokra.

TÉMAKÖR: A nagy háború

JAVASOLT ÓRASZÁM: 10 óra

ISMERETEK ÉS FEJLESZTÉSI FELADATOK:

RÉSZLETES KÖVETELMÉNYEK			
Témák	**Altémák**	**Fogalmak és adatok/Lexikák**	**Fejlesztési feladatok**
Az első világháború előzményei	– A gyarmatosítás okai és céljai. – Az imperializmus – a terjeszkedő tőke. – Nagyhatalmi érdekek és konfliktusok. – Az Osztrák-Magyar Monarchia helyzete – balkáni konfliktusok.	*Fogalmak:* villámháború, front, állóháború, hátország, antant, központi hatalmak, hadigazdaság, hadifogság. *Személyek:* II. Vilmos, II. Miklós, IV. Károly. *Kronológia:* 1914. június 28. a szarajevói merénylet, 1914–	– A gyarmati terjeszkedést, valamint az első világháború előtti feszültségeket bemutató ábrák, térképek és adatsorok elemzése, értelmezése. – Az első világháború frontjainak azonosítása, bemutatása térképeken. – Az első világháború jellegzetességeinek azonosítása ábrákon, adatsorokon, képi és szöveges forrásokban. – A front és a hátország körülményei, valamint a háború okozta szenvedések felidézése
Az első világháború	– A világháború kitörése. – A hadviselő felek és a frontok. – Oroszország és a központi hatalmak összeomlása.		
Az első világháború	– Az állóháború és az anyagcsata.		

jellemzői és hatása	– A hadigazdaság és a háborús propaganda. – A hagyományos világrend felbomlása. – A nők helyzetének megváltozása.	1918 az első világháború. *Topográfia:* Brit Birodalom, Szarajevó, Doberdó, Románia, Szerbia, Olaszország.	korabeli beszámolók, emlékiratok, naplók alapján. – A háború kimenetelének értékelése a két hatalmi tömb erőviszonyainak és lehetőségeinek tükrében. – A nagy háború világpolitikára gyakorolt hosszú távú következményeinek felismerése.
Magyarország a világháborúban	– Magyar frontok, nagy csaták. – Az antant ígéretei a Monarchia nemzetiségeinek. – Magyar hősök a világháborúban. – A hátország. – A magyar hadifoglyok sorsa.		

JAVASOLT TEVÉKENYSÉGEK:

- A háború előzményeinek összesítése, a döntési alternatívák bemutatása saját szerkesztésű ábrán.
- Példák gyűjtése a magyar katonák első világháborús hősi helytállásáról.
- Első világháborút bemutató múzeumok meglátogatása (pl. Hadtörténeti Múzeum, "Új világ született" c. kiállítás).
- A lakóhelyen található első világháborús hősi emlékmű, katonasírok felkeresése, egy-egy hős életének feltárása.
- Képek gyűjtése és elemzése a háború új jellegzetességeiről (fegyverek, intézmények, jelenségek).
- Különböző internetes háborús témájú szövegek, propagandaképek, plakátok, karikatúrák gyűjtése és elemzése.
- Családi történetek, fényképek gyűjtése feldolgozása, bemutatása az első világháborúból.

TÉMAKÖR: Az átalakulás évei

JAVASOLT ÓRASZÁM: 13 óra

ISMERETEK ÉS FEJLESZTÉSI FELADATOK:

RÉSZLETES KÖVETELMÉNYEK			
Témák	**Altémák**	**Fogalmak és adatok/Lexikák**	**Fejlesztési feladatok**
Szocialista és nemzeti törekvések: a birodalmak bomlása	– A történelmi monarchiák bukása (Oroszország, Németország, Oszmán Birodalom). – Forradalom és kommunista hatalomátvétel Oroszországban.	*Fogalmak:* bolsevik, szovjet, örmény népirtás, egypártrendszer, Kommunisták Magyarországi Pártja (KMP), tanácsköztársaság, vörösterror, Lenin-	– Közép-Európa első világháború előtti és utáni térképének összehasonlítása, a területi változások azonosítása és indoklása. – A bolsevik hatalomátvétel és a lenini

	– Az újraszülető Lengyelország. – Az olasz fasizmus.	fiúk, ellenforradalom, fehér különítményes megtorlások, "vörös térkép," kisantant, jóvátétel, Népszövetség, kisebbségvédelem, revízió, Rongyos Gárda. *Személyek:* Kemal Atatürk, Vlagyimir I. Lenin, Woodrow Wilson, Georges Clemenceau, Benito Mussolini, Károlyi Mihály, Kun Béla, Horthy Miklós, Apponyi Albert. *Kronológia:* 1917 a bolsevik hatalomátvétel, 1918. október 31. forradalom Magyarországon, 1919. március – augusztus. a tanácsköztársaság, 1920. június 4. a trianoni békediktátum. *Topográfia:* Kárpátalja, Felvidék, Délvidék, Burgenland, Csehszlovákia, Jugoszlávia, Ausztria, trianoni Magyarország.	proletárdiktatúra működésének bemutatása és értékelése források alapján. – Magyarország megszállásának áttekintése térképek, szöveges források segítségével. – A Károlyi-időszak kormányzati tevékenységének értékelése. – A magyarországi proletárdiktatúra működésének elemzése források alapján. – Az első világháborút követő területi és etnikai változások áttekintése térképen. – A trianoni békediktátum okainak feltárása. – A trianoni békediktátum értékelése a győztes hatalmak közép-európai politikájának tükrében. – A trianoni békediktátum területi, népességi, gazdasági és katonai következményeinek bemutatása szöveges és képi források, ábrák és adatsorok segítségével. – A trianoni határok végigkövetése, a határmegvonás konkrét okainak feltárása.
Az Osztrák-Magyar Monarchia és a történelmi Magyarország szétesése	– A Monarchia és a történelmi Magyarország bomlása. – A forradalmi átalakulás kísérlete és kudarca. – Cseh és román támadás, a fegyveres ellenállás kérdése.		
A tanácsköztársaság és az ellenforradalom	– A kommunista hatalomátvétel. – A proletárdiktatúra és a vörösterror. – Az északi hadjárat és a tanácsköztársaság veresége. – Az ellenforradalom győzelme.		
A Párizs környéki békék	– A nagyhatalmi érdekek érvényesítése: az új világrend kialakítása. – Az önrendelkezés elve és a hatalmi érdekek gyakorlata. – Jóvátétel, hadsereg-korlátozás, határváltozások. – A szétszabdalt közép-európai régió.		
A trianoni békediktátum	– A magyar ügy a békekonferencián. – A magyar delegáció érvei. – Az ezeréves Magyarország felosztása, a döntés tartalmi elemei. – Az önrendelkezési elv megsértése – A békediktátum etnikai és gazdasági következményei. – Az ellenállás példái: székely hadosztály,		

	Balassagyarmat, Sopron.		– A vesztes hatalmak területi veszteségeinek összehasonlítása.

JAVASOLT TEVÉKENYSÉGEK:

- Kiselőadás / prezentáció készítése a korszak meghatározó személyiségeiről.
- Példák gyűjtése az 1919-es rendezetlen politikai viszonyok bemutatására (pl. vörösterror, román megszállás, különítmények, Rongyos Gárda).
- Bizonyítékok és adatok gyűjtése az elcsatolt területeknek az ezeréves magyar kultúrában betöltött jelentős szerepéről (pl. történelmi személyiségek, művészek, tudósok, épületek, művészeti alkotások, intézmények).
- Különböző internetes revíziós témájú szövegek, képek, plakátok, dalok gyűjtése és vizsgálata, elemzése.
- A várpalotai Trianon Múzeum meglátogatása.

TÉMAKÖR: A két világháború között

JAVASOLT ÓRASZÁM: 8 óra

ISMERETEK ÉS FEJLESZTÉSI FELADATOK:

RÉSZLETES KÖVETELMÉNYEK			
Témák	**Altémák**	**Fogalmak és adatok/Lexikák**	**Fejlesztési feladatok**
A kommunista Szovjetunió	– A totális diktatúra és a pártállam kiépítése. – A tervgazdaság és a kollektivizálás. – A terror eszközei és áldozatai.	*Fogalmak:* totális állam, többpártrendszer, egypártrendszer, személyi kultusz, koncepciós per, GULAG, holodomor, államosítás, kollektivizálás, kulák, tervgazdaság, piacgazdaság, New Deal, fasizmus, nemzetiszocializmus, fajelmélet, antiszemitizmus, Führer, SS, Anschluss. *Személyek:* Joszif V. Sztálin, Adolf Hitler. *Kronológia:* 1922 a Szovjetunió létrejötte, 1929 a gazdasági világválság kezdete, 1933 a náci hatalomátvétel, 1938 az	– A sztálini Szovjetunió működésének bemutatása és értelmezése szöveges, képi források, adatsorok, ábrák segítségével. – A világgazdasági válság és a rá adott válaszok bemutatása. – A nemzetiszocialista Németország működésének bemutatása és értelmezése szöveges, képi források, adatsorok és ábrák segítségével. – A totális diktatúrák ideológiáinak és működésének összehasonlítása,
A Nyugat és a gazdasági világválság	– A tőzsde, a hitelezés és a világkereskedelem összeomlása. – A munkanélküliség. – Állami beavatkozás a gazdaságba.		
A nemzetiszocialista Németország	– A nemzetiszocialista ideológia és mozgalom. – A totális állam kiépítése.		

	– A terror eszközei. – Terjeszkedés a háború előtt.	Anschluss, a müncheni konferencia. *Topográfia:* Szovjetunió, Kolima-vidék, Leningrád (Szentpétervár), Moszkva, Berlin.	érvelés a totális diktatúrák ellen.

JAVASOLT TEVÉKENYSÉGEK:

- Visszaemlékezések, források gyűjtése és prezentáció készítése a sztálini terror megnyilvánulásairól (pl. GULAG, holodomor, koncepciós perek).
- Különböző képi és szöveges források gyűjtése a sztálini diktatúra hétköznapjairól.
- Folyamatábra készítése a világgazdasági válság kirobbanásáról és kezeléséről, a folyamatábra szemléltetése az Amerikai Egyesült Államok példáján.
- Prezentáció készítése a náci terror megnyilvánulásairól (pl. kristályéjszaka, GESTAPO, koncentrációs táborok stb.).
- Statisztikai táblázatok, grafikonok, diagramok gyűjtése és tanulmányozása (pl. a német választások eredményei 1928-1933 között; a munkanélküliség alakulása az Egyesült Államokban 1929-1937 között).
- A korszakkal kapcsolatos dokumentum- és játékfilmek/filmrészletek megtekintése és értelmezése.

TÉMAKÖR: A Horthy-korszak

JAVASOLT ÓRASZÁM: 12 óra

ISMERETEK ÉS FEJLESZTÉSI FELADATOK:

RÉSZLETES KÖVETELMÉNYEK			
Témák	**Altémák**	**Fogalmak és adatok/Lexikák**	**Fejlesztési feladatok**
Talpra állás Trianon után	– A király nélküli alkotmányos királyság. – A korlátozott parlamentarizmus rendszere a konszolidáció szolgálatában. – A gazdaság szerkezetváltása az 1920-as években. – A klebelsbergi oktatás- és kultúrpolitika eredményei.	*Fogalmak:* kormányzó, Egységes Párt, numerus clausus, pengő, Magyar Nemzeti Bank, Szent István-i államesze, magyar népi mozgalom, nyilasok. *Személyek:* Bethlen István, Teleki Pál, Klebelsberg Kunó, Gömbös Gyula, Weiss Manfréd,	– A magyarországi korlátozott parlamentarizmus rendszerének értékelése. – A korabeli politikai berendezkedés összehasonlítása más (közép-) európai országokéval. – A bethleni gazdasági konszolidáció folyamatának és eredményeinek áttekintése képek, ábrák és adatsorok alapján.
A 1930-as évek Magyarországa	– A válság és hatása. – A belpolitika irányváltásai.		

	– Életmód és társadalom. – A földkérdés. – Tudomány és művészet a két világháború között. – A külpolitika irányai és lehetőségei – a revízió első eredményei.	Szent-Györgyi Albert. *Kronológia:* 1920–1944 a Horthy-rendszer, 1921–31 Bethlen miniszterelnöksége, 1938 az első bécsi döntés, 1939 Kárpátalja visszacsatolása.	– A magyarországi politikai irányzatok azonosítása szöveges források alapján. – Szöveges források olvasása és értelmezése a Horthy-korszak főbb társadalmi kérdéseiről (pl. oktatás, társadalmi mobilitás, antiszemitizmus, földkérdés). – A magyar külpolitika céljainak, lehetőségeinek és a revízió eredményeinek értékelése, elemzése térkép és statisztikai adatok alapján.

JAVASOLT TEVÉKENYSÉGEK:

- Kiselőadás / prezentáció készítése a korszak kiemelkedő szereplőiről (pl. Horthy, Bethlen, Teleki).
- Kormánypárti és ellenzéki választási plakát készítése egy-egy fontos témakörben.
- A Horthy-korszak gazdasági fejlődéséről tanúskodó képek gyűjtése és bemutatása (pl. Csepeli Szabadkikötő, villamosított vasútvonal stb.).
- Folyamatábra készítése a Horthy-korszak pártviszonyairól, korlátozott parlamentáris rendszeréről.

TÉMAKÖR: A második világháború

JAVASOLT ÓRASZÁM: 10 óra

ISMERETEK ÉS FEJLESZTÉSI FELADATOK:

RÉSZLETES KÖVETELMÉNYEK			
Témák	**Altémák**	**Fogalmak és adatok/Lexikák**	**Fejlesztési feladatok**
A tengelyhatalmak sikerei	– Közép-Európa felosztása (Molotov-	*Fogalmak:* Molotov–Ribbentrop-paktum, tengelyhatalmak,	– A tengelyhatalmak 1939 előtti terjeszkedésének

	Ribbentrop paktum): német és szovjet megszállás. – Nyugat-Európa lerohanása. – Német támadás a Szovjetunió ellen. – Japán támadás az Egyesült Államok ellen.	szövetségesek, totális háború, kiugrási kísérlet, zsidótörvények, munkaszolgálat, gettó, deportálás, koncentrációs tábor, haláltábor, népirtás, holokauszt, partizán, Vörös Hadsereg, jaltai konferencia, háborús bűn, malenkij robot. *Személyek:* Franklin D. Roosevelt, Winston Churchill, Charles de Gaulle, Bárdossy László, Kállay Miklós, Bajcsy-Zsilinszky Endre, Edmund Veesenmayer, Szálasi Ferenc, Raoul Wallenberg, Salkaházi Sára, Apor Vilmos, Sztehlo Gábor, Richter Gedeon. *Kronológia:* 1938 az első zsidótörvény, 1939 a második zsidótörvény, 1939–45 a második világháború, 1939. szeptember 1. Lengyelország lerohanása, 1940 a második bécsi döntés, 1941. április Jugoszlávia megtámadása, 1941. június 22. a Szovjetunió megtámadása; 1941. június 27. Magyarország	végigkövetése és értelmezése térkép alapján. – A második világháború főbb eseményeinek azonosítása térképeken. – A második világháború jellegzetességeinek bemutatása ábrák, adatsorok, képi és szöveges források alapján. – A magyar területi revízió megvalósulásának bemutatása térképek, képek, szöveges források és adatsorok alapján. – A magyar háborús szerepvállalás legfontosabb eseményeinek és az ország veszteségeinek bemutatása térképeken, képi és szöveges források segítségével (pl. Don-kanyar, Árpád-vonal, tordai ütközet, Budapest ostroma). – A magyar szellemi és kulturális élet II. világháború idején bekövetkező veszteségeinek (híres magyar tudósok, művészek származásuk vagy politikai nézeteik miatti emigrációja) értékelése. – A holokauszt folyamatának áttekintése képi források és szöveges visszaemlékezések feldolgozásával.
A szövetségesek győzelme	– A keleti és a nyugati front. – A csendes-óceáni hadszíntér.		
Magyarország a második világháborúban: mozgástér és kényszerpálya	– A területi revízió lépései. – A fegyveres semlegesség. – A Szovjetunió elleni háború. – A Don-kanyar. – A német megszállás és következményei.		
A holokauszt	– Az „Endlösung” programja, a Wannsee-i konferencia. – Koncentrációs és megsemmisítő táborok. – Deportálások, kísérlet a zsidóság és a cigányság megsemmisítésére Európában. – A magyarországi zsidótörvények. – A magyar holokauszt. – Felelősség és embermentés.		
A második világháború jellemzői	– A villámháború és következményei. – Háborús bűnök és a polgári lakosság elleni terror. – Az ellenállás formái.		

	– A háború utáni számonkérések és a nürnbergi per.	deklarálja a hadiállapot beálltát, 1941. december 7. Pearl Harbor bombázása, 1941 a harmadik zsidótörvény, 1943. január vereség a Donnál, 1943. február a sztálingrádi csata vége, 1944. március 19. Magyarország német megszállása, 1944. június 6. partraszállás Normandiában, 1944. október 15. a kiugrási kísérlet, 1945. április a háború vége Magyarországon, 1945. május 9. az európai háború vége, 1945. augusztus 6. atomtámadás Hirosima ellen. *Topográfia:* Sztálingrád, Normandia, Pearl Harbor, Hirosima, Észak-Erdély, Don-kanyar, Kamenyec Podolszk Árpád-vonal, Auschwitz, Újvidék, Drezda, Szolyva.	– A nyilas terror áttekintése források alapján. – A tömeges deportálások és a szovjet megszállás jellemzőinek és következményeinek áttekintése képi és szöveges források segítségével. – A határon kívül rekedt magyarság második világháború végi tragédiáinak bemutatása különböző források alapján. – Magyarország világháborúbeli sorsának, szerepének és mozgásterének bemutatása, valamint összehasonlítása más közép-európai országokéval.
Az ország pusztulása, deportálások a GULAG-ra	– A kiugrási kísérlet és a nyilas uralom. – A magyarországi hadszíntér, Budapest ostroma. – Megszabadulás és szovjet megszállás. – Az ország kifosztása, szovjet deportálások és tömeges erőszak. – A határon túli magyarok jogfosztása, megtorlások (délvidéki vérengzés, kárpátaljai deportálás, felvidéki jogfosztás).		

JAVASOLT TEVÉKENYSÉGEK:

- A nagyhatalmak (Németország, Szovjetunió, Nagy-Britannia, Franciaország) világháború kitörésében játszott szerepének megvitatása.
- Beszámoló készítése az európai és/vagy csendes-óceáni hadszínterek egyik jelentős csatájáról.
- A korszakkal kapcsolatos filmek / filmrészletek megtekintése és értelmezése.
- A magyar honvédség háborús részvétele főbb helyszíneinek nyomon követése térképen.
- Családi történetek, fényképek, tárgyak gyűjtése feldolgozása, bemutatása a második világháborúból.
- Híres magyar tudósok, művészek életművének bemutatása, akik származásuk vagy politikai nézeteik miatt emigrációba kényszerültek.

- Kiselőadás készítése a budapesti gettó életéről visszaemlékezések alapján.
- Második világháborús emlékművek, emlékhelyek, sírok felkeresése a lakóhelyen és környékén.
- A Holokauszt Emlékközpont meglátogatása.
- A felelősség és embermentés kérdéseinek megbeszélése.
- A Malenkij Robot Múzeum meglátogatása.
- Beszámoló készítése a határon túli magyarság körében folytatott etnikai tisztogatásokról források alapján.

TÉMAKÖR: A két világrendszer szembenállása

JAVASOLT ÓRASZÁM: 6 óra

ISMERETEK ÉS FEJLESZTÉSI FELADATOK:

RÉSZLETES KÖVETELMÉNYEK			
Témák	**Altémák**	**Fogalmak és adatok/Lexikák**	**Fejlesztési feladatok**
A kétpólusú világ kialakulása	– Az ENSZ megalapítása. – A párizsi béke. – Kitelepítések és lakosságcserék a háború után. – A szovjet-amerikai szembenállás és a két érdekszféra kialakulása. – A két világrend jellemzői. – A két Németország.	*Fogalmak:* Egyesült Nemzetek Szervezete (ENSZ), kitelepítés, hidegháború, vasfüggöny, szuperhatalom, Kölcsönös Gazdasági Segítség Tanácsa (KGST), Észak-atlanti Szerződés Szervezete (NATO), Varsói Szerződés, kétpólusú világ, a berlini fal. *Személyek:* Kliment J. Vorosilov, Harry S. Truman, Nyikita Sz. Hruscsov, John F. Kennedy, Mahátma Gandhi, Mao Ce-tung. *Kronológia:* 1945 az ENSZ létrejötte, 1947 a párizsi béke, a hidegháború kezdete, India függetlenné válása, 1948 Izrael Állam megalapítása, 1949 az NSZK és az NDK megalakulása, kommunista fordulat Kínában, 1955 a Varsói Szerződés létrehozása.	– A második világháború után kialakult világrend áttekintése. – A gyarmati rendszer felbomlása főbb állomásainak felidézése. – A két német állam létrejötte folyamatának és következményeinek bemutatása. – Az arab-izraeli konfliktus főbb okainak és jellemzőinek feltárása. – A nyugati és a keleti blokk gazdasági, társadalmi és politikai rendszerének összehasonlítása.
A hidegháború	– A szuperhatalmak versengése: fegyverkezés, űrprogram, propaganda. – A szembenállás és enyhülés hullámai. – Hidegháborús konfliktusok (Korea, Szuez, Kuba, Vietnam, Afganisztán).		
A gyarmatok felszabadulása	– India függetlenné válása. – Kommunista fordulat Kínában. – A gyarmatbirodalmak felbomlása.		

	– Izrael megalapítása.	*Topográfia:* Berlin, Németországi Szövetségi Köztársaság (NSZK), Német Demokratikus Köztársaság (NDK), Közel-Kelet, Izrael Észak- és Dél-Korea, Vietnam, Kuba, Afganisztán.	

JAVASOLT TEVÉKENYSÉGEK:

- Beszélgetés a kollektív bűnösség elvéről.
- A kitelepítések irányainak és létszámának grafikus ábrázolása.
- Információk gyűjtése a főbb hidegháborús konfliktusokról (Korea, Szuez, Kuba, Vietnam).
- Beszámoló készítése a Mao Ce-tung-i diktatúra jellemzőiről (pl. „nagy ugrás", kulturális forradalom).
- Képek, idézetek gyűjtése Mahátma Gandhi életútjáról.

TÉMAKÖR: Háborútól forradalomig

JAVASOLT ÓRASZÁM: 10 óra

ISMERETEK ÉS FEJLESZTÉSI FELADATOK:

RÉSZLETES KÖVETELMÉNYEK			
Témák	**Altémák**	**Fogalmak és adatok/Lexikák**	**Fejlesztési feladatok**
Az átmenet évei Magyarországon	– A háború utáni újrakezdés: a kommunisták térnyerése és az újjáépítés. – A történelmi berendezkedés felszámolása: földosztás, népbíróságok, köztársaság. – A korlátozott többpártrendszer: választások 1945, 1947.	*Fogalmak:* népbíróság, háborús bűnös, földosztás, államosítás, forint, Magyar Kommunista Párt, Független Kisgazdapárt, szalámitaktika, Magyar Dolgozók Pártja, népköztársaság, pártállam, internálás, Államvédelmi Hatóság (ÁVH), tanácsrendszer, beszolgáltatás, aranycsapat. *Személyek:* Tildy Zoltán, Kovács Béla, Mindszenty József, Rákosi Mátyás, Rajk László, Sulyok Dezső, Slachta Margit.	– Magyarország szovjetizálása főbb jellemzőinek bemutatása. – A korlátozott magyar parlamentarizmus és az egypárti diktatúra összehasonlítása. – A demokrácia felszámolása során alkalmazott eszközök azonosítása konkrét példákkal alátámasztva. – Annak felismerése, hogy Magyarország szovjet megszállása miként határozta meg az ország sorsát. – A kommunista diktatúra
A szovjetizálás Magyarországon	– Az egypárti diktatúra kiépítése. – Államosítás és kollektivizálás. – Koncepciós perek, egyházüldözés. – A keleti blokk.		

A Rákosi-diktatúra	– Az erőltetett iparosítás. – A pártállam. – A terror. – A diktatúra hatása a mindennapi életre.	*Kronológia:* 1945 szovjet megszállás, választás Magyarországon, földosztás, 1947 kékcédulás választások, 1948 MDP megalakulása, 1948–1956 a Rákosi-diktatúra, 1949 kommunista alkotmány. *Topográfia*: Sztálinváros (Dunaújváros), Recsk Hortobágy.	sajátosságainak bemutatása a Rákosi-rendszer példáján. – A diktatúra kulturális jellemzőinek felismerése képeken, művészeti alkotásokon. – A társadalom fölött gyakorolt totális kontroll eszközeinek azonosítása különböző források segítségével.

JAVASOLT TEVÉKENYSÉGEK:

- Választási plakátok gyűjtése és értelmezése.
- A kékcédulás választások feldolgozása adatsorok és a választási törvény értelmezésével.
- Beszélgetés az átmeneti időszak demokratikus jellegéről.
- Internetes gyűjtés a Rákosi-időszak vicceiből és karikatúráiból – a mögöttük kirajzolódó korkép értékelése.
- Családi történetek, fényképek, tárgyak gyűjtése feldolgozása, bemutatása a Rákosi időszakból.
- Egy kiemelkedő koncepciós per (pl. Mindszenty-per) feldolgozása.
- A Terror Háza Múzeum meglátogatása.
- Tanulmányi kirándulás a Recski Nemzeti Emlékparkba.
- Beszámoló készítése a diktatúra prominens szereplőiről, felelőseiről (pl. Rákosi Mátyás, Gerő Ernő, Péter Gábor, Rajk László).
- Kommunista propaganda plakátok gyűjtése és értelmezése.
- A korszakkal kapcsolatos filmek / filmrészletek megtekintése és értelmezése.
- Beszámoló készítése a korabeli magyar sporteredményekről.

TÉMAKÖR: Az 1956-os forradalom és szabadságharc

JAVASOLT ÓRASZÁM: 4 óra

ISMERETEK ÉS FEJLESZTÉSI FELADATOK:

RÉSZLETES KÖVETELMÉNYEK			
Témák	**Altémák**	**Fogalmak és adatok/Lexikák**	**Fejlesztési feladatok**
A forradalom	– A forradalom okai és közvetlen előzményei. – A forradalom céljai. – Békés tüntetésből fegyveres felkelés – október 23.	*Fogalmak:* MEFESZ, pesti srácok, Molotov-koktél, munkástanács, sortüzek.	– Az 1956-os magyar forradalom és szabadságharc okainak és főbb

	– A nemzet forradalma (Forradalmi Bizottságok, Munkástanácsok, nemzeti összefogás).	*Személyek:* Gerő Ernő, Maléter Pál, Nagy Imre, Iván Kovács László, Pongrátz Gergely, Kádár János. *Kronológia:* 1956. október 23. a forradalom kitörése, 1956. október 25. a Kossuth téri sortűz, 1956. november 4. a szovjet támadás. *Topográfia:* Kossuth tér és Corvin köz (Budapest), Mosonmagyaróvár, Salgótarján.	fordulópontjainak bemutatása. – 1956 szimbólumainak értelmezése. – Az 1956-os magyar forradalom és szabadságharc nemzetközi összefüggéseinek bemutatása. – A forradalom és szabadságharc értékelése.
A nemzet szabadságharca	– Szabadságharc a fővárosban és vidéken. – A fegyveres ellenállás hősei. – Út a győzelemig és a kormánypolitika változásai. – A szabadságharc nemzetközi háttere és visszhangja a nagyvilágban. – Szovjet intervenció: a szabadságharc utóvédharcai és leverése.		

JAVASOLT TEVÉKENYSÉGEK:

- Korabeli dokumentumok elemzése.
- A forradalommal és szabadságharccal kapcsolatos archív- és játékfilmek/filmrészletek megtekintése és értelmezése.
- Az 1956-os forradalom külpolitikai hátterének vizsgálata.
- Információk gyűjtése a forradalom és szabadságharc kiemelkedő hőseiről és mártírjairól.
- A Terror Háza Múzeum meglátogatása.

TÉMAKÖR: A kádári diktatúra

JAVASOLT ÓRASZÁM: 7 óra

ISMERETEK ÉS FEJLESZTÉSI FELADATOK:

RÉSZLETES KÖVETELMÉNYEK			
Témák	**Altémák**	**Fogalmak és adatok/Lexikák**	**Javasolt tevékenységek**
A pártállami diktatúra és működése	– A megtorlások időszaka, formái és áldozatai. – A pártállam és szervezetei. – Az erőszakos téeszesítés – a mezőgazdaság szocialista átszervezése. – Hamis társadalmi béke – a kádári alku.	*Fogalmak*: Magyar Szocialista Munkáspárt (MSZMP), munkásőrség, Kommunista Ifjúsági Szövetség (KISZ), úttörő, termelőszövetkezet, háztáji, III/III. ügyosztály,	– A megtorlás mértékének és jellegének vizsgálata. – A „kádári alku” fogalmának értelmezése. – Az elnyomás formáinak bemutatása a Kádár-rendszer időszakában.

	– Az elnyomás változó formái.	tervgazdaság, új gazdasági mechanizmus, hiánygazdaság, maszek, gulyáskommunizmus, „három T”. *Kronológia*: 1956–1989 a Kádár-rendszer, 1958 Nagy Imre és társainak kivégzése, 1968 az új gazdasági mechanizmus bevezetése.	– A téeszesítés eszközeinek összehasonlítása a Rákosi-diktatúra időszakával. – A gazdaság, társadalom és életmód főbb jellemzőinek bemutatása a Kádár-rendszer idején. – A kultúrpolitika jellemzőinek értelmezése, módszereinek bemutatása.
Gazdaság, társadalom, életmód	– A tervgazdaság és a KGST. – A gazdasági reform és a második gazdaság. – A „gulyáskommunizmus”. – Népesedési folyamatok. – Kultúrpolitika, korlátozott nyilvánosság.		

JAVASOLT TEVÉKENYSÉGEK:

- Információk gyűjtése a kultúrpolitika jellemzőiről, módszereiről.
- Internetes gyűjtés a kádári időszak vicceiből. A mögöttük kirajzolódó korkép értékelése.
- Családi történetek, fényképek, tárgyak gyűjtése, feldolgozása, bemutatása a kádári diktatúra időszakából.

TÉMAKÖR: A kétpólusú világ és felbomlása

JAVASOLT ÓRASZÁM: 8 óra

ISMERETEK ÉS FEJLESZTÉSI FELADATOK:

RÉSZLETES KÖVETELMÉNYEK			
Témák	**Altémák**	**Fogalmak és adatok/Lexikák**	**Fejlesztési feladatok**
A Nyugat a 20. század második felében	– A Nyugat gazdasági eredményei és a jóléti állam. – Emancipáció, szekularizáció, individualizáció. – Az 1968-as mozgalmak és a popkultúra.	*Fogalmak:* jóléti állam, prágai tavasz, Szolidaritás. *Személyek:* Nicolae Ceaușescu, Mihail Sz. Gorbacsov, Lech Wałęsa, VI. Pál, II. János Pál, Ronald Reagan, Helmuth Kohl.	– A fogyasztói társadalom és a jóléti állam jellemzőinek és problémáinak felidézése. – A társadalom, a demográfia és az életmód jellegzetességeinek bemutatása a nyugati világban. – A tömegkultúra jelenségeinek bemutatása konkrét példák alapján. – A kétpólusú világ megszűnéséhez
A szocializmus válsága és megrendülése	– Az olajválság és hatásai a tőkés, illetve szocialista országokra. – A kis hidegháború. – A katonai egyensúly felborulása: a Szovjetunió		

	gazdasági kimerülése. – Az ellenzék megszerveződése a szocialista országokban.	*Kronológia:* 1975 a helsinki értekezlet, 1989 a berlini fal lebontása, rendszerváltoztatás Közép-Európában, 1991 a Szovjetunió felbomlása, 1991–95 a délszláv háború. *Topográfia:* Szlovákia, Ukrajna.	vezető okok felidézése. – A közép-európai ellenzéki mozgalmak jelentőségének bemutatása. – A délszláv háború okainak feltárása. – A közép-európai régió államai változásának nyomon követése térképen.
A kétpólusú világ megszűnése	– Németország újraegyesítése – a magyar szerepvállalás. – A Szovjetunió felbomlása. – A kommunista diktatúrák bukása Közép-Európában. – Jugoszlávia felbomlása, a délszláv háború.		

JAVASOLT TEVÉKENYSÉGEK:

- Esszé készítése Mindennapi élet a vasfüggöny két oldalán címmel.
- Tények és képek gyűjtése 1968 eseményeiből a nyugati és keleti tömbből. Párhuzamosságok keresése.

TÉMAKÖR: A rendszerváltoztatás folyamata

JAVASOLT ÓRASZÁM: 6 óra

ISMERETEK ÉS FEJLESZTÉSI FELADATOK:

RÉSZLETES KÖVETELMÉNYEK			
Témák	**Altémák**	**Fogalmak és adatok/Lexikák**	**Fejlesztési feladatok**
A Kádár-rendszer végnapjai	– Az adósságválság kialakulása és következményei. – Az állampárt válsága: reformkommunisták és a keményvonalasok. – Az ellenzék megszerveződése – Az 1989-es év főbb politikai eseményei, a tárgyalásos forradalom; alkotmánymódosítás. – A harmadik Magyar Köztársaság kikiáltása.	*Fogalmak:* adósságspirál, Magyar Demokrata Fórum (MDF), Szabad Demokraták Szövetsége (SZDSZ), Magyar Szocialista Párt (MSZP), Fiatal Demokraták Szövetsége (Fidesz), Kereszténydemokrata Néppárt (KDNP), Nemzeti Kerekasztal, rendszerváltoztatás, visegrádi együttműködés,	– A szocializmus válságának elemzése (külső és belső tényezők feltárása) Magyarországon. – A magyarországi rendszerváltoztatás főbb állomásainak felidézése. – A gazdasági rendszerváltoztatás legfontosabb kérdéseinek áttekintése és értékelése. – A gazdaság és a társadalom átalakulása főbb

A rendszerváltoztatás	– Az új pártok – különböző ideológiák. – Az 1990. évi parlamenti és önkormányzati választás. – Az Antall-kormány megalakulása. – A rendszerváltoztatás ellentmondásai: alkuk és kompromisszumok (az elmaradt elszámoltatás).	privatizáció, kárpótlás, jogállam, Alkotmánybíróság, sarkalatos törvények, népszavazás. *Személyek:* Pozsgay Imre, Németh Miklós, Horn Gyula, Antall József, Göncz Árpád, Orbán Viktor. *Kronológia:* 1987 a lakiteleki találkozó, 1989–1990 a rendszerváltoztatás, 1990 az első szabad választások, 1991 a szovjet csapatok kivonulása Magyarországról.	tendenciáinak megfigyelése grafikonok és adatsorok alapján. – A kádári diktatúra és az új demokratikus rendszer összehasonlítása.
A piacgazdaság kiépülése	– A privatizáció – vesztesek és nyertesek. – A piacgazdaság kiépítése – a külföldi tőke szerepe. – A külkereskedelem átalakulása. – Gazdasági szerkezetváltás.		

JAVASOLT TEVÉKENYSÉGEK:

- A rendszerváltó pártok plakátjainak és jelszavainak elemzése.
- Kronológia készítése a rendszerváltoztatás legfontosabb történéseiről.
- Magyarország államberendezkedésének nyomon kísérése a 20. század folyamán.
- Interjú készítése egy családtaggal, ismerőssel a rendszerváltoztatás időszakáról.

TÉMAKÖR: A világ a 21. században

JAVASOLT ÓRASZÁM: 6 óra

ISMERETEK ÉS FEJLESZTÉSI FELADATOK:

RÉSZLETES KÖVETELMÉNYEK			
Témák	**Altémák**	**Fogalmak és adatok/Lexikák**	**Fejlesztési feladatok**
Az átalakuló világ	– A világgazdaság hagyományos centrumai: az Amerikai Egyesült Államok és szövetségesei.	*Fogalmak:* modern kori migráció, multikulturalizmus, párhuzamos társadalom, népességrobbanás, iszlamizmus ,	– A világgazdaság résztvevőinek elhelyezése a globális térben. – A transznacionális vállalatok működésének bemutatása konkrét példák alapján.

	– A világpolitika és világgazdaság új súlypontjai: Oroszország, Kína. – Óriásvállalatok a globális térben.	terrorizmus, globalizáció.	– A globalizáció előnyeinek és hátrányainak, valamint kockázatainak összevetése. – A többpólusú világ főbb jellemzőinek felidézése. – A népességrobbanás és népességfogyás problémáinak áttekintése. – A migráció okainak feltárása (a gazdasági bevándorlás és a menekültkérdés esetében). – Válsággócok azonosítása térkép segítségével (pl. Közel-Kelet, Ukrajna).
A globális világ	– Demográfiai változások, népmozgások. – Az iszlamizmus térhódítása. – A kereszténység helyzete a globalizálódó világban. – Válsággócok, helyi konfliktusok és terrorizmus. – Globalizáció és kultúra. – A hagyományos és új identitások – értékek és értékválság. – Demokratikus közbeszéd és politikai korrektség.		

JAVASOLT TEVÉKENYSÉGEK:

- Vita a globalizáció előnyeiről és hátrányairól.
- A globalizációval kapcsolatos napi hírek gyűjtése és elemzése.

TÉMAKÖR: Magyarország a 21. században

JAVASOLT ÓRASZÁM: 5 óra

ISMERETEK ÉS FEJLESZTÉSI FELADATOK:

RÉSZLETES KÖVETELMÉNYEK			
Témák	**Altémák**	**Fogalmak és adatok/Lexikák**	**Fejlesztési feladatok**
A demokrácia működése Magyarországon	– Az Alaptörvény. – A hatalmi ágak és intézményeik, önkormányzati rendszer. – A választási rendszer.	*Fogalmak:* közvetett és közvetlen demokrácia, integráció, euró, Európai Unió, Európai Tanács, Európai Unió Tanácsa, Európai Parlament, Európai Bizottság, schengeni egyezmény. *Személyek:* Magyarország miniszterelnökei a rendszerváltoztatás óta (a legalább négy évig hivatalban lévő kormányfők). *Kronológia:* 1957 a római szerződés, 1992 a maastrichti szerződés, 1999 Magyarország belép a NATO-ba, 2004 Magyarország belép az Európai Unióba, 2012 az Alaptörvény bevezetése. *Topográfia*: Brüsszel.	– Az Alaptörvény fontosabb pontjainak felidézése. – A rendszerváltoztatás óta eltelt időszak főbb eseményeinek azonosítása különböző források alapján. – A rendszerváltoztatás óta parlamentbe jutott fontosabb pártok politikai profiljának és céljainak áttekintése. – Magyarország nyugati integrációjának bemutatása a NATO és az Európai Unió működésének ismeretében. – Eltérő álláspontok bemutatása az Európai Unió működésének értékeléséről és jövőjéről. – Érvelés a közép-európai együttműködés mellett.
A magyar bel- és külpolitika főbb jellemzői	– A rendszerváltoztatás óta eltelt időszak főbb fordulópontjai. – Magyarország a NATO-ban. – Közép-európai együttműködés: a visegrádi négyek.		
Magyarország és az Európai Unió	– Az európai integráció főbb állomásai: mélyítés és bővítés. – Az Európai Unió főbb szervei és működésük. – Magyarország csatlakozásának folyamata. – Az együttműködés eredményei és nehézségei. – Nemzetek Európája vagy föderatív Európa?		

JAVASOLT TEVÉKENYSÉGEK:

- A magyar alkotmányozás, alkotmányjellegű törvények (pl. Aranybulla, Tripartitum / Corpus Juris Hungarici, Pragmatica Sanctio, áprilisi törvények) nyomon követése különböző nyomtatott és internetes források segítségével.
- Vita az Európai Unió szerepéről életünkben.

TÉMAKÖR: A magyarság és a magyarországi nemzetiségek a 20-21. században

JAVASOLT ÓRASZÁM: 6 óra

ISMERETEK ÉS FEJLESZTÉSI FELADATOK:

RÉSZLETES KÖVETELMÉNYEK			
Témák	**Altémák**	**Fogalmak és adatok/Lexikák**	**Fejlesztési feladatok**
A határon túli magyarok	– A politikai rendszerek változásai és hatásaik a magyar kisebbség helyzetére. – Demográfiai jellemzők és folyamatok. – Az asszimilációs politika megnyilvánulásai. – Autonómia és kisebbségi jogok kérdése. – Anyanyelvű oktatás és kultúra. – Magyarok a nagyvilágban – a szórványmagyarság.	*Fogalmak:* kitelepítés, Beneš-dekrétum, lakosságcsere, falurombolás, kettős állampolgárság, diszkrimináció,. *Személyek:* Esterházy János, Márton Áron, Tőkés László. *Kronológia:* 1944–1945 magyarellenes atrocitások, 1990 fekete március. *Topográfia*: Csúrog, Jarek, Duna-delta, Marosvásárhely, Székelyföld.	– A határon túli magyar nemzeti közösségek küzdelmeinek áttekintése Trianontól napjainkig. – A kisebbségben élő magyarság egy kiemelkedő személyiségének bemutatása. – A magyarországi németek kitelepítésének felidézése források alapján. – A magyarországi romák helyzetének, problémáinak bemutatása napjainkban.
A magyarországi nemzetiségek, a magyarországi cigányság	– A politikai rendszerek változásai és hatásaik a nemzetiségek helyzetére. – A cigányok/romák 20–21. századi története. – Demográfiai jellemzők és folyamatok. – Kulturális autonómia és kisebbségi jogok a mai Magyarországon. – Anyanyelvű oktatás és kultúra.		

JAVASOLT TEVÉKENYSÉGEK:

- Népszámlálási adatok, statisztikai adatsorok segítségével a határon túli magyarság létszámadatainak a nyomon követése 1920-tól a közelmúltig, következtetések levonása az adatokból.
- Információk gyűjtése a magyar kisebbségek önszerveződésének, érdekvédelmének intézményeiről a 21. században.

Történelem technikum

A történelemtanítás és -tanulás célja, hogy a tanuló megismerkedjen a történettudomány, valamint a hagyomány által legfontosabbnak elismert történelmi tényekkel, szereplőkkel, eseményekkel, történetekkel és folyamatokkal, valamint tudatosodjon benne nemzeti hovatartozása. Ismerkedjen meg a kulturális kódrendszer legalapvetőbb elemeivel, amelyek lehetővé teszik, hogy azonosuljon kultúránk alapértékeivel. A történelem tantárgy tantervének középpontjában a magyar nemzet és Magyarország története áll.

A tantervi szabályozás irányítóelve, hogy a magyar történelmet általában kontinuitásában, az európai, illetve egyetemes történelmet szigetszerűen tárgyalja. A kerettanterv több általános európai jelenséget is konkrét magyar példákon keresztül mutat be. Ennek révén a tanuló a magyar történelmi jelenségeket elsősorban nem általános modellek alapján, hanem a konkrét történelmi helyzet jellegzetességeit figyelembe véve tanulmányozhatja. Ez a megközelítés hozzásegíti a tanulót, hogy megértse és méltányolja a magyarság, a magyar nemzet, illetve Magyarország sajátos helyzetéből adódó jelenségeket és folyamatokat, így alakulhat ki benne a tényeken alapuló reális és pozitív nemzettudat, és ezáltal erősödhet benne a hazaszeretet érzése.

A történelem tantárgy a következő módon fejleszti a Nemzeti alaptantervben megfogalmazott kulcskompetenciákat:

A tanulás kompetenciái: A tanuló a történelemtanulás során különféle jellegű tudástartalmakkal és különböző típusú feladatokkal találkozik, amelyek megtanulásához, illetve elvégzéséhez különféle módszereket kell választania. A történelmi információk keresése és feldolgozása, a forráskritika, a következtetések levonása és egyéb gondolkodási műveletek közvetítő hatásuk révén általában fejlesztik a tanulási kompetenciákat. A történelmi értelmező kulcsfogalmak megértésén és állandó használatán keresztül a tanuló fejleszti a lényeges és kevésbé lényeges elemek megkülönböztetésének és rendszerezésének a tanulás során elengedhetetlenül fontos képességét.

A tanuló a történelemtanulás során megtapasztalja, hogy a történelemtudása az iskolán kívül, más élethelyzetekben, illetve a jelen társadalmi, gazdasági és politikai jelenségeinek megértéséhez és megítéléséhez is segítséget nyújt. Ez a tapasztalat – az iskolai történelemtanulás élményszerűsége mellett – erős ösztönzést adhat az élethosszig tartó tanulásra vagy legalábbis a történelmi és társadalmi kérdések iránti érdeklődésre.

Kommunikációs kompetenciák: A történelmi források feldolgozása a szövegértés fejlesztésének egyik hatékony módja. A tanuló a felmerülő történelmi problémákról beszélgetéseket folytat, érveket gyűjt, azokat írásban és szóban összefoglalja, digitális kommunikációs eszközök segítségével mutatja be. A különböző típusú, más-más korokból és eltérő társadalmi közegekből származó források feldolgozása pedig nagyban segíti a különféle kommunikációs környezetek (kontextusok) közötti magabiztos eligazodást.

Digitális kompetenciák: A történelem tanulása során a digitális eszközök etikus, felelősségteljes használatával a tanuló információkezelési és -feldolgozási készségei fejlődnek, ami elősegíti elemző és mérlegelő gondolkodása kialakulását és elmélyítését is, aminek része a megszerzett információk ellenőrzése, hitelességének vizsgálata. A történelmi forrásokat tartalmazó internetes portálok, hang- és filmarchívumok és adatbázisok megismerése és használata, az itt talált források feldolgozása elengedhetetlen feltétele a korszerű történelemtanulásnak. A digitális információfeldolgozás, illetve

a digitális kommunikáció fejlesztésének nagy szerepe van a közéleti tájékozódási készségek kialakításában, így a felelős és aktív állampolgárrá nevelésben.

A matematikai, gondolkodási kompetenciák: A tanuló az információk, illetve a források feldolgozása során problémákat azonosít, magyarázatokat fogalmaz meg, kiemeli a lényeget, következtetéseket von le. A történelmi ismeretek, fogalmak elsajátításával, valamint a történelmi források és interpretációk mérlegelésével, hipotézisek alkotásával fejlődik az elemző, problémamegoldó gondolkodása. Mindezek együttesen segítik a differenciált történelmi gondolkodás kialakulását, melynek következtében a tanuló képessé válik események, folyamatok és jelenségek különböző szempontú megközelítésére, valamint bizonyos történések okainak és következményeinek több szempontú feltárására.

A személyes és társas kapcsolati kompetenciák: A tanuló a különböző történelmi korok mindennapi életének vizsgálatával, az életmód változatos formáinak, valamint történelmi életutaknak és cselekedeteknek a megismerésével viszonyítási pontokat találhat, illetve követhető modelleket adaptálhat saját életútjának tervezéséhez és szervezéséhez. A tanulóban tudatosul, hogy nehéz élethelyzetekben is kialakíthatók cselekvési tervek, lehetőségek. Értékeli a válságos történelmi helyzetekben megnyilvánuló bátorság, kitartás, önfeláldozás, segítségnyújtás és szolidaritás követésre méltó példáit. A tanuló arra törekszik, hogy az emberi cselekedeteket, életutakat, élethelyzeteket, társadalmi folyamatokat és jelenségeket árnyaltan értelmezze. A társadalmakra, közösségekre jellemző magatartási és kommunikációs szabályok felismerése a tanuló alkalmazkodóképességét fejleszti.

A kreativitás a kreatív alkotás, önkifejezés és kulturális tudatosság kompetenciái: A történelem tanulása során a tanuló megismeri az emberiség, a magyarság kulturális örökségének fő elemeit. Értékeli a kiemelkedő emberi alkotásokat és értelmezi azok technológiai, tudományos és művészeti szerepét. Az egyes történelmi korszakok áttekintése során felismeri az értékteremtő alkotások jelentőségét, és elemző gondolkodással feltárja azoknak az életmódra, a mindennapokra gyakorolt hatását.

Munkavállalói, innovációs és vállalkozói kompetenciák: A tanuló megismeri és értékeli az alkotó emberi tevékenységek változatos formáit. Értelmezi és elismeri a tudósok, kutatók és művészek teljesítményét. Büszke a magyar tudósok, művészek, sportolók és más értékteremtő, alkotó emberek kiemelkedő eredményeire, teljesítményeire. Az életmódtörténeti témakörök feldolgozása révén a tanuló felismeri, hogy a munkavégzés az egyén, a család és a társadalom létfenntartását biztosítja; belátja, hogy a munka sokszor küzdelmekkel jár, ugyanakkor személyiségépítő, társadalmi összetartozást is erősítő tevékenység. A történelmi korszakok jellegzetes, egyedi vagy kiemelkedő példái kiindulópontként szolgálnak a saját életút tervezésekor, akár a pályaválasztás során is.

A kerettanterv témakörönként határozza meg a javasolt óraszámot. Ezek összege megfelel az évi teljes óraszámnak, amely elegendő a témák ismeretanyagának feldolgozásához és a tanulási eredményekhez kapcsolódó kompetenciák elsajátításához. A kerettantervben meghatározott tanulási tartalmak azonban átlagos esetben a javasolt órakeret kb. 80%-ában feldolgozhatók.

A helyi tanterv alapján a tanár a kerettantervből évente két témát mélységelvű feldolgozásra jelöl ki, amelyre több idő, a javasolt időkereten felül összesen további 6–10 óra tervezhető**.** Ezeknek legalább 70%-a magyar történelmi témájú legyen. A mélységelvű tanítás lehetőséget ad az adott téma részletesebb ismeretekkel, többféle megközelítési móddal és tevékenységgel történő

feldolgozására. A mélységelvű témák esetében nagyobb lehetőség nyílik a projektmunkára, illetve a múzeumi órák és a témával kapcsolatos tanulmányi kirándulások szervezésére.

A *Témakörönként* megjelenő tantervi táblázatok magukba foglalják a hozzájuk tartozó *Téma*kat, a konkrétabb tartalmakat feltüntető *Altémá*kat, valamint az egyes témakörökhöz kapcsolódó *Fogalmak és adatok/Lexikák* címszó alatt a kötelezően elsajátítandó fogalmakat, személyeket, kronológiai és topográfiai adatokat. Minden fogalmi elem csak egyszer fordul elő, annál a témakörnél, ahol kötelező elemként először szerepel a tantervben. A táblázat utolsó oszlopában feltüntetett *Fejlesztési feladatok* teljesítésével valósulnak meg az előírt tanulási eredmények.

A táblázat alatt témakörönként felsorolt *Javasolt tevékenységek* nem kötelező elemei a tantervnek, de eredményessé tehetik a tananyag feldolgozását és a szaktanári munkát. Ezek köre természetesen bővíthető különféle tanulási eljárásokkal, módszerekkel.

9-12. évfolyam

A technikumi történelemtanítás és -tanulás célja, hogy a tanulóban a történettudomány, valamint a hagyomány által legfontosabbnak elismert történelmi tények és folyamatok, szereplők és események ismeretének segítségével alakuljon ki önálló világkép és magyar identitástudat. Szerezzen mélyebb ismereteket a magyar és az egyetemes történelem legfontosabb jelenségeiről és fordulópontjairól, tudjon azonosulni a keresztény alapú magyar és európai kultúra értékeivel, legyen képes társadalmi és kulturális téren hatékony, árnyalt kommunikációra. A történelemtanulás során végzett változatos tevékenységek révén alakuljon ki a tanulóban a múltról, illetve a társadalmi kérdésekről való árnyalt gondolkodás.

A technikumi történelemtanítás az általános iskolában elsajátított ismeretekre és kompetenciákra épül. Míg az általános iskolában a történetek elbeszélése, a régebbi korok és történelmi szereplők szemléletes bemutatása az elsődleges, a technikumi történelemtanításban mindez kiegészül a források feldolgozásával, történelmi helyzetek és folyamatok több szempontú elemzésével, a problémák azonosításával és megtárgyalásával. Az önálló információgyűjtés és –feldolgozás, a történeti jelenségek értelmezése, elemzése, a különböző érvek mérlegelése, valamint a következtetések levonása együttesen segíti a történelmi szemléletmód kialakulását. A tantárgy tanulásának élményszerűségét már nemcsak a történetek izgalma vagy az érdekes feladatok nyújtják, hanem azok az elemzések, viták, felismerések is, amelyek az egyes témák, problémák feldolgozása során felmerülnek.

A tantárgy tantervének középpontjában a magyarság, a magyar nemzet és Magyarország története áll. A témakörök mintegy kétharmada a magyar történelemhez kapcsolódik. Ez az egyes témák részletezettségén túl abban is megmutatkozik, hogy az általános iskolai kerettantervhez hasonlóan több általános európai jelenség bemutatásánál magyar és külföldi példák egyaránt előkerülnek. Ugyanakkor az általános iskolainál nagyobb tér jut Magyarország, illetve a magyar nemzet történetét befolyásoló európai és globális folyamatok és jelenségek bemutatására. Ezek eredményeként a tanuló a magyar történelmi jelenségeket konkrét egyetemes történelmi helyzetekhez viszonyítva tanulmányozhatja. Ez hozzásegíti őt, hogy megértse és méltányolja a magyarság, a magyar nemzet, illetve Magyarország sajátos helyzetéből adódó jelenségeket, folyamatokat és törekvéseket, így alakulhat ki benne a tényeken alapuló reális és pozitív nemzettudat. Alapvető cél annak érzékeltetése, hogy a magyar nemzet történelmére számos nemzetiség és közösség (pl. német, zsidó) együttélése is hatást gyakorolt. Fontos cél a magyarországi kisebbségek és nemzetiségek történetének bemutatása, valamint kiemelt cél a határainkon túl kisebbségbe szorult magyarok történelmének átfogó megismertetése.

A technikumi történelemtanulás motiválja a tanulót arra, hogy felnőttként, a technikum befejezése után is érdeklődjék a történelem, illetve közéleti kérdések iránt. Hozzájárul továbbá ahhoz, hogy az iskolából kikerülve hazáját szerető, a történelmi hagyományokat örökítő, demokratikus gondolkodású, kisebb-nagyobb közösségeiért felelősséget vállaló polgárrá; a társadalom tevékeny és önálló tagjává váljék.

A 9–12. évfolyamok tanterve spirális módon épül az 5–8. évfolyamokéra, és nem ismétli automatikusan azokat. Természetesen a magyar és az egyetemes történelemnek meghatározó folyamatai, jelenségei vagy eseményei az általános iskola után a középiskolában is előkerülnek, mivel a hozzájuk kapcsolódó mélyebb ismeretek, illetve a témák forrás- és problémaközpontú tárgyalásmódja a technikumi korosztály számára válik részletesebben hozzáférhetővé.

A kerettanterv évenként 6–9 *témakör* feldolgozását írja elő; az egyes témakörök 2–6 témát foglalnak magukba. A kerettanterv pontos témaleírásai tartalmazzák azokat az ismereteket, amelyeknek a tanítása minden iskolában kötelező, ugyanakkor lehetőséget adnak esetleges új témák és tartalmak bevezetésére a helyi tantervben.

Egy-egy téma feldolgozásához minimálisan 2–6 tanóra szükséges. Miközben az éves időkeret a korábbi tantervekhez képest nem változott, a minimálisan kötelező témák, fogalmak és egyéb lexikai egységek száma a korábbiakhoz képest csökkent. Mindez időt és alkalmat ad a tevékenységalapú tanulásra, az ismeretek alkalmazására, a kompetenciák fejlesztésére, a kooperatív tanulási technikák alkalmazására, továbbá a helyi tantervben megfogalmazott helytörténeti vagy egyéb témák tantervbe való beépítésére. Így marad idő speciális foglalkozások (pl. múzeumi, könyvtári órák, közös filmnézés) szervezésére, illetve tantárgyközi projektek megvalósítására is.

Az egyes témakörökhöz kapcsolódó *Fogalmak és adatok/Lexikák* címszó alatt a kötelezően elsajátítandó fogalmakat, személyeket, kronológiai és topográfiai adatokat soroljuk fel. Az egyértelműség kedvéért valamennyi olyan általános iskolában szereplő fogalmi elemet feltüntettünk itt is, ami az adott technikumi témakörhöz kapcsolható, értelmezése tovább mélyíthető. Ezeket aláhúzással jelöltük. Az idegen személynevek a tantervben teljes névvel szerepelnek, de a diákoktól csak a vezetéknevek ismerete és pontos helyesírása várható el.

A tanuló a 9-12. évfolyamon a következő kulcsfogalmakat használja:

Értelmező kulcsfogalmak: történelmi idő, történelmi forrás és bizonyítékok; ok és következmény; változás és folyamatosság; történelmi jelentőség, történelmi nézőpont és interpretáció.

Tartalmi kulcsfogalmak:

- politikai: politika, állam, államszervezet, államforma, köztársaság, diktatúra, demokrácia, parlamentarizmus, monarchia, önkormányzat, közigazgatás, hatalmi ágak, jog, alkotmány/alaptörvény, törvény, rendelet, birodalom;
- társadalmi: társadalom, társadalmi csoport/réteg, népesedés/demográfia, migráció, nemzet, etnikum, identitás, életmód;
- gazdasági: gazdaság, pénz, piac, mezőgazdaság, ipar, kereskedelem, adó, önellátás, árutermelés;
- eszme- és vallástörténeti: kultúra, művészet, vallás, hit, egyház, civilizáció, eszme/ideológia, világkép.

FEJLESZTÉSI TERÜLETEKHEZ KAPCSOLÓDÓ TANULÁSI EREDMÉNYEK (ÁLTALÁNOS KÖVETELMÉNYEK)

ISMERETSZERZÉS ÉS FORRÁSHASZNÁLAT

A történelem tanulása hozzájárul ahhoz, hogy a tanuló a nevelési-oktatási szakasz végére:

- önállóan tud használni általános és történelmi, nyomtatott és digitális információforrásokat (tankönyv, kézikönyvek, szakkönyvek, lexikonok, képzőművészeti alkotások, könyvtár és egyéb adatbázisok, filmek, keresők);
- önállóan információkat tud gyűjteni, áttekinteni, rendszerezni és értelmezni különböző médiumokból és írásos vagy képi forrásokból, statisztikákból, diagramokból, térképekről nyomtatott és digitális felületekről;
- tud forráskritikát végezni, és különbséget tenni a források között hitelesség, típus és szövegösszefüggés alapján;
- képes azonosítani a különböző források szerzőinek a szándékát, bizonyítékok alapján értékeli egy forrás hitelességét;
- képes a szándékainak megfelelő információkat kiválasztani különböző műfajú forrásokból;
- összehasonlítja a forrásokban talált információkat saját ismereteivel, illetve más források információival és megmagyarázza az eltérések okait;
- képes kiválasztani a megfelelő forrást valamely történelmi állítás, vélemény alátámasztására vagy cáfolására.

TÁJÉKOZÓDÁS IDŐBEN ÉS TÉRBEN

A történelem tanulása hozzájárul ahhoz, hogy a tanuló a nevelési-oktatási szakasz végére:

- ismeri a magyar és az európai történelem tanult történelmi korszakait, időszakait, és képes azokat időben és térben elhelyezni;
- az egyes események, folyamatok idejét konkrét történelmi korhoz, időszakhoz kapcsolja vagy viszonyítja, ismeri néhány kiemelten fontos esemény, jelenség időpontját, kronológiát használ és készít;
- össze tudja hasonlítani megadott szempontok alapján az egyes történelmi korszakok, időszakok jellegzetességeit az egyetemes és a magyar történelem egymáshoz kapcsolódó eseményeit;
- képes azonosítani a tanult egyetemes és magyar történelmi személyiségek közül a kortársakat;
- felismeri, hogy a magyar történelem az európai történelem része, és példákat tud hozni a magyar és európai történelem kölcsönhatásaira;
- egyszerű történelmi térképvázlatot alkot hagyományos és digitális eljárással.
- a földrajzi környezet és a történeti folyamatok összefüggéseit példákkal képes alátámasztani;
- képes különböző időszakok történelmi térképeinek összehasonlítására, a történelmi tér változásainak és a történelmi mozgások követésére megadott szempontok alapján a változások hátterének feltárásával.

SZAKTÁRGYI KOMMUNIKÁCIÓ

A történelem tanulása hozzájárul ahhoz, hogy a tanuló a nevelési-oktatási szakasz végére:

- képes a történelmi jelenségeket általános és konkrét történelmi fogalmak, tartalmi és értelmező kulcsfogalmak felhasználásával értelmezni és értékelni;
- fel tud ismerni fontosabb történelmi fogalmakat, meghatározás alapján;

- képes kiválasztani, rendezni és alkalmazni az azonos korhoz, témához kapcsolható fogalmakat;
- össze tudja foglalni rövid és egyszerű szaktudományos szöveg tartalmát;
- képes önállóan vázlatot készíteni és jegyzetelni;
- képes egy-egy korszakot átfogó módon bemutatni;
- történelmi témáról kiselőadást, digitális prezentációt alkot és mutat be;
- történelmi tárgyú folyamatábrákat, digitális táblázatokat, diagramokat készít, történelmi, gazdasági társadalmi és politikai modelleket vizuálisan is meg tud jeleníteni;
- megadott szempontok alapján történelmi tárgyú szerkesztett szöveget (esszét) tud alkotni, amelynek során tételmondatokat fogalmaz meg, szövegtömörítés és átfogalmazás segítségével, állításait több szempontból indokolja és következtetéseket von le;
- társaival képes megvitatni történelmi kérdéseket, amelynek során bizonyítékokon alapuló érvekkel megindokolja a véleményét, és választékosan reflektál mások véleményére, árnyalja saját álláspontját.

TÖRTÉNELMI GONDOLKODÁS

A történelem tanulása hozzájárul ahhoz, hogy a tanuló a nevelési-oktatási szakasz végére:

- képes felismerni, megfogalmazni és összehasonlítani különböző társadalmi és történelmi problémákat, értékrendeket, jelenségeket, folyamatokat;
- a tanult ismereteket problémaközpontúan tudja rendezni,
- hipotéziseket alkot történelmi személyek, társadalmi csoportok és intézmények viselkedésének mozgatórugóiról;
- önálló kérdéseket fogalmaz meg történelmi folyamatok, jelenségek és események feltételeiről, okairól és következményeiről;
- önálló véleményt tud alkotni történelmi eseményekről, folyamatokról, jelenségekről és személyekről;
- képes különböző élethelyzetek, magatartásformák megfigyelése által következtetések levonására, erkölcsi kérdéseket is felvető történelmi helyzetek felismerésére és megítélésére;
- a változás és a fejlődés fogalma közötti különbséget ismerve képes felismerni és bemutatni azokat azonos korszakon belül, vagy azokon átívelően;
- képes összevetni, csoportosítani és súlyozni az egyes történelmi folyamatok, jelenségek, események okait, következményeit, és ítéletet alkotni azokról, valamint a benne résztvevők szándékairól;
- összehasonlít különböző, egymáshoz hasonló történeti helyzeteket, folyamatokat, jelenségeket;
- képes felismerni konkrét történelmi helyzetekben, jelenségekben és folyamatokban valamely általános szabályszerűség érvényesülését;
- összehasonlítja és kritikusan értékeli az egyes történelmi folyamatokkal, eseményekkel és személyekkel kapcsolatos eltérő álláspontokat;
- feltevéseket fogalmaz meg, azok mellett érveket gyűjt, illetve mérlegeli az ellenérveket;
- felismeri, hogy a jelen társadalmi, gazdasági, politikai és kulturális viszonyai a múltbeli események, tényezők következményeiként alakultak ki.

9–10. évfolyam

A technikum első két évfolyamának témakörei az ókortól a 19. század közepéig ölelik fel a magyar és egyetemes történelem fontosabb folyamatait, jelenségeit, eseményeit, illetve az ehhez kapcsolódó tanulási eredményeket és fejlesztési feladatokat. A magyar és európai identitásunk alapját képező civilizációkhoz, korszakokhoz, történelmi eseményekhez tartozó témakörök az általános iskola után ismét előkerülnek, ám új megközelítéssel és bővülő tartalommal. Míg a témák többsége 5–6. évfolyamon a tanulók életkori sajátosságainak megfelelően többnyire életmódtörténeti és portré témakörökbe rendeződtek, a középiskolában előtérbe kerül a politikai, társadalmi, gazdasági és kultúrtörténeti megközelítés, a hangsúly a korszakok gazdasági változásaira, társadalmi szerkezetére, politikai modelljeire és világképére helyeződik.

Az egyetemes és a magyar történeti témák általában külön témakörökbe szerveződnek, mivel előbbiek jobbára tematikus, utóbbiak pedig tematikus és eseménytörténeti jellegűek. A magyar történelem eseményei és folyamatai az egyetemes történelem által felrajzolt háttér előtt, nemzetközi összefüggésekbe ágyazva jelennek meg.

A strukturáltabb szempontok és bővebb ismeretek mellett az egyes témák feldolgozási módja is változik. A szemléletes megjelenítés és a történetek tanítása mellett egyre nagyobb szerepet kapnak az önállóan végzett információszerző és –feldolgozó tevékenységek, a forrásokkal végzett különböző műveletek és a problémaközpontú tárgyalási mód.

FEJLESZTÉSI TERÜLETEKHEZ KAPCSOLÓDÓ TANULÁSI EREDMÉNYEK (ÁLTALÁNOS KÖVETELMÉNYEK)

TÖRTÉNELMI ISMERETEK

A nevelési-oktatási szakasz végére a tanuló:

- ismeri az ókori civilizációk legfontosabb jellemzőit, valamint az athéni demokrácia és a római állam működését, hatásukat az európai civilizációra;
- felidézi a monoteista vallások kialakulását, legfontosabb jellemzőiket, tanításaik főbb elemeit, és bemutatja terjedésüket;
- bemutatja a keresztény vallás civilizációformáló hatását, a középkori egyházat, valamint a reformáció és a katolikus megújulás folyamatát és kulturális hatásait; érvel a vallási türelem, illetve a vallásszabadság mellett;
- képes felidézni a középkor gazdasági és kulturális jellemzőit, világképét, meghatározó birodalmait, és bemutatni a rendi társadalmat;
- ismeri a magyar nép őstörténetére és a honfoglalásra vonatkozó tudományos elképzeléseket és tényeket, tisztában van legfőbb vitatott kérdéseivel, a különböző tudományterületek kutatásainak főbb eredményeivel;
- értékeli az államalapítás, valamint a kereszténység felvételének jelentőségét;
- felidézi a középkori magyar állam történetének fordulópontjait, legfontosabb uralkodóink tetteit;
- ismeri a magyarság törökellenes küzdelmeit, azok fordulópontjait és hőseit; felismeri, hogy a magyar és az európai történelem alakulását meghatározóan befolyásolta a török megszállás;

- be tudja mutatni a kora újkor fő gazdasági és társadalmi folyamatait, ismeri a felvilágosodás eszméit, illetve azok kulturális és politikai hatását, valamint véleményt formál a francia forradalom európai hatásáról;
- összefüggéseiben és folyamatában fel tudja idézni, miként hatott a magyar történelemre a Habsburg Birodalomhoz való tartozás, bemutatja az együttműködés és konfrontáció megnyilvánulásait, a függetlenségi törekvéseket és értékeli a Rákóczi-szabadságharc jelentőségét;
- ismeri és értékeli a magyar nemzetnek a polgári átalakulás és nemzeti függetlenség elérésére tett erőfeszítéseit a reformkor és az 1848–1849-es forradalom és szabadságharc időszakában; a kor kiemelkedő magyar politikusait és azok nézeteit;
- fel tudja idézni az ipari forradalom szakaszait, illetve azok gazdasági, társadalmi, kulturális és politikai hatásait; képes bemutatni a modern polgári társadalom és állam jellemzőit és a 19. század főbb politikai eszméit, valamint felismeri a hasonlóságot és különbséget azok mai formái között.

A 9. évfolyamon a történelem tantárgy alapóraszáma: 108 óra.

A témakörök áttekintő táblázata

9. évf	
Civilizáció és államszervezet az ókorban	**22**
Vallások az ókorban	**5**
Hódító birodalmak	**8**
A középkori Európa	**18**
A magyar nép eredete és az Árpád-kor	**22**
A középkori Magyar Királyság fénykora	**21**
össz	**96**
összefoglalás	**6**
számonkérés	**6**

TÉMAKÖR: Civilizáció és államszervezet az ókorban

JAVASOLT ÓRASZÁM: 22 óra

ISMERETEK ÉS FEJLESZTÉSI FELADATOK:

RÉSZLETES KÖVETELMÉNYEK			
Témák	**Altémák**	**Fogalmak és adatok/Lexikák**	**Fejlesztési feladatok**
A Közel-Kelet civilizációi	– Az állam működése az Óbabiloni	*Fogalmak:* öntözéses földművelés, fáraó, piramis, hieroglifa,	– Az állam szerepének bemutatása

	Birodalom példáján. – Tudomány. – A pénz megjelenése.	ékírás, múmia, Akropolisz, filozófia, jósda, olümpiai játékok, városállam/polisz, arisztokrácia, démosz, demokrácia, népgyűlés, sztratégosz, cserépszavazás, rabszolga, patrícius, plebejus, consul, senatus, dictator, néptribunus, császár, amfiteátrum, gladiátor, provincia, légió, limes, polgárjog. *Személyek:* Hammurapi, Kleiszthenész, Periklész, Platón, Arisztotelész, Hérodotosz, Nagy Sándor, Julius Caesar, Augustus. *Kronológia:* Kr. e. 3000 körül – Kr. u. 476 az ókor, Kr. e. 776 az első feljegyzett olümpiai játékok, Kr. e. 753 Róma alapítása a hagyomány szerint, Kr. e. 510 a köztársaság kezdete Rómában, Kr. e. 508 Kleiszthenész reformjai, Kr. e. 5. sz. közepe az athéni demokrácia fénykora, Kr. e. 44. Caesar halála, az ókori Izrael – Kr. u. 70 Jeruzsálem lerombolása, Kr. u. 395 a Római Birodalom kettéosztása. *Topográfia:* Mezopotámia, Babilon, Egyiptom, Nílus, Olümpia, Athén,	Hammurapi törvényeinek elemzésén keresztül. – Az ókori civilizációk jelentőségének és kulturális hatásainak felismerése. – Az ókori civilizációk azonosítása térképen. – Az ókori civilizációk kulturális és vallási jellemzőinek bemutatása. – A különböző civilizációk közötti különbségek azonosítása. – Pannónia jelentősebb városainak azonosítása. – A római jog alapelveinek felidézése és azonosítása. – Az athéni demokrácia és a római köztársaság működésének bemutatása. – A Periklész-kori athéni demokrácia ellentmondásainak feltárása. – A demokrácia és a diktatúra összehasonlítása. – A demokrácia melletti érvek megfogalmazása.
A görög civilizáció	– A görög anyagi kultúra öröksége. – A filozófia és a történetírás. – A görög embereszmény. – A hellenisztikus kultúra elterjedése.		
Az athéni demokrácia	– Arisztokratikus köztársaság és demokrácia. – Kleiszthenész és Periklész. – Az athéni államszervezet és működése.		
A római civilizáció	– Római városépítészet, amfiteátrumok, fürdők, vízvezetékek és utak. – A római jog néhány máig élő alapelve. – A birodalom kiterjedése és a provinciák (Pannónia). – A latin nyelv és írás elterjedése.		
A római köztársaság	– A vérségi, a vagyoni és a területi elv. – A római köztársaság államszervezete és működése. – Köztársaságból egyeduralom:		

	Caesar és Augustus.	Alexandria, Itália, Róma, Római Birodalom, Pannónia, Aquincum, Savaria, Jeruzsálem.	– Az athéni demokrácia összehasonlítása a modern demokráciával. – Caesar diktatúrája előzményeinek, okainak feltárása.

JAVASOLT TEVÉKENYSÉGEK:

- Képek gyűjtése a különböző civilizációk kultúrájának bemutatásához.
- Az ókori görög tudomány kulcsfogalmait bemutató idézetek, képi források gyűjtése.
- Információk gyűjtése egy pannóniai kulturális emlékről, régészeti feltárásról, épületről vagy építményről.
- Ábra készítése az athéni demokrácia és a római köztársaság működési rendjéről.
- Ókori témájú filmek / filmrészletek elemzése, értelmezése.
- Római kori emlékek felkeresése.

TÉMAKÖR: Vallások az ókorban

JAVASOLT ÓRASZÁM: 5 óra

ISMERETEK ÉS FEJLESZTÉSI FELADATOK:

RÉSZLETES KÖVETELMÉNYEK			
Témák	**Altémák**	**Fogalmak és adatok/Lexikák**	**Fejlesztési feladatok**
Politeizmus és monoteizmus	– A politeizmus az ókori Keleten. – Görög és római istenek. – A zsidó monoteizmus.	*Fogalmak:* politeizmus, monoteizmus, zsidó vallás, Ószövetség/Héber Biblia, Tízparancsolat próféta, jeruzsálemi templom, diaszpóra,, Messiás, keresztény vallás, keresztség és úrvacsora, apostol, misszió, Biblia, Újszövetség, evangélium, püspök, zsinat. *Személyek:* Kheopsz, Zeusz, Pallasz Athéné, Ábrahám, Mózes, Jézus, Szent Péter és	– A zsidó és a keresztény vallások jellemzőinek összehasonlítása. – A vallások a mindennapi életre gyakorolt hatásainak megállapítása. – A zsidó-keresztény hagyományok európai kultúrára gyakorolt hatásának bemutatása. – Bibliai történetek, személyek felidézése. – A kereszténység terjedésének végigkövetése térképen. – Az Ószövetség történelmi szereplőinek, helyszíneinek azonosítása bibliai idézetek alapján. – Jézus életével és a kereszténység terjedésével kapcsolatos filmek/
A kereszténység kezdete	– Jézus tanításai. – A páli fordulat. – Keresztény-üldözések, a kereszténység elterjedése a Római Birodalomban. – A Szentháromság-tan.		

		Szent Pál apostolok, Constantinus *Kronológia:* a keresztény időszámítás kezdete (Kr. e. és Kr. u.), 313 a milánói rendelet, 325 a niceai zsinat. *Topográfia:* Jeruzsálem, Kánaán, Júdea, Izrael, Palesztina, Betlehem.	filmrészletek, regények elemzése, értelmezése. – Képzőművészeti, irodalmi és zenei alkotások gyűjtése és elemzése bibliai témákról.

JAVASOLT TEVÉKENYSÉGEK:

- Képek, ábrázolások gyűjtése a különböző tanult vallások jellegzetes építményeiről.
- Képzőművészeti, irodalmi és zenei alkotások gyűjtése és elemzése antik mitológiai témákról.
- Áttekintő táblázat / tabló készítése a görög-római hitvilágról.
- Az Ószövetség történelmi szereplőinek, helyszíneinek azonosítása bibliai idézetek alapján.
- Jézus életével és a kereszténység terjedésével kapcsolatos filmek/ filmrészletek, regények elemzése, értelmezése.
- Képzőművészeti, irodalmi és zenei alkotások gyűjtése és elemzése bibliai témákról.

TÉMAKÖR: Hódító birodalmak

JAVASOLT ÓRASZÁM: 8 óra

ISMERETEK ÉS FEJLESZTÉSI FELADATOK:

RÉSZLETES KÖVETELMÉNYEK			
Témák	**Altémák**	**Fogalmak és adatok/Lexikák**	**Fejlesztési feladatok**
Egy eurázsiai birodalom: a hunok	– A nomád életmód, harcmodor és államszervezés. – A népvándorlás. – A Hun Birodalom. – Az ókor vége Nyugaton: a Római Birodalom összeomlása. – Róma örökösei Európa térképén.	*Fogalmak:* népvándorlás, hunok, ortodox, iszlám, Korán, kalifa. *Személyek:* Attila, Justinianus, Mohamed, Nagy Károly, I. Ottó. *Kronológia:* 476 a Nyugatrómai Birodalom bukása, 622 Mohamed Medinába költözése, 732 a poitiers-i csata. *Topográfia:* Hun Birodalom, Konstantinápoly, Bizánci Birodalom, Mekka, Poitiers, Frank Birodalom, Német-római Császárság.	– A népvándorlás irányainak és résztvevőinek nyomon követése térkép segítségével a Kr. u. 4–8. sz. időszakában. – A sztyeppei állam működésének, sajátosságainak bemutatása. – A kora középkori Európa államalakulatainak azonosítása térképen. – Az iszlám vallás és az arab terjeszkedés közötti összefüggések feltárása.
Az Arab Birodalom és az iszlám	– Mohamed tanításai és a Korán. – Az iszlám kultúra jellegzetességei. – Az Arab Birodalom és az arab hódítás. – Az arab hódítás feltartóztatása Európában: Poitiers, Bizánc.		

JAVASOLT TEVÉKENYSÉGEK:

- A Római Birodalom bukása külső és belső okainak összegyűjtése.

– A monoteista vallások (zsidó, keresztény, iszlám) összehasonlítása különböző szempontok alapján.
– Kiselőadás, prezentáció készítése jellegzetes iszlám vallási épületekről, szokásokról.

TÉMAKÖR: A középkori Európa

JAVASOLT ÓRASZÁM: 18 óra

ISMERETEK ÉS FEJLESZTÉSI FELADATOK:

RÉSZLETES KÖVETELMÉNYEK			
Témák	**Altémák**	**Fogalmak és adatok/Lexikák**	**Fejlesztési feladatok**
A parasztság világa	– A hierarchikus világkép. – Az uradalom. – A jobbágyok kötelességei és jogai. – Az önellátástól az árutermelésig. – Éhínségek, járványok, felkelések.	*Fogalmak:* uradalom, földesúr, majorság, jobbágy, robot, kiváltság, rend, pápa, érsek, cölibátus, szerzetes, bencés rend, ferences rend, eretnek, inkvizíció, kolostor, katolikus, szent, kódex, román stílus, gótikus stílus, reneszánsz, lovag, nemes, feudalizmus, hűbériség, király, rendi monarchia, keresztes hadjáratok, polgár, céh. *Személyek:* Szent Benedek, VII. Gergely, Assisi Szent Ferenc, Aquinói Szent Tamás, Leonardo da Vinci, Gutenberg, Dózsa György. *Kronológia:* 476–1492 a középkor, 1054 az egyházszakadás, 1347 a nagy pestisjárvány.	– A középkor társadalmi, gazdasági, vallási és kulturális jellemzőinek bemutatása. – A társadalmi csoportok közötti jogi különbségek azonosítása. – Érvekkel alátámasztott vélemény megfogalmazása a középkor világáról. – A középkor társadalmi berendezkedése és a rendi szemlélet értelmezése. – A jobbágyság jogainak és kötelességeinek rendszerezése. – Az egyház szerepének áttekintése a középkori Európában. – A középkori kolostori élet bemutatása képi vagy szöveges források segítségével. – A nyugati és keleti kereszténység összehasonlítása. – A lovagi életmód jellemzőinek azonosítása. – A városok életének bemutatása képek,
Az egyházi rend	– Az egyházi hierarchia, az egyházi intézményrendszer. – Az egyházszakadás és a 11. századi reform. – A szerzetesség. – Az eretnekség. – Kultúra és oktatás, a középkori egyetemek. – Román és gótikus építészet – európai és magyar példák.		
A nemesi rend	– Az uralkodói hatalom és korlátai (hűbériség, rendiség). – Lovagi eszmény és lovagi kultúra. – A keresztes hadjáratok eszméje.		

A polgárok világa	– A középkori város és lakói. – A város kiváltságai (magyar példák alapján). – A céhek. – A helyi és távolsági kereskedelem. – A reneszánsz építészet (európai és magyar példák).	*Topográfia:* Egyházi Állam, Anglia, Franciaország, levantei kereskedelmi hálózat, Velence, Firenze, Hanza kereskedelmi hálózat, Szentföld.	ábrák és szöveges források alapján, kitérve a zsidóság városiasodásban játszott szerepére, valamint az antijudaista törekvésekre. – A céhek működésének jellemzése források alapján.

JAVASOLT TEVÉKENYSÉGEK:

- Képek gyűjtése és rendszerezése román, gótikus és reneszánsz stílusú épületekről.
- Képek gyűjtése az ortodox egyház jellegzetes épületeiről, szokásairól.
- Áttekintő ábra készítése az egyházi hierarchiáról.
- Prezentáció, bemutató készítése valamely szerzetes, illetve lovagrendről.
- A város jellegzetes helyszíneinek, intézményeinek azonosítása egy fiktív középkori várost bemutató ábrán.
- Kampányplakát készítése egy középkori témáról (pl. a keresztes háborúkban való részvétel hirdetése).

TÉMAKÖR: A magyar nép eredete és az Árpád-kor

JAVASOLT ÓRASZÁM: 22 óra

ISMERETEK ÉS FEJLESZTÉSI FELADATOK:

RÉSZLETES KÖVETELMÉNYEK			
Témák	**Altémák**	**Fogalmak és adatok/Lexikák**	**Fejlesztési feladatok**
Magyar őstörténet és honfoglalás	– Az eredet kérdései, a nyelvészet, a régészet, a néprajz és a genetika eredményei. – A magyar törzsszövetség az Etelközben. – A honfoglalás okai és menete. – A kalandozások – a lovas-íjász harcmodor.	*Fogalmak:* finnugor, törzs, fejedelem, kabarok, vérszerződés, honfoglalás, kettős honfoglalás elmélete, avarok, rovásírás, kalandozások, székelyek, vármegye, egyházmegye, érsekség, tized, nádor, ispán, kancellária, kettős kereszt, szászok, kunok, tatárok/mongolok	– A magyarság eredetére vonatkozó elméletek közötti különbségek megállapítása. – A mondák, a történeti hagyomány és a történettudomány eredményeinek megkülönböztetése. – A kalandozó hadjáratok céljainak azonosítása. – Géza fejedelem, I. (Szent) István és IV. Béla uralkodásának
Az államalapítás	– Géza és I. (Szent) István államszervező tevékenysége.		

	– A földbirtokrendszer és a vármegyeszervezet. – Az egyházszervezés.	*Személyek*: Álmos, Árpád, az Árpád-ház, Géza, I. (Szent) István, Koppány, Szent Gellért, Szent Imre, I. (Szent) László, Könyves Kálmán, III. Béla, II. András, IV. Béla, Szent Margit. *Kronológia:* 895 a honfoglalás, 907 a pozsonyi csata, 997/1000–1038 I. (Szent) István uralkodása, 1222 az Aranybulla, 1241–1242 a tatárjárás. *Topográfia:* Etelköz, Vereckei-hágó, Kárpát-medence, Pannonhalma, Esztergom, Székesfehérvár, Buda, Muhi, Erdély, Horvátország.	jellemzése és értékelése. – A kereszténység felvétele és az államalapítás jelentőségének a felismerése. – A korai magyar történelmet és az Árpád-kort megjelenítő legfontosabb kulturális alkotások azonosítása.
A magyar állam megszilárdulása az Árpád-korban	– Szent László, az országépítő. – Könyves Kálmán törvénykezési reformjai. – A kül- és belpolitika új irányai: III. Béla uralkodása. – II. András kora: az átalakuló társadalom. – Újjáépítés a tatárjárás után: IV. Béla. – Az Árpádok európai kapcsolatai.		

JAVASOLT TEVÉKENYSÉGEK:

- Beszámoló készítése a magyar kalandozó hadjáratok irányairól, sikereiről és kudarcairól, valamint a magyarok harcmodoráról IKT eszközök segítségével.
- A kalandozó hadjáratok jellegének megvitatása.
- Áttekintő ábra készítése a Szent István-i állam- és egyházszervezetről.
- Információgyűjtés Szent László kultuszáról a krónikák és néphagyományok tükrében.
- Tabló összeállítása az Árpád-kor legfontosabb kulturális emlékeiből.
- Folyamatábra készítése II. András politikai döntéseinek okairól és következményeiről.
- A 13. századi társadalmi rétegek azonosítása az Aranybulla szövegében.
- Az Árpádok európai dinasztikus kapcsolatainak ábrázolása térképen.
- A magyar igazságszolgáltatás gyakorlatának bemutatása Szent László és Könyves Kálmán törvényeinek elemzésével.

TÉMAKÖR: A középkori Magyar Királyság fénykora

JAVASOLT ÓRASZÁM: 21 óra

ISMERETEK ÉS FEJLESZTÉSI FELADATOK:

RÉSZLETES KÖVETELMÉNYEK			
Témák	**Altémák**	**Fogalmak és adatok/Lexikák**	**Fejlesztési feladatok**
Az Anjouk	– A királyi hatalom újbóli megszilárdítása I. Károly idején. – A visegrádi királytalálkozó. – Az 1351-es törvények. – Nagy Lajos hadjáratai.	*Fogalmak:* aranyforint, regálé, kapuadó, kilenced, bandérium, perszonálunió, sarkalatos nemesi jogok, fő- és köznemes, szabad királyi város, bányaváros, mezőváros, kormányzó, szekérvár, végvár, szultán, szpáhi, janicsár, rendkívüli hadiadó, füstpénz, fekete sereg, zsoldos, Corvina, Szent Korona, Szent Korona-tan, Képes krónika. *Személyek:* I. (Anjou) Károly, I. (Nagy) Lajos, Luxemburgi Zsigmond, Hunyadi János, I. (Hunyadi) Mátyás. *Kronológia:* 1301 az Árpád-ház kihalása,1308. I. Károly uralkodásának kezdete, 1335 a visegrádi királytalálkozó, 1351 I.(Nagy) Lajos törvényei, 1396 a nikápolyi csata, 1443–1444-es hosszú hadjárat, 1444 a várnai csata, 1453 Konstantinápoly eleste, 1456 a nándorfehérvári diadal, 1458–90 Mátyás uralkodása. *Topográfia:* Visegrád, Lengyelország, Csehország, osztrák tartományok, Nikápoly,	– A 14–15. századi magyar uralkodók politikai pályájának felidézése. – Érvekkel alátámasztott vélemény megfogalmazása az egyes személyek cselekedeteiről, döntéseiről. – A késő középkori magyar állam és az Oszmán Birodalom főbb összecsapásainak felidézése. – Annak értékelése, hogy az Oszmán Birodalom terjeszkedő politikája milyen hatást gyakorolt a magyar történelemre. – Mátyás hatalom-gyakorlásának jellemzése. – A reneszánsz kultúra bemutatása Mátyás udvarában. – A 14–15. századi magyar történelmet megjelenítő fontos kulturális alkotások azonosítása.
A török fenyegetés árnyékában	– Az Oszmán Birodalom. – Török hódítás a Balkánon. – Luxemburgi Zsigmond, a közép-európai uralkodó és a török veszély. – Hunyadi János, a politikus és hadvezér. – Hunyadi János törökellenes harcai.		
Hunyadi Mátyás	– Mátyás útja a trónig. – A központosított királyi hatalom. – Jövedelmek és kiadások. – Birodalomépítő tervek. – Aktív védelem a török ellen.		
A magyar középkor kulturális hagyatéka	– Honfoglalás kori leletek. – A Szent Korona. – Várak, királyi udvar, kolostorok, templomok. – Magyar geszták,		

	krónikák és szentek legendái.	Várna, Nándorfehérvár, Kolozsvár, Kenyérmező, Oszmán Birodalom.	

JAVASOLT TEVÉKENYSÉGEK:

- Nándorfehérvár ostromának rekonstruálása különböző írásos és vizuális források alapján.
- A korszak kiemelkedő személyiségeinek jellemzése, feltevések megfogalmazása a cselekedeteik mozgatórugóiról. (Pl. Hunyadi Mátyás külpolitikája.)
- Hunyadi János és Mátyás híres ütközeteinek felidézése, bemutatása térképvázlatok és írott források segítségével.
- Kiselőadás készítése 14–15. századi magyar történelem kulturális hagyatékának kiemelkedő emlékeiről.
- A magyar középkor egy kiemelkedő helyszínének (pl. Pannonhalma, Diósgyőr, Székesfehérvár, Visegrád, stb.) meglátogatása és jellemzőinek bemutatása.
- Gyűjtőmunka készítése Mátyás és a budai zsidók kapcsolatáról.

A 10. évfolyamon a történelem tantárgy alapóraszáma: 108 óra.

A témakörök áttekintő táblázata:

10, évf	
A kora újkor	**18**
A török hódoltság kora Magyarországon	**15**
A felvilágosodás kora	**10**
Magyarország a 18. században	**16**
Új eszmék és az iparosodás kora	**9**
A reformkor	**15**
A forradalom és szabadságharc	**11**
össz	**94**
témazáró	**7**
összefoglalás	**7**

TÉMAKÖR: A kora újkor

JAVASOLT ÓRASZÁM: 18 óra

ISMERETEK ÉS FEJLESZTÉSI FELADATOK:

RÉSZLETES KÖVETELMÉNYEK			
Témák	**Altémák**	**Fogalmak és adatok/Lexikák**	**Fejlesztési feladatok**
A földrajzi felfedezések	– A portugál és spanyol felfedezések. – A korai gyarmatosítás és következményei.	*Fogalmak:* gyarmat, világkereskedelem, abszolutizmus, infláció, manufaktúra, tőke, tőkés, bérmunkás,	– A felfedezők céljainak és útjainak bemutatása tematikus térképeken.

	– A világkereskedelem kialakulása. – Az abszolutizmus.	kapitalizmus, bank, tőzsde, részvény, örökös jobbágyság, reformáció, protestáns, evangélikus, református, anglikán, unitárius, vallási türelem, ellenreformáció, katolikus megújulás, jezsuiták, barokk. *Személyek:* Kolumbusz Kristóf, Vasco da Gama, Ferdinánd Magellán, Luther Márton, Kálvin János, Károli Gáspár, Pázmány Péter, Apáczai Csere János, Habsburg-dinasztia, V. Károly, Loyolai (Szent) Ignác, XIV. Lajos. *Kronológia:* 1492-től az újkor, 1492 Amerika felfedezése, 1517 a reformáció kezdete, 1545 a tridenti zsinat megnyitása, 1568 a tordai határozat, 1648 a vesztfáliai békék. *Topográfia:* Spanyolország, India, London, Párizs/Versailles, Sárospatak.	– Információk gyűjtése a kialakuló világkereskedelem új útvonalairól, fontosabb termékeiről és szereplőiről. – Az új munkaszervezési formák bemutatása és összehasonlítása a céhes iparral. – Az európai régiók közötti gazdasági és társadalmi különbségek felismerése. – A reformáció okainak és következményeinek bemutatása. – A katolikus és a protestáns tanítások és egyházszervezet összehasonlítása. – A reformáció egyes irányzatai terjedésének nyomon követése térképen. – Vallás és politika összefonódásának felismerése. – Az erdélyi vallási türelem szerepének és jelentőségének felismerése. – A katolikus egyház megújulási törekvései és a barokk művészet jellemzői közötti párhuzam felismerése.
A korai kapitalizmus	– Az árforradalom. – A manufaktúrák. – Bankok és tőzsdék. – Az európai munkamegosztás és következményei		
Reformáció Európában és Magyarországon	– A reformáció előzményei (humanizmus és az egyházi reform igénye). – Luther és Kálvin fellépése. – A protestáns egyházak megszerveződése és a protestantizmus elterjedése. – A reformáció eredményei Magyarországon		
„Hitviták tüzében”	– Vallási konfliktusok Európában. – Etnikai sokszínűség és vallásbéke Erdélyben. – A magyar protestáns és katolikus iskolák. – A katolikus megújulás és a barokk Európában és Magyarországon.		

JAVASOLT TEVÉKENYSÉGEK:

- A felfedező utak irányainak követése és a korai gyarmatok elhelyezése térképen.
- Információk gyűjtése a korai gyarmatosítás módszereiről és következményeiről.
- Beszámoló készítése az európai és magyar reformáció kapcsolatáról (pl. peregrináció, kulturális hatások, irányzatok).

- Interjú készítése különböző felekezetek papjaival, lelkészeivel az egyházak szerepvállalásáról és hivatásukról.
- Kiselőadás készítése a reformáció korának valamely jelentős személyiségéről (pl. Szenci Molnár Albert, Pázmány Péter).

TÉMAKÖR: A török hódoltság kora Magyarország

JAVASOLT ÓRASZÁM: 15 óra

ISMERETEK ÉS FEJLESZTÉSI FELADATOK:

RÉSZLETES KÖVETELMÉNYEK			
Témák	**Altémák**	**Fogalmak és adatok/Lexikák**	**Fejlesztési feladatok**
Az ország három részre szakadása	– A mohácsi csata és közvetlen előzményei, a kettős királyválasztás. – Az ország három részre szakadása. – A várháborúk és az új végvárrendszer.	*Fogalmak:* rendi országgyűlés, hajdúszabadság. *Személyek:* I. Szulejmán, II. Lajos, (Szapolyai) János, I. Ferdinánd, Dobó István, Zrínyi Miklós (a szigetvári hős), Báthory István, Bocskai István, Bethlen Gábor, Zrínyi Miklós (a költő és hadvezér), I. Lipót, Savoyai Jenő. *Kronológia:* 1526 a mohácsi csata, 1541 Buda eleste, 1552 Eger védelme, 1566 Szigetvár eleste, 1664 a vasvári béke, 1686 Buda visszafoglalása, 1699 karlócai béke. *Topográfia:* Mohács, Kőszeg, Eger, Szigetvár, Habsburg Birodalom, Erdélyi Fejedelemség, Hódoltság, Magyar Királyság (királyi Magyarország),	– A török hadjáratoknak és az ország három részre szakadásának bemutatása térképeken. – A végvári élet felidézése különböző források (képek, irodalmi alkotások és filmek) alapján. – A három részre szakadt ország gazdasági lehetőségeinek és szerepének értelmezése adatok, grafikonok, diagramok alapján. – A török hódoltság hosszú távú hatásainak azonosítása. – A 16-17. századi magyar történelmet megjelenítő fontos kulturális alkotások azonosítása.
A két magyar állam	– A Magyar Királyság a Habsburg Birodalomban: rendi és abszolutista törekvések, konfliktusok. – Az Erdélyi Fejedelemség viszonylagos önállósága és aranykora.		
A török kiűzése és a török kor mérlege	– Magyarország az európai munkamegosztásban. – Háborús békeévek: másfél évszázad hódoltság és az ország pusztulása. – A török kiűzése.		

		Pozsony, Gyulafehérvár, Bécs.	

JAVASOLT TEVÉKENYSÉGEK:

- A mohácsi csata eseményeinek megvitatása különböző interpretációk alapján.
- Politikai portré készítése a korszak kiemelkedő személyiségeiről (pl. Bethlen Gábor, Zrínyi Miklós).
- Államszervezeti ábrák készítése a Magyar Királyságról és az Erdélyi Fejedelemségről.
- Az országrészek és a fontosabb várak, csaták elhelyezése vaktérképen.
- A török kiűzése állomásainak nyomon követése térképen.
- A Habsburg-magyar konfliktusok okainak és eredményeinek vázlatos összegzése.
- Korabeli beszámolók gyűjtése a török kiűzéséről (pl. Bél Mátyás, Schulhof Izsák).

TÉMAKÖR: A felvilágosodás kora

JAVASOLT ÓRASZÁM: 10 óra

ISMERETEK ÉS FEJLESZTÉSI FELADATOK:

RÉSZLETES KÖVETELMÉNYEK			
Témák	**Altémák**	**Fogalmak és adatok/Lexikák**	**Fejlesztési feladatok**
A felvilágosodás	– Tapasztalat és értelem – a felvilágosodás új világképe. – A felvilágosodás államelméletei. – A szabad verseny elmélete.	*Fogalmak:* felvilágosodás, jogegyenlőség, hatalmi ágak megosztása, népfelség, társadalmi szerződés, szabad verseny, alkotmány, alkotmányos monarchia, elnök, miniszterelnök, felelős kormány, cenzus, általános választójog, forradalom, diktatúra, jakobinus, Szent Szövetség. *Személyek:* Nikolausz Kopernikusz, Isaac Newton, Charles Louis Montesquieu, Jean-Jacques Rousseau, Adam Smith, George Washington, Maximilien Robespierre, Bonaparte Napóleon. *Kronológia:* 1689 a Jognyilatkozat, 1776 a Függetlenségi nyilatkozat, 1789 a francia forradalom, 1804–1814/1815 Napóleon	– A középkor és a felvilágosodás világképének összehasonlítása. – A felvilágosodás államelméleteinek összehasonlítása különböző szempontok alapján. – A brit és az amerikai államszervezetet bemutató ábrák értelmezése. – Az Emberi és polgári jogok nyilatkozatában megjelenő felvilágosult elvek azonosítása. – A forradalmi gondolat és a legitimitás eszméjének értelmezése, azonosítása.
A brit alkotmányos monarchia és az amerikai köztársaság működése	– A parlamentáris rendszer: parlament és kormány. – Az elnöki rendszer: kongresszus és elnök.		
A francia forradalom és hatása	– A forradalom kitörése és az Emberi és polgári jogok nyilatkozata. – A jakobinus diktatúra. – Napóleon birodalma: a polgári		

	berendezkedés exportja.	császársága, 1815 a waterlooi csata. *Topográfia:* Nagy-Britannia, Amerikai Egyesült Államok, Párizs, Oroszország, Waterloo.	

JAVASOLT TEVÉKENYSÉGEK:

- Képek és irodalmi idézetek gyűjtése a felvilágosodás világképének bemutatásához.
- Vita a brit és az amerikai államszervezet sajátosságairól.
- Vita rendezése a francia forradalom pozitív és negatív hatásairól.
- Gondolattérkép készítése a francia forradalom okairól.

TÉMAKÖR: Magyarország a 18. században

JAVASOLT ÓRASZÁM: 16 óra

ISMERETEK ÉS FEJLESZTÉSI FELADATOK:

RÉSZLETES KÖVETELMÉNYEK			
Témák	**Altémák**	**Fogalmak és adatok/Lexikák**	**Fejlesztési feladatok**
A Rákóczi-szabadságharc	– Magyarország a Habsburg Birodalomban. – A szabadságharc okai és céljai. – A szabadságharc politikai és katonai fordulópontjai. – A szatmári béke kompromisszuma.	*Fogalmak:* kuruc, labanc, szabadságharc, trónfosztás, amnesztia, felvilágosult abszolutizmus, kettős vámhatár, úrbéri rendelet, Ratio Educationis, türelmi rendelet, nyelvrendelet. *Személyek:* II. Rákóczi Ferenc, Mária Terézia, II. József. *Kronológia:* 1703–1711 a Rákóczi-szabadságharc, 1711 a szatmári béke, 1740–1780 Mária Terézia	– A Rákóczi-szabadságharc céljainak és eredményeinek összevetése. – A szabadságharc katonai történetének felidézése térképek, képek és szöveges források segítségével. – Magyarország újranépesülésének és a folyamat eredményének értelmezése tematikus térképek segítségével. – A felvilágosult abszolutizmus eszmei és politikai hátterének, valamint eredményeinek azonosítása. – Mária Terézia és II. József politikájának összehasonlítása. – II. József személyiségének bemutatása, uralkodásának mérlege, értékelése.
Magyarország újranépesülése és újranépesítése	– A belső vándorlás, a szervezett betelepítés és az öntevékeny betelepülés. – A többnyelvű és többvallású ország. – Gazdaság és életmód.		
A felvilágosult abszolutizmus reformjai	– A Pragmatica Sanctio. – A felvilágosult abszolutizmus céljai. – Mária Terézia: együttműködés és reform.		

	– II. József reformpolitikája és kudarca.	uralkodása, 1780–1790 II. József uralkodása. *Topográfia:* Temesvár, Határőrvidék, Poroszország.	– A 18. századi Magyarország legfőbb kulturális eredményeinek azonosítása.

JAVASOLT TEVÉKENYSÉGEK:

- Összefoglaló készítése a szabadságharc okainak és eredményeinek összehasonlítására.
- Vita Magyarország és a Habsburg-dinasztia kapcsolatáról.
- Képek, térképek, irodalmi szövegek, kuruc nóták gyűjtése a Rákóczi-szabadságharccal kapcsolatban.
- A Rákóczi-szabadságharc nemzetközi kapcsolatainak ábrázolása gondolattérképen.
- A népességmozgások és az egyes népcsoportok nyomon követése térképen.
- Magyarázó ábra készítése a kettős vámhatár működéséről.
- Beszélgetés az állami iskolarendszer létrejöttéről és működéséről a Ratio Educationis részlete alapján.

TÉMAKÖR: Az új eszmék és az iparosodás kora

JAVASOLT ÓRASZÁM: 9 óra

ISMERETEK ÉS FEJLESZTÉSI FELADATOK:

RÉSZLETES KÖVETELMÉNYEK			
Témák	**Altémák**	**Fogalmak és adatok/Lexikák**	**Fejlesztési feladatok**
Liberalizmus, nacionalizmus és konzervativizmus	– Liberalizmus: jogegyenlőség és alkotmányosság. – Nacionalizmus: nemzetépítés és nemzetállam. – Konzervativizmus: szerves reform és a forradalom elutasítása.	*Fogalmak:* liberalizmus, nacionalizmus, nemzetállam, konzervativizmus, reform, ipari forradalom, munkanélküliség, tömegtermelés, szegregáció. *Személyek:* James Watt, Thomas Edison, Henry Ford. *Topográfia:* Manchester, New York.	– A 19. század politikai eszméinek azonosítása szöveges források alapján. – Az iparosodás hullámainak azonosítása és összevetése. – Egy ipari nagyváros életkörülmé-nyeinek jellemzése. – Az ipari forradalmak ökológiai következmé-
Az ipari forradalom hullámai	– Az első hullám: textilipar, bányászat, kohászat. – A közlekedés forradalma. – A második hullám: elektronika és vegyipar. – A gyár és a futószalag. – Az ipari forradalmak társadalmi és környezeti hatásai.		

			nyeinek azonosítása. – A 19. századi demográfiai változások okainak feltárása.

JAVASOLT TEVÉKENYSÉGEK:

- Az egyes politikai eszmék álláspontjai közötti különbségek megbeszélése.
- Grafikonok, adatsorok elemzése az ipari forradalmak társadalmi és demográfiai hatásairól.
- Kiselőadások tartása fontosabb találmányokról.
- Az ipari forradalom társadalmi hatásainak megvitatása.

TÉMAKÖR: A reformkor

JAVASOLT ÓRASZÁM: 15 óra

ISMERETEK ÉS FEJLESZTÉSI FELADATOK:

RÉSZLETES KÖVETELMÉNYEK			
Témák	**Altémák**	**Fogalmak és adatok/Lexikák**	**Fejlesztési feladatok**
A politikai élet színterei	– A Habsburg Birodalom és Magyarország. – A rendi országgyűlés és a megyerendszer. – A reformkori Pest-Buda. – A nyilvánosság megteremtése, politika és kultúra.	*Fogalmak:* alsó- és felsőtábla, érdekegyesítés, <u>közteherviselés</u>, <u>jobbágyfelszabadítás</u>, örökváltság. *Személyek:* József nádor, Klemens Metternich, Wesselényi Miklós, <u>Széchenyi István</u>, Kölcsey Ferenc, <u>Deák Ferenc</u>, <u>Kossuth Lajos</u>, Ganz Ábrahám. *Kronológia:* <u>1830–1848 a reformkor</u>, 1830 a Hitel megjelenése, 1844 törvény a magyar államnyelvről.	– A jobbágykérdés és megoldási javaslatainak értelmezése szövegek és adatok alapján. – A nyelvkérdés és a nemzetté válás bemutatása különböző források segítségével. (Pl. magyar államnyelv, a zsidóság nyelvváltása, Lőv Lipót) – A polgári alkotmányosság programjának bemutatása politikai írások, országgyűlési felszólalások és ábrák alapján. – Széchenyi és Kossuth társadalmi hátterének, egyéniségének, álláspontjának és eredményeinek összevetése. – A nemzeti kultúra és a kor politikai törekvései közötti
A reformkor fő kérdései	– A magyar nyelv ügye és a nemzetté válás. – A jobbágykérdés: örökváltság, kárpótlás. – A polgári alkotmányosság kérdése. – Széchenyi és Kossuth		

	programja és vitája.	*Topográfia*: Pest-Buda.	kapcsolatok azonosítása példák alapján. – A reformkor legfőbb kulturális eredményeinek, alkotásainak azonosítása különböző típusú források alapján.

JAVASOLT TEVÉKENYSÉGEK:

- Ábrák készítése a rendi államszervezet működéséről.
- Kiselőadások, prezentációk készítése a reformkor jelentősebb alkotásairól.
- Táblázatos összefoglaló készítése a reformellenzék, a konzervatívok és az udvar álláspontjáról a főbb vitakérdésekben.
- A reformkor legfontosabb kérdéseinek, jellemzőinek azonosítása szépirodalmi művekben és más szöveges forrásokban.

TÉMAKÖR: A forradalom és a szabadságharc

JAVASOLT ÓRASZÁM: 11 óra

ISMERETEK ÉS FEJLESZTÉSI FELADATOK:

RÉSZLETES KÖVETELMÉNYEK			
Témák	**Altémák**	**Fogalmak és adatok/Lexikák**	**Fejlesztési feladatok**
A forradalom céljai és eredményei	– Az európai forradalmi hullám és március 15. – Az első magyar polgári alkotmány: az áprilisi törvények. – A Batthyány-kormány tevékenysége.	*Fogalmak:* márciusi ifjak, sajtószabadság, cenzúra, áprilisi törvények, népképviseleti országgyűlés, politikai nemzet, nemzetiség, honvédség, Függetlenségi nyilatkozat. *Személyek:* Petőfi Sándor, Batthyány Lajos, Görgei Artúr, Bem József, Klapka György, Ferenc József, Julius Haynau. *Kronológia:* 1848. március 15. a pesti forradalom,	– A reformkori elképzeléseknek, a forradalom követeléseinek és az áprilisi törvényeknek az összehasonlítása. – A forradalom eseményeinek felidézése források segítségével. – A szabadságharc néhány döntő csatájának bemutatása térképek, beszámolók alapján.
A szabadságharc főbb eseményei és	– Harc a dinasztiával és a vele szövetkező nemzetiségekkel.		

kiemelkedő szereplői	– A tavaszi hadjárat. – A Függetlenségi nyilatkozat, kísérlet az önálló állam megteremtésére. – A szabadságharc leverése és a megtorlás.	1848. április 11. az áprilisi törvények, 1848. szeptember 29. a pákozdi csata, 1849. április–május a tavaszi hadjárat, 1849. április 14. a Függetlenségi nyilatkozat, 1849. május 21. Buda visszavétele, 1849. augusztus 13. a világosi fegyverletétel, 1849. október 6. az aradi vértanúk és Batthyány kivégzése. *Topográfia:* Pákozd, Debrecen, Isaszeg, Világos, Komárom, Arad.	– A szabadságharc néhány kiemelkedő szereplőjének, illetve vértanújának bemutatása. – A nemzetiségek és a kisebbségek részvételének (pl. németek, szlávok, és zsidók) bemutatása a szabadságharcban és az azt követő megtorlás során. – A forradalom és a szabadságharc eredményeinek értékelése. – A magyar forradalom és szabadságharc elhelyezése az európai környezetben.

JAVASOLT TEVÉKENYSÉGEK:

- A szabadságharc főbb eseményeinek elhelyezése vaktérképen.
- Vita a szabadságharc vereségének okairól.
- Kisesszé készítése a forradalom és szabadságharc valamely vitatott kérdéséről.
- A forradalom és szabadságharc eseményeit megörökítő művészeti alkotások (képek, irodalmi szövegek, filmek) gyűjtése és értelmezése.
- Mikrotörténeti kutatás: konfliktusos élethelyzetek és életutak bemutatása a szabadságharc nemzetiségi vagy zsidó származású résztvevői köréből.

11–12. évfolyam

A tanuló történelmi ismereteinek gyarapodása, információszerzési és forrásfeldolgozási kompetenciájának, valamint gondolkodási és érvelő készségeinek fejlődése lehetővé teszi, hogy a technikumi utolsó évfolyamaira birtokába kerüljön azoknak az általános kompetenciáknak, amelyek hozzájárulnak a társadalmi életben való hatékony tájékozódásához és részvételéhez.

Az utolsó két év az érettségire való felkészülés időszaka. A különböző témakörök, összefüggések, jelenségek összefoglaló áttekintése külön időkeretet igényel – ez a kerettanterv ajánlása szerint 22 óra –, amit a helyi tantervek a vizsgakövetelmények figyelembevételével szabályozhatnak.

Az utolsó két év témakörei a 19. század közepétől a 21. század elejéig terjedő időszakot ölelik fel. Feldolgozásuk során kiemelt szempont, hogy ez az időszak már közvetlen hatást gyakorol a jelen társadalmi, gazdasági és politikai viszonyaira, ezért különösképpen alkalmas a problémaközpontú megközelítésre. Az egyes témakörök, témák a korábbiaknál összetettebb feldolgozásra, komplexebb fejlesztésre adnak lehetőséget.

A technikumi történelemtanulás inspirációt nyújt arra, hogy a tanuló felnőttként, a technikumi befejezése után is érdeklődjék a történelem, illetve közéleti kérdések iránt, valamint hozzájárul ahhoz, hogy a tanuló az iskolából kikerülve hazáját szerető, demokratikus gondolkodású, kisebb-nagyobb közösségeiért felelősséget vállaló polgárrá; a társadalom tevékeny és autonóm tagjává váljék.

FEJLESZTÉSI TERÜLETEKHEZ KAPCSOLÓDÓ TANULÁSI EREDMÉNYEK (ÁLTALÁNOS KÖVETELMÉNYEK)

TÖRTÉNELMI ISMERETEK

A nevelési-oktatási szakasz végére a tanuló:

- ismeri és értékeli a magyar nemzetnek a polgári átalakulás és nemzeti függetlenség elérésére tett erőfeszítéseit az 1848–1849-es forradalmat és szabadságharcot követő időszakban; a kor kiemelkedő magyar politikusait és azok nézeteit, véleményt tud formálni a kiegyezésről;
- fel tudja idézni az első világháború előzményeit, a háború jellemzőit és fontosabb fordulópontjait, értékeli a háborúkat lezáró békék tartalmát, és felismeri a háborúnak a 20. század egészére gyakorolt hatását;
- bemutatja az első világháború magyar vonatkozásait, a háborús vereség következményeit; példákat tud hozni a háborús helytállásra;
- képes felidézni azokat az okokat és körülményeket, amelyek a történelmi Magyarország felbomlásához vezettek;
- tisztában van a trianoni békediktátum tartalmával és következményeivel, be tudja mutatni az ország talpra állását, a Horthy-korszak politikai, gazdasági, társadalmi és kulturális viszonyait, felismeri a magyar külpolitika mozgásterének korlátozottságát;
- össze tudja hasonlítani a nemzetiszocialista és a kommunista ideológiát és diktatúrát, példák segítségével bemutatja a rendszerek embertelenségét és a velük szembeni ellenállás formáit;
- képes felidézni a második világháború okait, a háború jellemzőit és fontosabb fordulópontjait, ismeri a holokausztot és a hozzávezető vezető okokat;
- bemutatja Magyarország revíziós lépéseit, a háborús részvételét, az ország német megszállását, a magyar zsidóság tragédiáját, a szovjet megszállást, a polgári lakosság szenvedését, a hadifoglyok embertelen sorsát;
- össze tudja hasonlítani a nyugati demokratikus világ és a kommunista szovjet blokk politikai és társadalmi berendezkedését, képes jellemezni a hidegháború időszakát, bemutatni a gyarmati rendszer felbomlását és az európai kommunista rendszerek összeomlását;
- bemutatja a kommunista diktatúra magyarországi kiépítését, működését és változatait, az 1956-os forradalom és szabadságharc okait, eseményeit, és hőseit, összefüggéseiben szemléli a rendszerváltoztatás folyamatát, felismerve annak történelmi jelentőségét;
- bemutatja a gyarmati rendszer felbomlásának következményeit, India, Kína és a közel-keleti régió helyzetét és jelentőségét;
- ismeri és reálisan látja a többpólusú világ jellemzőit napjainkban, elhelyezi Magyarországot a globális világ folyamataiban;
- bemutatja a határon túli magyarság helyzetét, a megmaradásért való küzdelmét Trianontól napjainkig;

- ismeri a magyar cigányság történetének főbb állomásait, bemutatja jelenkori helyzetét;
- ismeri a magyarság, illetve a Kárpát-medence népei együttélésének jellemzőit, példákat hoz a magyar nemzet és a közép-európai régió népeinek kapcsolatára, különös tekintettel a visegrádi együttműködésére;
- ismeri hazája államszervezetét, választási rendszerét.
-

A 11. évfolyamon a történelem tantárgy óraszáma: 108 óra.

A témakörök áttekintő táblázata:

A nemzetállamok születése és a szocialista eszmék megjelenése	**6**
A dualizmus kori Magyarország	**15**
A nagy háború	**14**
Az átalakulás évei	**13**
A két világháború között	**8**
A Horthy-korszak	**12**
A második világháború	**18**
A két világrendszer szembenállása	**6**
össz	**92**
összef	**8**
témazáró	**8**

TÉMAKÖR: A nemzetállamok születése és a szocialista eszmék megjelenése

JAVASOLT ÓRASZÁM: 6 óra

ISMERETEK ÉS FEJLESZTÉSI FELADATOK:

RÉSZLETES KÖVETELMÉNYEK			
Témák	**Altémák**	**Fogalmak és adatok/Lexikák**	**Fejlesztési feladatok**
A szocializmus és a munkásmozgalom	– Szocializmus: társadalmi egyenlőség és tulajdonviszonyok. – A Kommunista kiáltvány. – Szakszervezetek és munkáspártok. – Szociáldemokrácia és kommunizmus. – Kereszténységszocializmus.	*Fogalmak:* polgárháború, polgári állam, szakszervezet, társadalombiztosítás, monopólium, szocializmus, szociáldemokrácia, kommunizmus, kereszténységszocializmus,	– A nemzetállam fogalmának értelmezése politikai, gazdasági és kulturális szempontokból. – A polgári állam feladatköreinek és eredményeinek azonosítása.

A polgári nemzetállam megteremtése (Németország, Amerikai Egyesült Államok, Japán)	– A nemzeti egység megteremtése (politika, gazdaság, kultúra). – Alkotmányosság és választójog. – Jogegyenlőség és emancipációs törekvések. – A polgári állam kiépítése.	proletárdiktatúra, osztályharc, cionizmus, emancipáció. *Személyek:* Abraham Lincoln, Otto von Bismarck, Karl Marx. *Kronológia:* 1861–1865 az amerikai polgárháború, 1868 a Meidzsi-restauráció, 1871 Németország egyesítése. *Topográfia:* Németország, Japán.	– A kommunista, a szociáldemokrata és a keresztényszociál is eszmék azonosítása és összehasonlítása.

JAVASOLT TEVÉKENYSÉGEK:

- Egyetemes és magyar történeti példák gyűjtése a polgári állam feladatköreiről és társadalmi hatásairól.
- Táblázat készítése a szociáldemokrácia és a kommunizmus céljainak, módszereinek, lehetőségeinek összevetéséről.
- Vita a szocialista eszmékről, és hatásukról a korabeli közéletre.
- Az egységes Olaszország és a Német Császárság kialakulásának, valamint az Egyesült Államok terjeszkedése főbb mozzanatainak követése a térképen.

TÉMAKÖR: A dualizmus kora

JAVASOLT ÓRASZÁM: 15 óra

ISMERETEK ÉS FEJLESZTÉSI FELADATOK:

RÉSZLETES KÖVETELMÉNYEK			
Témák	**Altémák**	**Fogalmak és adatok/Lexikák**	**Fejlesztési feladatok**
A kiegyezés és a dualizmus rendszere	– A kiegyezés és okai. – A közös ügyek rendszere. – A magyar államszervezet. – A pártrendszer, a választójog és a véderőviták.	*Fogalmak:* emigráció, passzív ellenállás, kiegyezés, közös ügyek, közjogi kérdés, húsvéti cikk, dualizmus, nyílt és titkos szavazás, Szabadelvű Párt,	– A kiegyezés értékelése egykorú szempontok szerint, illetve másfél évszázados történelmi távlat nézőpontjából.

A nemzeti és nemzetiségi kérdés, a cigányság helyzete	– A politikai nemzet koncepciója. – A horvát-magyar kiegyezés és a nemzetiségi törvény. – Asszimiláció és anyanyelvhasználat. – Autonómiatörekvések és irredenta mozgalmak. – Zsidó emancipáció, a zsidóság részvétele a modernizációban, polgárosodás és a középosztály kérdése. – Cigányok/romák a dualizmus kori Magyarországon.	Függetlenségi Párt, Magyarországi Szociáldemokrata Párt, népességrobbanás, urbanizáció, kivándorlás, dzsentri, népoktatás, Millennium, asszimiláció, autonómia. Személyek: Andrássy Gyula, Eötvös József, Baross Gábor, Tisza Kálmán, Wekerle Sándor, Tisza István, Semmelweis Ignác, Weiss Manfréd. *Kronológia:* 1848/1867–1916 Ferenc József uralkodása, 1867 a kiegyezés, 1868 a horvát-magyar kiegyezés, a nemzetiségi törvény, a népiskolai törvény, 1873 Budapest egyesítése, 1896 a Millennium. *Topográfia:* Budapest, Osztrák-Magyar Monarchia, Fiume.	– A dualizmus államszervezetét bemutató ábra értelmezése. – A dualizmus kora kiemelkedő szereplői életútjának áttekintése, értékelése. – A dualizmus kori nemzetiségi kérdés elemzése szöveges források, adatsorok és etnikai térképek segítségével. – A dualizmus kori társadalmi és gazdasági változások elemzése, értékelése adatsorok, szöveges és képi források segítségével. – A dualizmus legkiemelkedőbb gazdasági és kulturális teljesítményeinek azonosítása különböző forrásokban. – A zsidók és németek szerepe a polgárosodásban.
Az ipari forradalom Magyarországon	– A gazdasági kiegyezés. – A vasútépítés. – Állami gazdaságpolitika. – Mezőgazdaság és élelmiszeripar. – Modernizálódó ipar.		
Társadalom és életmód a dualizmus korában	– Demográfiai robbanás és urbanizáció. – Kivándorlás Európából és Magyarországról. – A földkérdés és a vidék. – A nagyvárosi életforma: Budapest a világváros. – Oktatás és kultúra. – Életmód és szórakozás.		

JAVASOLT TEVÉKENYSÉGEK:

- Vita Magyarország és a Habsburg-dinasztia dualizmus kori kapcsolatáról.
- Folyamatábra, készítése a dualizmus kori pártviszonyokról.
- A dualizmus kori nemzetiségi törekvések és ideológiai hátterük táblázatos összefoglalása.
- A Nemzeti Sírkert felkeresése (a 19. század szereplőihez kapcsolódó sírok, mauzóleumok közös megtekintése).

- A korszakkal kapcsolatos emlékművek, emlékhelyek fölkeresése a lakóhelyen és környékén.
- Kiselőadás / tabló készítése a dualizmus korának kiemelkedő beruházásairól.
- Programajánló összeállítása egy a millennium korában Budapestre látogató turista számára.
- Tisza István lexikon szócikk készítése kormánypárti, illetve függetlenségi és szociáldemokrata szemszögből.
- Ellenzéki és kormánypárti választási plakát készítése az 1905-ös választásokra.

TÉMAKÖR: A nagy háború

JAVASOLT ÓRASZÁM: 14 óra

ISMERETEK ÉS FEJLESZTÉSI FELADATOK:

RÉSZLETES KÖVETELMÉNYEK			
Témák	**Altémák**	**Fogalmak és adatok/Lexikák**	**Fejlesztési feladatok**
Az első világháború előzményei	– A gyarmatosítás okai és céljai. – Az imperializmus – a terjeszkedő tőke. – Nagyhatalmi érdekek és konfliktusok. – Az Osztrák-Magyar Monarchia helyzete – balkáni konfliktusok.	*Fogalmak:* villámháború, front, állóháború, hátország, antant, központi hatalmak, hadigazdaság, hadifogság. *Személyek:* II. Vilmos, II. Miklós, IV. Károly. *Kronológia:* 1914. június 28. a szarajevói merénylet, 1914–1918 az első világháború. *Topográfia:* Brit Birodalom, Szarajevó, Doberdó, Románia, Szerbia, Olaszország.	– A gyarmati terjeszkedést, valamint az első világháború előtti feszültségeket bemutató ábrák, térképek és adatsorok elemzése, értelmezése. – Az első világháború frontjainak azonosítása, bemutatása térképeken. – Az első világháború jellegzetességeinek azonosítása ábrákon, adatsorokon, képi és szöveges forrásokban. – A front és a hátország körülményei, valamint a háború okozta szenvedések felidézése korabeli beszámolók, emlékiratok, naplók alapján. – A háború kimenetelének értékelése a két hatalmi tömb erőviszonyainak és lehetőségeinek tükrében. – A nagy háború világpolitikára gyakorolt hosszú távú következményeinek felismerése.
Az első világháború	– A világháború kitörése. – A hadviselő felek és a frontok. – Oroszország és a központi hatalmak összeomlása.		
Az első világháború jellemzői és hatása	– Az állóháború és az anyagcsata. – A hadigazdaság és a háborús propaganda. – A hagyományos világrend felbomlása. – A nők helyzetének megváltozása.		
Magyarország a világháborúban	– Magyar frontok, nagy csaták. – Az antant ígéretei a Monarchia nemzetiségeinek. – Magyar hősök a világháborúban.		

	– A hátország. – A magyar hadifoglyok sorsa.		

JAVASOLT TEVÉKENYSÉGEK:

- A háború előzményeinek összesítése, a döntési alternatívák bemutatása saját szerkesztésű ábrán.
- Példák gyűjtése a magyar katonák első világháborús hősi helytállásáról.
- Első világháborút bemutató múzeumok meglátogatása (pl. Hadtörténeti Múzeum, "Új világ született" c. kiállítás).
- A lakóhelyen található első világháborús hősi emlékmű, katonasírok felkeresése, egy-egy hős életének feltárása.
- Képek gyűjtése és elemzése a háború új jellegzetességeiről (fegyverek, intézmények, jelenségek).
- Különböző internetes háborús témájú szövegek, propagandaképek, plakátok, karikatúrák gyűjtése és elemzése.
- Családi történetek, fényképek gyűjtése feldolgozása, bemutatása az első világháborúból.

TÉMAKÖR: Az átalakulás évei

JAVASOLT ÓRASZÁM: 13 óra

ISMERETEK ÉS FEJLESZTÉSI FELADATOK:

RÉSZLETES KÖVETELMÉNYEK			
Témák	**Altémák**	**Fogalmak és adatok/Lexikák**	**Fejlesztési feladatok**
Szocialista és nemzeti törekvések: a birodalmak bomlása	– A történelmi monarchiák bukása (Oroszország, Németország, Oszmán Birodalom). – Forradalom és kommunista hatalomátvétel Oroszországban. – Az újraszülető Lengyelország. – Az olasz fasizmus.	*Fogalmak:* bolsevik, szovjet, örmény népirtás, egypártrendszer, Kommunisták Magyarországi Pártja (KMP), tanácsköztársaság, vörösterror, Lenin-fiúk, ellenforradalom, fehér különítményes megtorlások, "vörös térkép," kisantant, jóvátétel, Népszövetség, kisebbségvédelem, revízió, Rongyos Gárda.	– Közép-Európa első világháború előtti és utáni térképének összehasonlítása, a területi változások azonosítása és indoklása. – A bolsevik hatalomátvétel és a lenini proletárdiktatúra működésének bemutatása és értékelése források alapján. – Magyarország megszállásának áttekintése térképek, szöveges források segítségével. – A Károlyi-időszak kormányzati
Az Osztrák-Magyar Monarchia és a történelmi Magyarország szétesése	– A Monarchia és a történelmi Magyarország bomlása. – A forradalmi átalakulás kísérlete és kudarca. – Cseh és román támadás, a fegyveres ellenállás kérdése.		

A tanácsköztársaság és az ellenforradalom	– A kommunista hatalomátvétel. – A proletárdiktatúra és a vörösterror. – Az északi hadjárat és a tanácsköztársaság veresége. – Az ellenforradalom győzelme.	*Személyek:* Kemal Atatürk, Vlagyimir I. Lenin, Woodrow Wilson, Georges Clemenceau, Benito Mussolini, Károlyi Mihály, Kun Béla, Horthy Miklós, Apponyi Albert. *Kronológia:* 1917 a bolsevik hatalomátvétel, 1918. október 31. forradalom Magyarországon, 1919. március – augusztus. a tanácsköztársaság, 1920. június 4. a trianoni békediktátum. *Topográfia:* Kárpátalja, Felvidék, Délvidék, Burgenland, Csehszlovákia, Jugoszlávia, Ausztria, trianoni Magyarország.	tevékenységének értékelése. – A magyarországi proletárdiktatúra működésének elemzése források alapján. – Az első világháborút követő területi és etnikai változások áttekintése térképen. – A trianoni békediktátum okainak feltárása. – A trianoni békediktátum értékelése a győztes hatalmak közép-európai politikájának tükrében. – A trianoni békediktátum területi, népességi, gazdasági és katonai következményeinek bemutatása szöveges és képi források, ábrák és adatsorok segítségével. – A trianoni határok végigkövetése, a határmegvonás konkrét okainak feltárása. – A vesztes hatalmak területi veszteségeinek összehasonlítása.
A Párizs környéki békék	– A nagyhatalmi érdekek érvényesítése: az új világrend kialakítása. – Az önrendelkezés elve és a hatalmi érdekek gyakorlata. – Jóvátétel, hadsereg-korlátozás, határváltozások. – A szétszabdalt közép-európai régió.		
A trianoni békediktátum	– A magyar ügy a békekonferencián. – A magyar delegáció érvei. – Az ezeréves Magyarország felosztása, a döntés tartalmi elemei. – Az önrendelkezési elv megsértése – A békediktátum etnikai és gazdasági következményei. – Az ellenállás példái: székely hadosztály, Balassagyarmat, Sopron.		

JAVASOLT TEVÉKENYSÉGEK:

- Kiselőadás / prezentáció készítése a korszak meghatározó személyiségeiről.
- Példák gyűjtése az 1919-es rendezetlen politikai viszonyok bemutatására (pl. vörösterror, román megszállás, különítmények, Rongyos Gárda).
- Bizonyítékok és adatok gyűjtése az elcsatolt területeknek az ezeréves magyar kultúrában betöltött jelentős szerepéről (pl. történelmi személyiségek, művészek, tudósok, épületek, művészeti alkotások, intézmények).

- Különböző internetes revíziós témájú szövegek, képek, plakátok, dalok gyűjtése és vizsgálata, elemzése.
- A várpalotai Trianon Múzeum meglátogatása.

TÉMAKÖR: A két világháború között

JAVASOLT ÓRASZÁM: 8 óra

ISMERETEK ÉS FEJLESZTÉSI FELADATOK:

RÉSZLETES KÖVETELMÉNYEK			
Témák	**Altémák**	**Fogalmak és adatok/Lexikák**	**Fejlesztési feladatok**
A kommunista Szovjetunió	– A totális diktatúra és a pártállam kiépítése. – A tervgazdaság és a kollektivizálás. – A terror eszközei és áldozatai.	*Fogalmak:* totális állam, többpártrendszer, egypártrendszer, személyi kultusz, koncepciós per, GULAG, holodomor, államosítás, kollektivizálás, kulák, tervgazdaság, piacgazdaság, New Deal, fasizmus, nemzetiszocializmus, fajelmélet, antiszemitizmus, Führer, SS, Anschluss. *Személyek:* Joszif V. Sztálin, Adolf Hitler. *Kronológia:* 1922 a Szovjetunió létrejötte, 1929 a gazdasági világválság kezdete, 1933 a náci hatalomátvétel, 1938 az Anschluss, a müncheni konferencia. *Topográfia:* Szovjetunió, Kolima-vidék, Leningrád (Szentpétervár), Moszkva, Berlin.	– A sztálini Szovjetunió működésének bemutatása és értelmezése szöveges, képi források, adatsorok, ábrák segítségével. – A világgazdasági válság és a rá adott válaszok bemutatása. – A nemzetiszocialista Németország működésének bemutatása és értelmezése szöveges, képi források, adatsorok és ábrák segítségével. – A totális diktatúrák ideológiáinak és működésének összehasonlítása, érvelés a totális diktatúrák ellen.
A Nyugat és a gazdasági világválság	– A tőzsde, a hitelezés és a világkereskedelem összeomlása. – A munkanélküliség. – Állami beavatkozás a gazdaságba.		
A nemzetiszocialista Németország	– A nemzetiszocialista ideológia és mozgalom. – A totális állam kiépítése. – A terror eszközei. – Terjeszkedés a háború előtt.		

JAVASOLT TEVÉKENYSÉGEK:

- Visszaemlékezések, források gyűjtése és prezentáció készítése a sztálini terror megnyilvánulásairól (pl. GULAG, holodomor, koncepciós perek).
- Különböző képi és szöveges források gyűjtése a sztálini diktatúra hétköznapjairól.
- Folyamatábra készítése a világgazdasági válság kirobbanásáról és kezeléséről, a folyamatábra szemléltetése az Amerikai Egyesült Államok példáján.
- Prezentáció készítése a náci terror megnyilvánulásairól (pl. kristályéjszaka, GESTAPO, koncentrációs táborok stb.).
- Statisztikai táblázatok, grafikonok, diagramok gyűjtése és tanulmányozása (pl. a német választások eredményei 1928-1933 között; a munkanélküliség alakulása az Egyesült Államokban 1929-1937 között).
- A korszakkal kapcsolatos dokumentum- és játékfilmek/filmrészletek megtekintése és értelmezése.
-

TÉMAKÖR: A Horthy-korszak

JAVASOLT ÓRASZÁM: 12 óra

ISMERETEK ÉS FEJLESZTÉSI FELADATOK:

RÉSZLETES KÖVETELMÉNYEK			
Témák	**Altémák**	**Fogalmak és adatok/Lexikák**	**Fejlesztési feladatok**
Talpra állás Trianon után	– A király nélküli alkotmányos királyság. – A korlátozott parlamentarizmus rendszere a konszolidáció szolgálatában. – A gazdaság szerkezetváltása az 1920-as években. – A klebelsbergi oktatás- és kultúrpolitika eredményei.	*Fogalmak:* kormányzó, Egységes Párt, numerus clausus, pengő, Magyar Nemzeti Bank, Szent István-i államesze me, magyar népi mozgalom, nyilasok. *Személyek:* Bethlen István, Teleki Pál, Klebelsberg Kunó, Gömbös Gyula, Weiss Manfréd, Szent-Györgyi Albert. *Kronológia:* 1920–1944 a Horthy-rendszer, 1921–31	– A magyarországi korlátozott parlamentarizmus rendszerének értékelése. – A korabeli politikai berendezkedés összehasonlítása más (közép-) európai országokéval. – A bethleni gazdasági konszolidáció folyamatának és eredményeinek áttekintése képek, ábrák és adatsorok alapján. – A magyarországi politikai irányzatok azonosítása szöveges források alapján.
A 1930-as évek Magyarországa	– A válság és hatása. – A belpolitika irányváltásai. – Életmód és társadalom. – A földkérdés. – Tudomány és művészet a két világháború között. – A külpolitika irányai és lehetőségei – a		

	revízió első eredményei.	Bethlen miniszterelnöksége, 1938 az első bécsi döntés, 1939 Kárpátalja visszacsatolása.	– Szöveges források olvasása és értelmezése a Horthy-korszak főbb társadalmi kérdéseiről (pl. oktatás, társadalmi mobilitás, antiszemitizmus, földkérdés). – A magyar külpolitika céljainak, lehetőségeinek és a revízió eredményeinek értékelése, elemzése térkép és statisztikai adatok alapján.

JAVASOLT TEVÉKENYSÉGEK:

- Kiselőadás / prezentáció készítése a korszak kiemelkedő szereplőiről (pl. Horthy, Bethlen, Teleki).
- Kormánypárti és ellenzéki választási plakát készítése egy-egy fontos témakörben.
- A Horthy-korszak gazdasági fejlődéséről tanúskodó képek gyűjtése és bemutatása (pl. Csepeli Szabadkikötő, villamosított vasútvonal stb.).
- Folyamatábra készítése a Horthy-korszak pártviszonyairól, korlátozott parlamentáris rendszeréről.

TÉMAKÖR: A második világháború

JAVASOLT ÓRASZÁM: 18 óra

ISMERETEK ÉS FEJLESZTÉSI FELADATOK:

RÉSZLETES KÖVETELMÉNYEK			
Témák	**Altémák**	**Fogalmak és adatok/Lexikák**	**Fejlesztési feladatok**
A tengelyhatalmak sikerei	– Közép-Európa felosztása (Molotov-Ribbentrop paktum): német és szovjet megszállás. – Nyugat-Európa lerohanása. – Német támadás a Szovjetunió ellen.	*Fogalmak:* Molotov–Ribbentrop-paktum, tengelyhatalmak, szövetségesek, totális háború, kiugrási kísérlet, zsidótörvények, munkaszolgálat, gettó, deportálás,	– A tengelyhatalmak 1939 előtti terjeszkedésének végigkövetése és értelmezése térkép alapján. – A második világháború főbb eseményeinek azonosítása térképeken.

	– Japán támadás az Egyesült Államok ellen.	koncentrációs tábor, haláltábor, népirtás, holokauszt, partizán, Vörös Hadsereg, jaltai konferencia, háborús bűn, malenkij robot. *Személyek:* Franklin D. Roosevelt, Winston Churchill, Charles de Gaulle, Bárdossy László, Kállay Miklós, Bajcsy-Zsilinszky Endre, Edmund Veesenmayer, Szálasi Ferenc, Raoul Wallenberg, Salkaházi Sára, Apor Vilmos, Sztehlo Gábor, Richter Gedeon. *Kronológia:* 1938 az első zsidótörvény, 1939 a második zsidótörvény, 1939–45 a második világháború, 1939. szeptember 1. Lengyelország lerohanása, 1940 a második bécsi döntés, 1941. április Jugoszlávia megtámadása, 1941. június 22. a Szovjetunió megtámadása; 1941. június 27. Magyarország deklarálja a hadiállapot beálltát, 1941. december 7. Pearl Harbor bombázása, 1941 a	– A második világháború jellegzetességeinek bemutatása ábrák, adatsorok, képi és szöveges források alapján. – A magyar területi revízió megvalósulásának bemutatása térképek, képek, szöveges források és adatsorok alapján. – A magyar háborús szerepvállalás legfontosabb eseményeinek és az ország veszteségeinek bemutatása térképeken, képi és szöveges források segítségével (pl. Don-kanyar, Árpád-vonal, tordai ütközet, Budapest ostroma). – A magyar szellemi és kulturális élet II. világháború idején bekövetkező veszteségeinek (híres magyar tudósok, művészek származásuk vagy politikai nézeteik miatti emigrációja) értékelése. – A holokauszt folyamatának áttekintése képi források és szöveges visszaemlékezések feldolgozásával. – A nyilas terror áttekintése források alapján. – A tömeges deportálások és a szovjet megszállás jellemzőinek és következményeinek áttekintése képi és
A szövetségesek győzelme	– A keleti és a nyugati front. – A csendes-óceáni hadszíntér.		
Magyarország a második világháborúban: mozgástér és kényszerpálya	– A területi revízió lépései. – A fegyveres semlegesség. – A Szovjetunió elleni háború. – A Don-kanyar. – A német megszállás és következményei.		
A holokauszt	– Az „Endlösung” programja, a Wannsee-i konferencia. – Koncentrációs és megsemmisítő táborok. – Deportálások, kísérlet a zsidóság és a cigányság megsemmisítésére Európában. – A magyarországi zsidótörvények. – A magyar holokauszt. – Felelősség és embermentés.		
A második világháború jellemzői	– A villámháború és következményei. – Háborús bűnök és a polgári lakosság elleni terror. – Az ellenállás formái. – A háború utáni számonkérések és a nürnbergi per.		
Az ország pusztulása, deportálások a GULAG-ra	– A kiugrási kísérlet és a nyilas uralom. – A magyarországi hadszíntér, Budapest ostroma.		

	– Megszabadulás és szovjet megszállás. – Az ország kifosztása, szovjet deportálások és tömeges erőszak. – A határon túli magyarok jogfosztása, megtorlások (délvidéki vérengzés, kárpátaljai deportálás, felvidéki jogfosztás).	harmadik zsidótörvény, 1943. január vereség a Donnál, 1943. február a sztálingrádi csata vége, 1944. március 19. Magyarország német megszállása, 1944. június 6. partraszállás Normandiában, 1944. október 15. a kiugrási kísérlet, 1945. április a háború vége Magyarországon, 1945. május 9. az európai háború vége, 1945. augusztus 6. atomtámadás Hirosima ellen. *Topográfia:* Sztálingrád, Normandia, Pearl Harbor, Hirosima, Észak-Erdély, Don-kanyar, Kamenyec Podolszk Árpád-vonal, Auschwitz, Újvidék, Drezda, Szolyva.	szöveges források segítségével. – A határon kívül rekedt magyarság második világháború végi tragédiáinak bemutatása különböző források alapján. – Magyarország világháborúbeli sorsának, szerepének és mozgásterének bemutatása, valamint összehasonlítása más közép-európai országokéval.

JAVASOLT TEVÉKENYSÉGEK:

- A nagyhatalmak (Németország, Szovjetunió, Nagy-Britannia, Franciaország) világháború kitörésében játszott szerepének megvitatása.
- Beszámoló készítése az európai és/vagy csendes-óceáni hadszínterek egyik jelentős csatájáról.
- A korszakkal kapcsolatos filmek / filmrészletek megtekintése és értelmezése.
- A magyar honvédség háborús részvétele főbb helyszíneinek nyomon követése térképen.
- Családi történetek, fényképek, tárgyak gyűjtése feldolgozása, bemutatása a második világháborúból.
- Híres magyar tudósok, művészek életművének bemutatása, akik származásuk vagy politikai nézeteik miatt emigrációba kényszerültek.
- Kiselőadás készítése a budapesti gettó életéről visszaemlékezések alapján.
- Második világháborús emlékművek, emlékhelyek, sírok felkeresése a lakóhelyen és környékén.

- A Holokauszt Emlékközpont meglátogatása.
- A felelősség és embermentés kérdéseinek megbeszélése.
- A Malenkij Robot Múzeum meglátogatása.
- Beszámoló készítése a határon túli magyarság körében folytatott etnikai tisztogatásokról források alapján.
-

TÉMAKÖR: A két világrendszer szembenállása

JAVASOLT ÓRASZÁM: 6 óra

ISMERETEK ÉS FEJLESZTÉSI FELADATOK:

RÉSZLETES KÖVETELMÉNYEK			
Témák	**Altémák**	**Fogalmak és adatok/Lexikák**	**Fejlesztési feladatok**
A kétpólusú világ kialakulása	– Az ENSZ megalapítása. – A párizsi béke. – Kitelepítések és lakosságcserék a háború után. – A szovjet-amerikai szembenállás és a két érdekszféra kialakulása. – A két világrend jellemzői. – A két Németország.	*Fogalmak:* Egyesült Nemzetek Szervezete (ENSZ), kitelepítés, hidegháború, vasfüggöny, szuperhatalom, Kölcsönös Gazdasági Segítség Tanácsa (KGST), Észak-atlanti Szerződés Szervezete (NATO), Varsói Szerződés, kétpólusú világ, a berlini fal. *Személyek:* Kliment J. Vorosilov, Harry S. Truman, Nyikita Sz. Hruscsov, John F. Kennedy, Mahátma Gandhi, Mao Ce-tung. *Kronológia:* 1945 az ENSZ létrejötte, 1947 a párizsi béke, a hidegháború kezdete, India függetlenné válása, 1948 Izrael Állam megalapítása, 1949 az NSZK és az NDK megalakulása, kommunista fordulat Kínában, 1955 a Varsói Szerződés létrehozása.	– A második világháború után kialakult világrend áttekintése. – A gyarmati rendszer felbomlása főbb állomásainak felidézése. – A két német állam létrejötte folyamatának és következményeinek bemutatása. – Az arab-izraeli konfliktus főbb okainak és jellemzőinek feltárása. – A nyugati és a keleti blokk gazdasági, társadalmi és politikai rendszerének összehasonlítása.
A hidegháború	– A szuperhatalmak versengése: fegyverkezés, űrprogram, propaganda. – A szembenállás és enyhülés hullámai. – Hidegháborús konfliktusok (Korea, Szuez, Kuba, Vietnam, Afganisztán).		
A gyarmatok felszabadulása	– India függetlenné válása. – Kommunista fordulat Kínában. – A gyarmatbirodalmak felbomlása.		

	– Izrael megalapítása.	*Topográfia:* Berlin, Németországi Szövetségi Köztársaság (NSZK), Német Demokratikus Köztársaság (NDK), Közel-Kelet, Izrael Észak- és Dél-Korea, Vietnam, Kuba, Afganisztán.	

JAVASOLT TEVÉKENYSÉGEK:

- Beszélgetés a kollektív bűnösség elvéről.
- A kitelepítések irányainak és létszámának grafikus ábrázolása.
- Információk gyűjtése a főbb hidegháborús konfliktusokról (Korea, Szuez, Kuba, Vietnam).
- Beszámoló készítése a Mao Ce-tung-i diktatúra jellemzőiről (pl. „nagy ugrás", kulturális forradalom).
- Képek, idézetek gyűjtése Mahátma Gandhi életútjáról.

A 12. évfolyamon a történelem tantárgy alapóraszáma: 93 óra.
A témakörök áttekintő táblázata:

12. évf	
Háborútól forradalomig	**8**
Az 1956-os forradalom és szabadságharc	**7**
A kádári diktatúra	**7**
A kétpólusú világ és felbomlása	**7**
A rendszerváltoztatás folyamata	**8**
A világ a 21. században	**6**
Magyarország a 21. században	**6**
A magyarság és a magyarországi nemzetiségek a 20-21. században	**6**
Ismétlés, felkészülés az érettségire	**22**
össz	**77**
összef	**8**
témazáró	**8**

TÉMAKÖR: Háborútól forradalomig

JAVASOLT ÓRASZÁM: 10 óra

ISMERETEK ÉS FEJLESZTÉSI FELADATOK:

RÉSZLETES KÖVETELMÉNYEK			
Témák	**Altémák**	**Fogalmak és adatok/Lexikák**	**Fejlesztési feladatok**
Az átmenet évei Magyarországon	– A háború utáni újrakezdés: a kommunisták térnyerése és az újjáépítés. – A történelmi berendezkedés felszámolása: földosztás, népbíróságok, köztársaság. – A korlátozott többpártrendszer: választások 1945, 1947.	*Fogalmak:* népbíróság, háborús bűnös, földosztás, <u>államosítás,</u> forint, Magyar Kommunista Párt, Független Kisgazdapárt, szalámitaktika, Magyar Dolgozók Pártja, népköztársaság, pártállam, internálás, <u>Államvédelmi Hatóság (ÁVH)</u>, tanácsrendszer, beszolgáltatás, aranycsapat. *Személyek:* Tildy Zoltán, <u>Kovács Béla</u>, <u>Mindszenty József</u>, <u>Rákosi Mátyás</u>, Rajk László, Sulyok Dezső, Slachta Margit. *Kronológia:* <u>1945 szovjet megszállás, választás Magyarországon</u>, földosztás, 1947 kékcédulás választások, 1948 MDP megalakulása, <u>1948–1956 a Rákosi-diktatúra</u>, 1949 kommunista alkotmány. *Topográfia*: Sztálinváros (Dunaújváros), Recsk Hortobágy.	– Magyarország szovjetizálása főbb jellemzőinek bemutatása. – A korlátozott magyar parlamentarizmus és az egypárti diktatúra összehasonlítása. – A demokrácia felszámolása során alkalmazott eszközök azonosítása konkrét példákkal alátámasztva. – Annak felismerése, hogy Magyarország szovjet megszállása miként határozta meg az ország sorsát. – A kommunista diktatúra sajátosságainak bemutatása a Rákosi-rendszer példáján. – A diktatúra kulturális jellemzőinek felismerése képeken, művészeti alkotásokon. – A társadalom fölött gyakorolt totális kontroll eszközeinek azonosítása különböző források segítségével.
A szovjetizálás Magyarországon	– Az egypárti diktatúra kiépítése. – Államosítás és kollektivizálás. – Koncepciós perek, egyházüldözés. – A keleti blokk.		
A Rákosi-diktatúra	– Az erőltetett iparosítás. – A pártállam. – A terror. – A diktatúra hatása a mindennapi életre.		

JAVASOLT TEVÉKENYSÉGEK:

- Választási plakátok gyűjtése és értelmezése.
- A kékcédulás választások feldolgozása adatsorok és a választási törvény értelmezésével.
- Beszélgetés az átmeneti időszak demokratikus jellegéről.

- Internetes gyűjtés a Rákosi-időszak vicceiből és karikatúráiból – a mögöttük kirajzolódó korkép értékelése.
- Családi történetek, fényképek, tárgyak gyűjtése feldolgozása, bemutatása a Rákosi időszakból.
- Egy kiemelkedő koncepciós per (pl. Mindszenty-per) feldolgozása.
- A Terror Háza Múzeum meglátogatása.
- Tanulmányi kirándulás a Recski Nemzeti Emlékparkba.
- Beszámoló készítése a diktatúra prominens szereplőiről, felelőseiről (pl. Rákosi Mátyás, Gerő Ernő, Péter Gábor, Rajk László).
- Kommunista propaganda plakátok gyűjtése és értelmezése.
- A korszakkal kapcsolatos filmek / filmrészletek megtekintése és értelmezése.
- Beszámoló készítése a korabeli magyar sporteredményekről.

TÉMAKÖR: Az 1956-os forradalom és szabadságharc

JAVASOLT ÓRASZÁM: 7 óra

ISMERETEK ÉS FEJLESZTÉSI FELADATOK:

RÉSZLETES KÖVETELMÉNYEK			
Témák	**Altémák**	**Fogalmak és adatok/Lexikák**	**Fejlesztési feladatok**
A forradalom	– A forradalom okai és közvetlen előzményei. – A forradalom céljai. – Békés tüntetésből fegyveres felkelés – október 23. – A nemzet forradalma (Forradalmi Bizottságok, Munkástanácsok, nemzeti összefogás).	*Fogalmak:* MEFESZ, pesti srácok, Molotov-koktél, munkástanács, sortüzek. *Személyek:* Gerő Ernő, Maléter Pál, Nagy Imre, Iván Kovács László, Pongrátz Gergely, Kádár János. *Kronológia:* 1956. október 23. a forradalom kitörése, 1956. október 25. a Kossuth téri sortűz, 1956. november 4. a szovjet támadás. *Topográfia:* Kossuth tér és Corvin köz (Budapest), Mosonmagyaróvár, Salgótarján.	– Az 1956-os magyar forradalom és szabadságharc okainak és főbb fordulópontjainak bemutatása. – 1956 szimbólumainak értelmezése. – Az 1956-os magyar forradalom és szabadságharc nemzetközi összefüggéseinek bemutatása. – A forradalom és szabadságharc értékelése.
A nemzet szabadságharca	– Szabadságharc a fővárosban és vidéken. – A fegyveres ellenállás hősei. – Út a győzelemig és a kormánypolitika változásai. – A szabadságharc nemzetközi háttere és visszhangja a nagyvilágban. – Szovjet intervenció: a szabadságharc utóvédharcai és leverése.		

JAVASOLT TEVÉKENYSÉGEK:

- Korabeli dokumentumok elemzése.
- A forradalommal és szabadságharccal kapcsolatos archív- és játékfilmek/filmrészletek megtekintése és értelmezése.
- Az 1956-os forradalom külpolitikai hátterének vizsgálata.
- Információk gyűjtése a forradalom és szabadságharc kiemelkedő hőseiről és mártírjairól.
- A Terror Háza Múzeum meglátogatása.

TÉMAKÖR: A kádári diktatúra

JAVASOLT ÓRASZÁM: 7 óra

ISMERETEK ÉS FEJLESZTÉSI FELADATOK:

RÉSZLETES KÖVETELMÉNYEK			
Témák	**Altémák**	**Fogalmak és adatok/Lexikák**	**Javasolt tevékenységek**
A pártállami diktatúra és működése	– A megtorlások időszaka, formái és áldozatai. – A pártállam és szervezetei. – Az erőszakos téeszesítés – a mezőgazdaság szocialista átszervezése. – Hamis társadalmi béke – a kádári alku. – Az elnyomás változó formái.	*Fogalmak*: Magyar Szocialista Munkáspárt (MSZMP), munkásőrség, Kommunista Ifjúsági Szövetség (KISZ), úttörő, termelőszövetkezet, háztáji, III/III. ügyosztály, tervgazdaság, új gazdasági mechanizmus, hiánygazdaság, maszek, gulyáskommunizmus, „három T”. *Kronológia*: 1956–1989 a Kádár-rendszer, 1958 Nagy Imre és társainak kivégzése, 1968 az új gazdasági mechanizmus bevezetése.	– A megtorlás mértékének és jellegének vizsgálata. – A „kádári alku” fogalmának értelmezése. – Az elnyomás formáinak bemutatása a Kádár-rendszer időszakában. – A téeszesítés eszközeinek összehasonlítása a Rákosi-diktatúra időszakával. – A gazdaság, társadalom és életmód főbb jellemzőinek bemutatása a Kádár-rendszer idején. – A kultúrpolitika jellemzőinek értelmezése, módszereinek bemutatása.
Gazdaság, társadalom, életmód	– A tervgazdaság és a KGST. – A gazdasági reform és a második gazdaság. – A „gulyáskommunizmus”. – Népesedési folyamatok. – Kultúrpolitika, korlátozott nyilvánosság.		

JAVASOLT TEVÉKENYSÉGEK:

- Információk gyűjtése a kultúrpolitika jellemzőiről, módszereiről.
- Internetes gyűjtés a kádári időszak vicceiből. A mögöttük kirajzolódó korkép értékelése.
- Családi történetek, fényképek, tárgyak gyűjtése, feldolgozása, bemutatása a kádári diktatúra időszakából.

TÉMAKÖR: A kétpólusú világ és felbomlása

JAVASOLT ÓRASZÁM: 8 óra

ISMERETEK ÉS FEJLESZTÉSI FELADATOK:

RÉSZLETES KÖVETELMÉNYEK			
Témák	**Altémák**	**Fogalmak és adatok/Lexikák**	**Fejlesztési feladatok**
A Nyugat a 20. század második felében	– A Nyugat gazdasági eredményei és a jóléti állam. – Emancipáció, szekularizáció, individualizáció. – Az 1968-as mozgalmak és a popkultúra.	*Fogalmak:* jóléti állam, prágai tavasz, Szolidaritás. *Személyek:* Nicolae Ceauşescu, Mihail Sz. Gorbacsov, Lech Wałęsa, VI. Pál, II. János Pál, Ronald Reagan, Helmuth Kohl. *Kronológia:* 1975 a helsinki értekezlet, 1989 a berlini fal lebontása, rendszerváltoztatás Közép-Európában, 1991 a Szovjetunió felbomlása, 1991–95 a délszláv háború. *Topográfia:* Szlovákia, Ukrajna.	– A fogyasztói társadalom és a jóléti állam jellemzőinek és problémáinak felidézése. – A társadalom, a demográfia és az életmód jellegzetességeinek bemutatása a nyugati világban. – A tömegkultúra jelenségeinek bemutatása konkrét példák alapján. – A kétpólusú világ megszűnéséhez vezető okok felidézése. – A közép-európai ellenzéki mozgalmak jelentőségének bemutatása. – A délszláv háború okainak feltárása. – A közép-európai régió államai változásának nyomon követése térképen.
A szocializmus válsága és megrendülése	– Az olajválság és hatásai a tőkés, illetve szocialista országokra. – A kis hidegháború. – A katonai egyensúly felborulása: a Szovjetunió gazdasági kimerülése. – Az ellenzék megszerveződése a szocialista országokban.		
A kétpólusú világ megszűnése	– Németország újraegyesítése – a magyar szerepvállalás. – A Szovjetunió felbomlása. – A kommunista diktatúrák bukása Közép-Európában. – Jugoszlávia felbomlása, a délszláv háború.		

JAVASOLT TEVÉKENYSÉGEK:

– Esszé készítése Mindennapi élet a vasfüggöny két oldalán címmel.
– Tények és képek gyűjtése 1968 eseményeiből a nyugati és keleti tömbből. Párhuzamosságok keresése.

TÉMAKÖR: A rendszerváltoztatás folyamata

JAVASOLT ÓRASZÁM: 8 óra

ISMERETEK ÉS FEJLESZTÉSI FELADATOK:

RÉSZLETES KÖVETELMÉNYEK			
Témák	**Altémák**	**Fogalmak és adatok/Lexikák**	**Fejlesztési feladatok**
A Kádár-rendszer végnapjai	– Az adósságválság kialakulása és következményei. – Az állampárt válsága: reformkommunisták és a keményvonalasok. – Az ellenzék megszerveződése – Az 1989-es év főbb politikai eseményei, a tárgyalásos forradalom; alkotmánymódosítás. – A harmadik Magyar Köztársaság kikiáltása.	*Fogalmak:* adósságspirál, Magyar Demokrata Fórum (MDF), Szabad Demokraták Szövetsége (SZDSZ), Magyar Szocialista Párt (MSZP), Fiatal Demokraták Szövetsége (Fidesz), Kereszténydemokrat a Néppárt (KDNP), Nemzeti Kerekasztal, rendszerváltoztatás, visegrádi együttműködés, privatizáció, kárpótlás, jogállam, Alkotmánybíróság, sarkalatos törvények, népszavazás. *Személyek:* Pozsgay Imre, Németh Miklós, Horn Gyula, Antall József, Göncz Árpád, Orbán Viktor. *Kronológia:* 1987 a lakiteleki találkozó, 1989–1990 a rendszerváltoztatás, 1990 az első szabad	– A szocializmus válságának elemzése (külső és belső tényezők feltárása) Magyarországon. – A magyarországi rendszerváltoztatás főbb állomásainak felidézése. – A gazdasági rendszerváltoztatás legfontosabb kérdéseinek áttekintése és értékelése. – A gazdaság és a társadalom átalakulása főbb tendenciáinak megfigyelése grafikonok és adatsorok alapján. – A kádári diktatúra és az új demokratikus rendszer összehasonlítása.
A rendszerváltoztatás	– Az új pártok – különböző ideológiák. – Az 1990. évi parlamenti és önkormányzati választás. – Az Antall-kormány megalakulása. – A rendszerváltoztatás ellentmondásai: alkuk és kompromisszumok (az elmaradt elszámoltatás).		
A piacgazdaság kiépülése	– A privatizáció – vesztesek és nyertesek.		

	– A piacgazdaság kiépítése – a külföldi tőke szerepe. – A külkereskedelem átalakulása. – Gazdasági szerkezetváltás.	választások, 1991 a szovjet csapatok kivonulása Magyarországról.	

JAVASOLT TEVÉKENYSÉGEK:

- A rendszerváltó pártok plakátjainak és jelszavainak elemzése.
- Kronológia készítése a rendszerváltoztatás legfontosabb történéseiről.
- Magyarország államberendezkedésének nyomon kísérése a 20. század folyamán.
- Interjú készítése egy családtaggal, ismerőssel a rendszerváltoztatás időszakáról.

TÉMAKÖR: A világ a 21. században

JAVASOLT ÓRASZÁM: 6 óra

ISMERETEK ÉS FEJLESZTÉSI FELADATOK:

RÉSZLETES KÖVETELMÉNYEK			
Témák	**Altémák**	**Fogalmak és adatok/Lexikák**	**Fejlesztési feladatok**
Az átalakuló világ	– A világgazdaság hagyományos centrumai: az Amerikai Egyesült Államok és szövetségesei. – A világpolitika és világgazdaság új súlypontjai: Oroszország, Kína. – Óriásvállalatok a globális térben.	*Fogalmak:* modern kori migráció, multikulturalizmus, párhuzamos társadalom, népességrobbanás, iszlamizmus , terrorizmus, globalizáció.	– A világgazdaság résztvevőinek elhelyezése a globális térben. – A transznacionális vállalatok működésének bemutatása konkrét példák alapján. – A globalizáció előnyeinek és hátrányainak, valamint kockázatainak összevetése. – A többpólusú világ főbb jellemzőinek felidézése. – A népességrobbanás és népességfogyás problémáinak áttekintése. – A migráció okainak feltárása (a gazdasági bevándorlás és a menekültkérdés esetében). – Válsággócok azonosítása térkép segítségével (pl. Közel-Kelet, Ukrajna).
A globális világ	– Demográfiai változások, népmozgások. – Az iszlamizmus térhódítása.		

	– A kereszténység helyzete a globalizálódó világban. – Válsággócok, helyi konfliktusok és terrorizmus. – Globalizáció és kultúra. – A hagyományos és új identitások – értékek és értékválság. – Demokratikus közbeszéd és politikai korrektség.		

JAVASOLT TEVÉKENYSÉGEK:

- Vita a globalizáció előnyeiről és hátrányairól.
- A globalizációval kapcsolatos napi hírek gyűjtése és elemzése.

TÉMAKÖR: Magyarország a 21. században

JAVASOLT ÓRASZÁM: 10 óra

ISMERETEK ÉS FEJLESZTÉSI FELADATOK:

RÉSZLETES KÖVETELMÉNYEK			
Témák	**Altémák**	**Fogalmak és adatok/Lexikák**	**Fejlesztési feladatok**
A demokrácia működése Magyarországon	– Az Alaptörvény. – A hatalmi ágak és intézményeik, önkormányzati rendszer. – A választási rendszer.	*Fogalmak:* közvetett és közvetlen demokrácia, integráció, euró, Európai Unió, Európai Tanács, Európai Unió Tanácsa, Európai Parlament, Európai Bizottság,	– Az Alaptörvény fontosabb pontjainak felidézése. – A rendszerváltoztatás óta eltelt időszak főbb eseményeinek azonosítása különböző források alapján. – A rendszerváltoztatás óta parlamentbe jutott fontosabb pártok politikai
A magyar bel- és külpolitika főbb jellemzői	– A rendszerváltoztatás óta eltelt időszak főbb fordulópontjai. – Magyarország a NATO-ban. – Közép-európai együttműködés: a visegrádi négyek.		

Magyarország és az Európai Unió	– Az európai integráció főbb állomásai: mélyítés és bővítés. – Az Európai Unió főbb szervei és működésük. – Magyarország csatlakozásának folyamata. – Az együttműködés eredményei és nehézségei. – Nemzetek Európája vagy föderatív Európa?	schengeni egyezmény. *Személyek:* Magyarország miniszterelnökei a rendszerváltoztatás óta (a legalább négy évig hivatalban lévő kormányfők). *Kronológia:* 1957 a római szerződés, 1992 a maastrichti szerződés, 1999 Magyarország belép a NATO-ba, 2004 Magyarország belép az Európai Unióba, 2012 az Alaptörvény bevezetése. *Topográfia*: Brüsszel.	profiljának és céljainak áttekintése. – Magyarország nyugati integrációjának bemutatása a NATO és az Európai Unió működésének ismeretében. – Eltérő álláspontok bemutatása az Európai Unió működésének értékeléséről és jövőjéről. – Érvelés a közép-európai együttműködés mellett.

JAVASOLT TEVÉKENYSÉGEK:

- A magyar alkotmányozás, alkotmányjellegű törvények (pl. Aranybulla, Tripartitum / Corpus Juris Hungarici, Pragmatica Sanctio, áprilisi törvények) nyomon követése különböző nyomtatott és internetes források segítségével.
- Vita az Európai Unió szerepéről életünkben.

TÉMAKÖR: A magyarság és a magyarországi nemzetiségek a 20-21. században

JAVASOLT ÓRASZÁM: 6 óra

ISMERETEK ÉS FEJLESZTÉSI FELADATOK:

RÉSZLETES KÖVETELMÉNYEK			
Témák	**Altémák**	**Fogalmak és adatok/Lexikák**	**Fejlesztési feladatok**
A határon túli magyarok	– A politikai rendszerek változásai és hatásaik a magyar kisebbség helyzetére.	*Fogalmak:* kitelepítés, Beneš-dekrétum,	– A határon túli magyar nemzeti közösségek küzdelmeinek

	– Demográfiai jellemzők és folyamatok. – Az asszimilációs politika megnyilvánulásai. – Autonómia és kisebbségi jogok kérdése. – Anyanyelvű oktatás és kultúra. – Magyarok a nagyvilágban – a szórványmagyarság.	lakosságcsere, falurombolás, kettős állampolgárság, diszkrimináció,. *Személyek:* Esterházy János, Márton Áron, Tőkés László. *Kronológia:* 1944–1945 magyarellenes atrocitások, 1990 fekete március. *Topográfia*: Csúrog, Jarek, Duna-delta, Marosvásárhely, Székelyföld.	áttekintése Trianontól napjainkig. – A kisebbségben élő magyarság egy kiemelkedő személyiségének bemutatása. – A magyarországi németek kitelepítésének felidézése források alapján. – A magyarországi romák helyzetének, problémáinak bemutatása napjainkban.
A magyarországi nemzetiségek, a magyarországi cigányság	– A politikai rendszerek változásai és hatásaik a nemzetiségek helyzetére. – A cigányok/romák 20–21. századi története. – Demográfiai jellemzők és folyamatok. – Kulturális autonómia és kisebbségi jogok a mai Magyarországon. – Anyanyelvű oktatás és kultúra.		

JAVASOLT TEVÉKENYSÉGEK:

- Népszámlálási adatok, statisztikai adatsorok segítségével a határon túli magyarság létszámadatainak a nyomon követése 1920-tól a közelmúltig, következtetések levonása az adatokból.
- Információk gyűjtése a magyar kisebbségek önszerveződésének, érdekvédelmének intézményeiről a 21. században.

MAGYAR NYELV ÉS IRODALOM HELYI TANTERV

SZAKKÉPZETTEK KÖZÉPISKOLÁJA

NAPPALI TAGOZAT

12-13. ÉVFOLYAM

Az anyanyelv már nevében is a legszorosabb összetartozást fejezi ki az azonos nyelvet beszélő emberek között. Az anyanyelven megszülető irodalom alkotói és hallgatói olyan olvasói hagyományt, kultúrát teremtenek, amely megerősíti egy közösség tagjainak az identitását, mert a „… nemzeti hagyomány s nemzeti poézis szoros függésben állanak egymással.”(Kölcsey Ferenc). Egy nemzet megmaradásának alapja, de fennmaradásának, jövőjének is a záloga a kultúrája, az anyanyelve.

A magyar nyelv és irodalom tantárgynak ezért van kitüntetett szerepe: gondolkodni tanít, ismereteket ad át, szellemi, erkölcsi örökséget hagyományoz. Egy nép szimbolikus szövegei többnyire irodalmi alkotások, amelyek a legszorosabb összetartozást fejezik ki. Ezek olvasása, tanítása személyiséget formál, fejleszti a szépérzéket, az ítélőképességet, az erkölcsi érzékenységet. Ezzel a magyar nyelv és irodalom tantárgy az érzelmi nevelés egyik legfontosabb eszköze.

Kultúránk, benne irodalmunk magyarul született meg, és ezen a nyelven formálódik tovább. A magyar irodalom a Kárpát-medence magyarságának irodalma. Nyelvünk, történelmünk, kultúránk közös. Kulturális értelemben egy nemzet vagyunk. Ezért a magyar nyelv és irodalom tantárgy is a Kárpát-medencei magyarság irodalmát, szellemi örökségét egységesen és egységben kezeli.

A középfokú képzés szakaszában, a 12-13. évfolyamon a nevelésnek-oktatásnak sok és sokrétű cél- és feladatrendszere van:

- cél, hogy a diákok megértsék a nemzet, a szűkebb közösség és az egyes ember kapcsolatát. Megismerjék kultúrájukat, annak gondolati, erkölcsi tartalmait, esztétikai értékeit. Ennek révén szellemileg és érzelmileg is kötődjenek ahhoz. Ismerjék és értsék múltjukat, jelenüket, benne önmagukat.
- A tanulók felkészítése arra, hogy ennek a kulturális hagyománynak értői és később formálói legyenek.
- A tanulók megértsék a gondolkodás, a viselkedés és a nyelvhasználat összefüggéseit,

ennek feltétele a biztos szövegértés és szövegalkotás képességének fejlesztése. Az, hogy a diákok szabatosan és pontosan, illetve a kommunikációs helyzetnek megfelelően tudják kifejezni magukat.

- Ismerjék nyelvünk szerkezetét, grammatikáját, a nyelvhelyességi szabályokat, a stilisztikai árnyalatokat, hiszen csak ezek ismeretében tudják megítélni saját és a többi ember nyelvi teljesítményét. Ezek alapján ismerik fel az adott kommunikációs helyzetet, szövegösszefüggést, a műfaji elvárásokat.
- Cél, hogy a nyelvi megnyilatkozások jelentésszintjeit és -árnyalatait a képzési szakasz végén megértsék, mert így veszik észre a manipulációt vagy értik meg az összetett üzeneteket.
- A tanulók tudják elhelyezni anyanyelvüket a világ többi nyelve között, ismerjék nyelvük történelmi fejlődését. Értsék, hogy a nyelv a jelenben is folyamatosan változik, s ezért a változásért felelősséggel tartoznak.
- Alakuljon ki nyelvhasználati igényességük. Legyen elemi elvárás számukra – önmaguktól és másoktól is – a pontos és a magyar nyelvhelyességi szabályokat betartó szövegalkotás, a magyar helyesírás szabályainak ismerete.
- Értsék meg és példákkal tudják szemléltetni, hogy a nyelv és a gondolkodás, a beszéd és a gondolkodás feltételezik egymást, szorosan összefüggnek, ismerjék fel, hogy a nyelv szegényedése a gondolkodás szegényedését jelenti.
- Fontos cél a digitális kompetencia fejlesztése is, az IKT-eszközök tudatos és kreatív alkalmazása.

- A digitális világ bővülésével a diákokra hatalmas információ-mennyiség zúdul. Meg kell tanulniuk kiválasztani a fontos, értékes adatokat és ismereteket, azt is, hogy ezen adatokat és információkat etikusan és kritikusan használják, építsék be tudásukba.
- Az irodalmi szövegek megértéséhez elengedhetetlen, hogy a diákok rendelkezzenek megfelelő művészettörténeti, műfajtörténeti, irodalomelméleti, -történeti ismeretekkel. A képzési szakasz első felében ezek az ismeretek állnak a tananyag középpontjában. Fontos, hogy a diákok az irodalmat egy közösség történelmi-társadalmi folyamataként is lássák. A képzési szakasz második felében a szerzői portrék és látásmódok is helyet kapnak. *Mindkét képzési szakasz célja és feladata az irodalmi művek elemző értelmezése.* Ez fejleszti a gondolkodást, az erkölcsi érzéket, segíti az érzelmi nevelést. Az önálló elemzési készség fejleszti az önismeretet, önbizalmat ad, fejleszti az anyanyelvi kompetenciát is.
- Cél, hogy a tanulók rendelkezzenek az irodalmi művek értelmezéséhez szükséges elemzési stratégiákkal. A művek tartalmi összefoglalásán túl vállalkozzanak önálló értelmezés kialakítására.
- Vegyék észre a különböző korok szerzői, művei között kialakuló párbeszédet, az irodalom vándortémáit és motívumait, értsék meg azok jelentésváltozását.
- A XXI. század emberei már élethosszig tanulnak, ezért a diákoknak meg kell őrizni kíváncsiságukat, meg kell tanulniuk középiskolás módon tanulni. Ennek feltétele, hogy olvasó emberekké neveljük őket, akik többféle olvasási és értelmezési technikákkal rendelkeznek, az általuk olvasott szövegeket képesek mérlegelve végiggondolni. Össze tudják kapcsolni a már meglévő ismereteiket az olvasott, hallott vagy a digitális szövegek tartalmával, képesek meglátni és kiemelni az összefüggéseket. Tudnak önállóan jegyzetelni.
- Alakuljon ki a diákokban az önfejlesztés igénye. Ennek alapja az önvizsgálaton alapuló magatartás és gondolkodás fejlesztése. Az irodalmi szövegek sokfélesége biztosítja, hogy olyan esztétikai, morális, lélektani, társadalmi kérdésekkel szembesüljenek a tanulók, amelyekben felismerik önmagukat, saját gondjaikat.
- Kiemelt cél a gondolkodni tanítás, kíváncsiságuk, alkotókedvük megtartásával.

A magyar nyelv és az irodalom tantárgy fejlesztési céljai jórészt összehangolhatók: az alaptantervben meghatározott hat fő fejlesztési területből (szövegértés; szövegalkotás; olvasóvá nevelés; mérlegelő gondolkodás, véleményalkotás; anyanyelvi kultúra, anyanyelvi ismeretek; irodalmi kultúra, irodalmi ismeretek) négy mindkét tantárgy keretében fejleszthető. Minden nyelvtanóra kiemelt feladata a szövegértés és a szövegalkotás tanítása.

A magyar nyelv és irodalom más tantárgyakhoz, műveltségterületekhez is kötődik. A tantárgyi koncentráció kialakítása a tantárgyi struktúra egyik fontos elve. Bizonyos irodalmi témakörök feldolgozásához ajánljuk a művek filmes vagy színházi adaptációjának beépítését az órai munkába vagy a házi feladatba.

A magyar nyelv és irodalom tanításának nemcsak a műveltségátadás, a kompetenciafejlesztés, hanem az érzelmi nevelés is a célja. A diákok érzelmi fejlődése az alapja későbbi személyes boldogulásuknak, együttműködési képességüknek, társadalmi beilleszkedésüknek és kulturált viselkedésüknek.
A képzési szakasz feladata, hogy a tanulókat felkészítse az érettségire, tegye lehetővé – megfelelő ismeret, műveltség átadásával, a tanulói kompetenciák fejlesztésével – a sikeres továbbtanulást, a társadalomba való beilleszkedést. Érett, gondolkodó, ép erkölcsi érzékkel rendelkező, kiegyensúlyozott felnőttekként kerüljenek ki a közoktatásból.

Az órakeret minimum 80%-át a törzsanyagra kell fordítani. Az órakeret 20%-át a szaktanár választása alapján a tananyagok mélyebb, sokszínűbb tanítására, ismétlésre, gyakorlásra vagy a

tanórán kívüli tudásszerzésre (múzeumlátogatás, színházi előadás megtekintése, előadó meghívása), kompetenciafejlesztésre, projektmunkák megalkotására lehet felhasználni. A választást segítő javaslatok a részletesen szabályozott kötelező törzsanyag mellett találhatók.
A magyar nyelv és irodalom tantárgy kötelező törzsanyagában csak lezárt, biztosan értékelhető életművek szerepelnek. Ezen felül, a választható órakeret terhére a tanár szabadon beilleszthet kortárs alkotókat, műveket a tananyagba.
Ha a szaktanár úgy ítéli meg, hogy az órakeret 100%-át a törzsanyag tanítására kell fordítania, lemondhat a választás lehetőségéről.

A törzsanyag órai feldolgozása kötelező.

A Nat alapján álló törzsanyag és az azt kiegészítő tartalmak, választható, ajánlott témák, művek

I. A törzsanyag

A témakörökben megadott művek a Nat-ban megfogalmazott tanulási eredmények elérését biztosítják.

II. A törzsanyaghoz kapcsolódó, kiegészítő tartalmak

A törzsanyagon felüli ajánlott témák, művek elősegítik a pedagógus választását a helyi sajátosságoknak, az osztály érdeklődésének megfelelően.

A törzsanyagot jelentő témákra, művekre, tevékenységekre szánt órák nem vonhatók össze a szabadon választott témák, művek értelmezésére szánt órákkal. Az ajánlott, illetve választott témákra szánt órakeretet a pedagógus akkor használhatja fel, ha a törzsanyagot már feldolgozta a diákokkal.
A szövegek kiválasztásakor is ez a két elv érvényesül a magyar nyelv és az irodalom tanításában is: a törzsanyag témái és művei, a hozzájuk kapcsolódó választható témák, művek, illetve a szabadon választható témák, művek.
Az irodalom és média (film, tévéjáték, színház) kapcsolata azt jelenti, hogy a szaktanár döntése alapján – a kötelező olvasmányok kivételével – vagy a művet olvastatja el a diákokkal, vagy annak feldolgozását nézik meg.

12. ÉVFOLYAM

A technikumi képzés első szakaszának kiemelt cél- és feladatrendszere:

- A tanulás tanulása. Egy új tanulási szakaszt kezdenek el a diákok, nagyobb, bonyolultabb tananyagokkal találkoznak. Meg kell tanulniuk a lényeget kiemelni, vázlatot írni, gondolataikat írásban és szóban is pontosan és szándékaik szerint árnyaltan, adekvátan kifejezni.
- A diákok szövegértésének folyamatos fejlesztése. A biztos szövegértés nemcsak a magyar nyelv és irodalom, de valamennyi tantárgy értő és eredményes tanulását segíti, feltétele a gondolkodás és a beszéd fejlesztésének is.
- A szövegértés és -alkotás tanulásának feltétele a biztos anyanyelvi (grammatikai, stilisztikai) ismeret, a kommunikációelmélet alapvető fogalmainak elsajátítása, hiszen csak így tudják a tanulók felismerni az adott kommunikációs helyzetet.
- Az érvelési képesség és a beszédkészség folyamatos fejlesztése.
- A tanulók személyiségfejlesztésének feltétele, hogy rendelkezzenek megfelelő ismeretekkel ahhoz, hogy kérdéseket tudjanak megfogalmazni, az irodalmi szereplők, konfliktusok és saját élethelyzeteik között felfedezzék a párhuzamokat, kialakuljon elvonatkoztató képességük, s igényük és képességük arra, hogy kifejezzék saját véleményüket.

- Ez a két évfolyam a diákok számára a tájékozódás, saját tehetségük és érdeklődési körük felfedezésének kora, ezért elengedhetetlen, hogy sokféle ismerettel és ismerethordozóval találkozzanak.
- Tudásuk megszerzésében és bővítésében a hagyományos információhordozókon kívül egyre erőteljesebb szerepet kapnak a digitális eszközök. Cél ezek észszerű, gondolkodásukat segítő, etikus használatának elsajátítása.
- A képzésnek ebben a szakaszában már rendszerezett nyelvtani és irodalmi (irodalomtörténeti, -elméleti, és műfaji) ismeretek elsajátítása elvárt eredmény, hiszen a képzési szakasz második felében csak így lesznek képesek a tanulók az irodalomtörténeti ismereteiket rendszerezni, így sajátítják el a nyelvészet és az irodalomtudomány – korosztályuknak megfelelő szintű – szaknyelvét, s így tudnak az érettségi dolgozatban is elvárt szintű, nyelvezetű esszét, érvelést, műfajnak megfelelő gyakorlati szöveget alkotni.

A magyar nyelv és irodalom nem pusztán tantárgy a középiskolában, hanem kulcsszerepet tölt be a tanulók identitásának kialakításában, megismerteti velük saját kultúrájukat, nemzeti önazonosságukat, fejleszti érzékenységüket. A tanulókat segíti abban, hogy a kommunikációs célnak megfelelően fejezzék ki magukat. Fejlődjék érvelési kultúrájuk, könnyebben beilleszkedjenek környezetükbe, és ismerjék fel saját tehetségüket.

Magyar nyelvből a 12. évfolyamon év végén a tanulók anyanyelvi ismereteinek felmérése ajánlott.

A 12. ÉVFOLYAM TANANYAG TARTALMA:

Magyar nyelvtan	
TÖRZSANYAG (óraszám 80%-a)	AJÁNLOTT TANANYAG
I. Kommunikáció – fogalma, eszközei, típusai, zavarai; digitális kommunikáció	
A kommunikáció fogalma, tényezői és funkciói	A formális és informális beszédhelyzetekben való viselkedés Megszólítások, magázódás, tegeződés, a kapcsolattartás formái A gesztusok és viselkedés, gesztusok és kultúrkörök A médiafüggőség, a virtuális valóság veszélyei A reklámok hatása nyelvhasználatunkra Az internet mint hiteles adatforrás; plágium; adatvédelem
A személyközi kommunikáció	
A nem nyelvi jelek	
A tömegkommunikáció fogalma, típusai és funkciói	
A tömegkommunikáció hatása a gondolkodásra és a nyelvre	
Médiaműfajok	
A digitális kommunikáció jellemzői, szövegtípusai, az új digitális nyelv	
II. A nyelvi rendszer, a nyelv szerkezeti jellemzői, a nyelvi elemzés, a magyar és az idegen nyelvek	
A nyelv mint jelrendszer	A jelnyelvek (pl.: a siketek jelelése) Fonémák más nyelvekben. A magyar fonémák összevetése a tanult idegen nyelvek fonémáival A hangok hangulata, hangszimbolika A tőtípusok, illetve a toldalékok meghatározása, grammatikai funkcióik Néhány ismert szófaji rendszer bemutatása A szófajváltás, a többszófajúság Rendszermondat, szövegmondat Mondatok elemzése szerkezeti rajzzal A szinteződés, tömbösödés a mondatban
A nyelvi szintek	
A magyar nyelv hangrendszere	
Hangkapcsolódási szabályszerűségek	
A szavak felépítése, a szóelemek (szótő, képző, jel, rag)	
A magyar nyelv szófaji rendszere: alapszófajok, mondatszók és viszonyszók	
A szószerkezetek (szintagmák)	
A mondat fogalma és csoportosítási szempontjai	
Az egyszerű mondat: az alany, az állítmány, a tárgy, a határozók, a jelzők	
Az összetett mondat	

Az alárendelő összetett mondatok	
A mellérendelő összetett mondatok	
A többszörösen összetett mondatok	
III. A szöveg fogalma, típusai; a szövegkohézió, a szövegkompozíció; szövegfajták; szövegértés, szövegalkotás	
A szöveg fogalma. A szövegösszefüggés, a beszédhelyzet	Szövegszemantika A szöveg és a szöveget kiegészítő, nem szövegszerű elemek (kép, ábra, táblázat, tipográfia) kapcsolata Szöveg és vizualitás: képversek, konkrét költészet Intertextualitás: a szövegek transzformációi (pl. mém)
A szöveg típusai, a szöveg szerkezete	
A szövegkohézió (lineáris és globális)	
A szöveg kifejtettsége	
Szövegpragmatika (szövegvilág, nézőpont, fogalmi séma, tudáskeret, forgatókönyv)	
Szövegtípusok jellemzői megjelenés, műfajok és nyelvhasználati színterek szerint	
A legjellegzetesebb szövegtípusok, szövegfajták	
Az esszé	
A munka világához tartozó szövegek (a hivatalos levél típusai, önéletrajz, motivációs levél)	
Az intertextualitás	
A szövegfonetikai eszközök és az írásjelek szerepe a szöveg értelmezésében	
IV. Stilisztika – stílusrétegek, stílushatás, stíluseszközök, szóképek, alakzatok	
A stílus fogalma és hírértéke	Mindennapi stilisztikánk: társadalmi elvárások és megnyilatkozásaink stílusa Stílusparódia Korstílusok, stílusirányzatok Az íráskép stilisztikai hatásai Egyéni szóalkotások stilisztikai hatása Összetett képrendszerek, képi hálózatok, jelképrendszerek
A stílus kifejező ereje	
Stílusrétegek: társalgási, tudományos, publicisztikai, hivatalos, szónoki és irodalmi stílus	
Stílusárnyalatok (pl.: neutrális, gúnyos, patetikus, népies, familiáris, költői, archaikus)	
A mondatstilisztikai eszközök (a verbális stílus, nominális stílus, a körmondat)	
Hangszimbolika, hangutánzás, hangulatfestés	
Szóképek (egyszerű; hasonlatból kinövő szóképek /metafora, szinesztézia/, érintkezésen nyugvó szóképek /metonímia, szinekdoché/, összetett szóképek /összetett költői kép, allegória, szimbólum/)	
Költői alakzatok (ismétlés, felcserélés, kihagyás) köznyelvi és irodalmi szövegekben	

Irodalom	
TÖRZSANYAG (óraszám 80%-a)	AJÁNLOTT ALKOTÓK, MŰVEK
I. Bevezetés az irodalomba – művészet, irodalom	
A) Az irodalom és hatása	
Karinthy Frigyes: A cirkusz	Örkény István: Ballada a költészet hatalmáról II. János Pál pápa levele a művészeknek (részletek)
B) Szerzők, művek párbeszéde	
Aiszóposz: A tücsök és a hangya Hajnóczy Péter: A hangya és a tücsök Romhányi József: Tücsökdal	

C) Népszerű irodalom. Az irodalom határterületei	
Arthur Conan Doyle: Sherlock Holmes-történetek (részletek)	Irodalom és film Agatha Christie: Tíz kicsi néger
D) Műnemi-műfaji rendszer	
II. Az irodalom ősi formái. Mágia, mítosz, mitológia	
A) Az ősi magyar hitvilág	
Hoppál Mihály: Sámánok. Lelkek és jelképek (részletek)	Diószegi Vilmos: Az ősi magyarok hitvilága (Világfa) Anonymus: Gesta Hungarorum (ford.: Pais Dezső) (részletek) Jankovics Marcell: Az égig érő fa (részlet)
Irodalom és mozgókép: Jankovics Marcell: Ének a csodaszarvasról (részlet)	
B) A görög mitológia	
A világ születése; istenek születése és harca; istenek nemzedékei, világkorszakok; az ember teremtése Az olimposzi istenek A görög mitológia híres történetei (Hermész, Dionüszosz, Héraklész tettei, Daidalosz és Ikarosz, Thészeusz és Ariadné, a Minótaurosz)	További görög mítoszok: Hésziodosz: Istenek születése (részletek) Hésziodosz: Munkák és napok (részletek) A görög mitológia motívumainak, alakjainak megjelenése későbbi korok irodalmában
C) Egyéb teremtésmítosz	
Babiloni teremtésmítosz (részlet)	
III. A görög irodalom	
A) Az epika születése	
Homérosz: Íliász vagy Odüsszeia (részletek)	
B) A görög líra, az időmértékes verselés	
Alkaiosz: Az állam hajója	Szemelvények az antik görög lírából
Alkaiosz: Bordal	
Szapphó: Aphroditéhez	
Szapphó: Édesanyám! Nem perdül a rokka	
Anakreón: Töredék a halálról	
Anakreón: Gyűlölöm	
C) A görög dráma	
Színház- és drámatörténet: Szophoklész: Antigoné	Szophoklész: Oidipusz király Arisztophanész: Lüszisztraté
IV. A római irodalom	
A) A polgárháborúk kora	
Catullus: Gyűlölök és szeretek	Catullus: Éljünk, Lesbia
B) Augustus kora	
Vergilius: Aeneis (Első ének, 1-7.sor)	Vergilius: IV. ecloga Horatius: Leuconoénak Horatius: Licinius Murenához
Vergilius: IX. ecloga	
Horatius: Thaliarchushoz	
Ovidius: Átváltozások	
Pygmalion	
V. A Biblia mint kulturális kód	
A) Az Ószövetség (részletek)	
a) Történeti könyvek	
Mózes első könyvéből **részletek**:	Szemelvények az Ószövetségből Az Ószövetség motívumainak megjelenése későbbi korok irodalmi alkotásaiban
• Teremtéstörténet	
• József	

Mózes második könyvéből részletek: • Kivonulás Egyiptomból (**részletek**), a Tízparancsolat b) Tanító könyvek • Zsoltárok könyve (23., 42.)	
	Az Ószövetség és a film Ridley Scott: Exodus vagy Roger Young: Mózes (vagy más Ószövetség-feldolgozás)
	Az Ószövetség és a képzőművészet (pl.: Michelangelo Buonarotti, Pieter Bruegel, William Blake, Modigliani képei)
B) Újszövetség (részletek)	
a) Az „örömhír”	
Máté evangéliumából részletek: • Jézus Krisztus születése, megkeresztelése • Jézus Krisztus tanításai: Hegyi beszéd, A magvető példázata	Szemelvények az Újszövetségből Az Újszövetség motívumainak megjelenése későbbi korok irodalmi alkotásaiban Karinthy: Barabbás
• Passió-történet • Jézus feltámadása Lukács evangéliumából (részletek):	Az Újszövetség és a film Franco Zeffirelli: A Názáreti Jézus vagy Catharine Hardwicke: A születés (vagy más Újszövetség-feldolgozás)
• Az irgalmas szamaritánus • A tékozló fiú Pál apostol Szeretethimnusza	Az Újszövetség és a képzőművészet (pl.: M.S. mester, Michelangelo Buonarroti, Tintoretto, Albrecht Dürer, Caravaggio, Munkácsy Mihály)
VI. A középkor irodalma	
A) Egyházi irodalom	
a) Epika: Szent Ágoston: Vallomások (részlet) Halotti beszéd és könyörgés b) Líra Jacopone da Todi: Himnusz a fájdalmas anyáról Ómagyar Mária-siralom	Umberto Eco: A rózsa neve Szent Erzsébet legendája (részlet) Szent Margit legendája (részlet) Szent Gellért püspök legendája (részlet) Tommaso da Celano: Ének az utolsó ítéletről
B) Lovagi és udvari irodalom	
a) Epika	
Anonymus: Gesta Hungarorum (részlet)	Kálti Márk: Képes krónika (részlet)
	Irodalom és film Terry Jones és Terry Gilliam: Gyalog galopp
b) Líra	
Walter von der Vogelweide: A hársfaágak csendes árnyán	Walter von der Vogelweide: Ó, jaj, hogy eltűnt minden
C) Dante Alighieri: Isteni színjáték – Pokol (részletek)	Irodalom és képzőművészet Dante: Pokol Gustave Doré illusztrációi, Auguste Rodin munkái

D) A középkor világi irodalma	
vágánsköltészet Carmina Burana (részlet)	Irodalom és zene Carl Orff: Carmina Burana
François Villon: A nagy testamentum (részletek)	Irodalom és színház Szakácsi Sándor – Őze Áron: A cella
VII. A reneszánsz irodalma	
A) A humanista irodalom	
a) Líra	Petrarca: Daloskönyv (részletek) Janus Pannonius: Galeotto Marzióhoz Janus Pannonius: Búcsú Váradtól Janus Pannonius: Mars istenhez békességért Janus Pannonius: A saját lelkéhez
Petrarca: Pó, földi kérgem	
Portré: Janus Pannonius	
Janus Pannonius: Pannónia dicsérete	
Janus Pannonius: Egy dunántúli mandulafáról	
b) Epika	
Boccaccio: Dekameron, Első nap 3. novella	Boccaccio: Dekameron (részletek)
B) A reformáció vallásos irodalma, az anyanyelvű kultúra születése	Irodalom és film Eric Till: Luther (részlet)
a) Bibliafordítások Károli Gáspár Szent Biblia fordítása (részlet)	Reményik Sándor: A fordító Sylvester János: Újtestamentum fordítása (ajánló vers)
b) Zsoltárfordítások Szenczi Molnár Albert: 42. zsoltár	
c) Heltai Gáspár: Száz fabula (részletek)	Irodalom és film Richly Zsolt: Heltai Gáspár mesél (rajzfilmek) (részlet)
C) A reformáció világi irodalma	
a) Históriás énekek	Szemelvények a magyar reformáció irodalmából
Tinódi Lantos Sebestyén: Eger vár viadaljáról (részlet)	
b) Széphistóriák Gyergyai (Gergei) Albert: História egy Árgirus nevű királyfiról és egy tündér szűz leányról (részletek)	
	A regény születése Miguel Cervantes Saavedra: Don Quijote (részletek)
D) Líra a reformáció korában	
a) Portré: Balassi Bálint	
Balassi Bálint: Egy katonaének	További Balassi-versek További Shakespeare-szonettek

Balassi Bálint: Borivóknak való	
Balassi Bálint: Adj már csendességet…	
Balassi Bálint: Hogy Júliára találá	
b) William Shakespeare: LXXV. szonett	
E) Színház- és drámatörténet: dráma a reformáció korában	
William Shakespeare: Romeo és Júlia vagy Hamlet, dán királyfi	Irodalom és film Franco Zeffirelli: Romeo és Júlia (vagy más feldolgozás)
	Irodalom és film Franco Zeffirelli: Hamlet (vagy más feldolgozás)
VIII. A barokk és a rokokó irodalma	
A) Epika	
a) Vitairatok, vallásos értekezések – a katolikus megújulás Pázmány Péter: Alvinczi Péter uramhoz írt öt szép levél (részlet)	
b) **Portré**: Zrínyi Miklós és a barokk eposz	
Zrínyi Miklós: Szigeti veszedelem (részletek)	
c) Levél	
Mikes Kelemen: Törökországi levelek (1., 37., 112.)	Mikes Kelemen: Törökországi levelek (részletek)
d) Tudományos élet	
Apáczai Csere János: Magyar Encyclopaedia (részlet)	Apáczai Csere János: Az iskolák felette szükséges voltáról (részlet)
B) A kuruc kor lírája: művek, műfajok	
Rákóczi-nóta	
Őszi harmat után	
IX. A felvilágosodás irodalma	
A) Az európai felvilágosodás	
a) Epika	
Jonathan Swift: Gulliver utazásai (részletek)	Montesquieu: Perzsa levelek (részlet) Jean-Jacques Rousseau: Értekezés az emberi egyenlőtlenség eredetéről és alapjairól (részlet) Jean-Jacques Rousseau: Emil (részlet) Johann Wolfgang von Goethe: Az ifjú Werther szenvedései (részlet) Georg Wilhelm Friedrich Herder: Eszmék az emberiség történetének filozófiájáról és más írások (részlet)
Voltaire: Candide (részletek)	
b) Színház- és drámatörténet	
A francia klasszicista dráma	

Irodalom és színház Molière: A fösvény vagy Tartuffe	Irodalom és színház Jean Racine: Phaedra (részlet) Pierre Corneille: Cid (részlet) Nicolas Boileau-Despréaux: Ars poetica (részlet)
Johann Wolfgang von Goethe: Faust I. (részletek)	Irodalom és színház A német későklasszicista, koraromantikus dráma Friedrich Schiller: Tell Vilmos vagy más Schiller-dráma
c) Líra	
Robert Burns: John Anderson	William Blake: A tigris William Blake: A bárány Johann Wolfgang von Goethe: A vándor éji dala Johann Wolfgang von Goethe: A Tündérkirály
Robert Burns: Falusi randevú	
B) A felvilágosodás korának magyar irodalma: rokokó, klasszicizmus és szentimentalizmus	
a) Epika	
Csokonai Vitéz Mihály: Dorottya vagyis a dámák diadalma a fársángon (részletek)	Bessenyei György: Egy tudós társaság iránt való jámbor szándék (részlet) Kármán József: Fanni hagyományai (részletek) Kármán József: A nemzet csinosodása (részlet) Kazinczy Ferenc: Fogságom naplója (részletek)
b) Líra	
Kazinczy Ferenc: Tövisek és virágok (részletek)	Csokonai Vitéz Mihály: Szegény Zsuzsi a táborozáskor Csokonai Vitéz Mihály: Az én poézisom természete Csokonai Vitéz Mihály: A feredés Csokonai Vitéz Mihály: Az anákreoni versek Csokonai Vitéz Mihály: Jövendölés az első oskoláról a Somogyban Csokonai Vitéz Mihály: A tihanyi Ekhóhoz Csokonai Vitéz Mihály: A vidám természetű poéta
Portré: Csokonai Vitéz Mihály	
Csokonai Vitéz Mihály: Az estve	
Csokonai Vitéz Mihály: A boldogság	
Csokonai Vitéz Mihály: Tartózkodó kérelem	
Csokonai Vitéz Mihály: Szerelemdal a csikóbőrös kulacshoz	
Csokonai Vitéz Mihály: A Reményhez	
Csokonai Vitéz Mihály: A Magánossághoz	
C) Klasszicizmus és kora romantika a magyar irodalomban	
a) Líra	
Portré: Berzsenyi Dániel	
Berzsenyi Dániel: Osztályrészem	Kisfaludy Sándor: Himfy szerelmei (részlet) Berzsenyi Dániel: A magyarokhoz (II.) Berzsenyi Dániel: Horác Berzsenyi Dániel: Vitkovics Mihályhoz Berzsenyi Dániel: Búcsúzás Kemenes-aljától Berzsenyi Dániel: Napóleonhoz Kisfaludy Károly: Szülőföldem szép határa! Kölcsey Ferenc: Bordal Kölcsey Ferenc: Csolnakon
Berzsenyi Dániel: Levéltöredék barátnémhoz	
Berzsenyi Dániel: A közelítő tél	
Berzsenyi Dániel: A magyarokhoz (I.)	
Kisfaludy Károly: Mohács (részlet)	
Portré: Kölcsey Ferenc	
Kölcsey Ferenc: Himnusz	
Kölcsey Ferenc: Vanitatum vanitas	
Kölcsey Ferenc: Zrínyi dala	
Kölcsey Ferenc: Zrínyi második éneke	
b) Epika	

Kölcsey Ferenc: Nemzeti hagyományok (részletek)	Kölcsey Ferenc: Mohács (részlet)
Kölcsey Ferenc: Parainesis (részletek)	
c) Színház és dráma	
Katona József: Bánk bán	Irodalom és zene Erkel Ferenc: Bánk bán
	Irodalom és tévéjáték Kisfaludy Károly: A kérők Bohák György: A kérők
X. A romantika irodalma	
a) Az angolszász romantika	
George Byron egy szabadon választott művéből részlet	
Sir Walter Scott: Ivanhoe (részlet)	Irodalom és film Richard Thorpe: Ivanhoe
	Irodalom és film/tévéjáték Jane Austen: Büszkeség és balítélet Joe Wright/Simon Langton: Büszkeség és balítélet vagy: más Jane Austen-regény adaptációja
Edgar Allan Poe: A Morgue utcai kettős gyilkosság	Edgar Allan Poe: A kút és az inga Edgar Allan Poe: A fekete macska Edgar Allan Poe: A holló
b) A francia romantika	
Victor Hugo: A párizsi Notre-Dame (részlet)	Irodalom és film/zene Jeane Delannoy: A párizsi Notre-Dame vagy Gary Trousdale- Kirk Wise: A Notre Dame-i toronyőr vagy a regény más feldolgozása
	Irodalom és film/zene Jean-Paul Chanois: Nyomorultak vagy Bille August: Nyomorultak vagy a regény más feldolgozása
c) A német romantika	
Heinrich Heine: Loreley	Heinrich Heine: A dal szárnyára veszlek Heinrich Heine: Memento
d) Az orosz romantika	
Alexandr Szergejevics Puskin: Anyegin (részletek)	Alexandr Szergejevics Puskin: A pikk dáma
e) A lengyel romantika	
Adam Mickiewicz: A lengyel anyához	Adam Mickiewicz: Ősök (részlet)
XI. A magyar romantika irodalma	
A) Életművek a magyar romantika irodalmából	
a) Vörösmarty Mihály	
	Epika
	Zalán futása (Első ének, részlet)
– Líra	Magyarország címere Virág és pillangó Liszt Ferenchez Az élő szobor Ábránd Fóti dal
Szózat	
Gondolatok a könyvtárban	
A merengőhöz	
Az emberek	
Előszó	
A vén cigány	

– Drámai költemény	
Csongor és Tünde	
b) Petőfi Sándor	
– Líra	
A négyökrös szekér	Hortobágyi kocsmárosné Isten csodája A virágnak megtiltani nem lehet Szeget szeggel Csokonai Megy a juhász szamáron Szeptember végén Beszél a fákkal a bús őszi szél Várady Antalhoz Európa csendes, újra csendes Pacsirtaszót hallok megint Szabadság, szerelem
A bánat? egy nagy óceán	
A természet vadvirága	
Fa leszek, ha…	
Reszket a bokor, mert…	
Minek nevezzelek?	
Egy gondolat bánt engemet	
A puszta, télen vagy Kis-Kunság	
A XIX. század költői	
Fekete-piros dal	
– Epika	
A helység kalapácsa (részlet)	Úti levelek (részletek)
Az apostol (részlet)	
c) Jókai Mór	
– Elbeszélések	
A tengerszem tündére	A megölt ország A debreceni kastély A magyar Faust Két menyegző
A huszti beteglátogatók	
– Regények	
Az arany ember	Irodalom és film Várkonyi Zoltán: Egy magyar nábob vagy Várkonyi Zoltán: Kárpáthy Zoltán vagy Várkonyi Zoltán: Fekete gyémántok
B) Tudományos élet a romantika korában	
Erdélyi János: A magyar népdalok (részlet)	Toldy Ferenc: A magyar nemzeti irodalomtörténet a legrégibb időktől a jelenkorig rövid előadásban (részlet)
Bajza József: Dramaturgiai és logikai leckék (részlet)	Toldy Ferenc: A magyar nemzeti irodalomtörténet (részlet)

KÖTELEZŐ OLVASMÁNYOK

Homérosz: Odüsszeia (részletek)
Szophoklész: Antigoné
Biblia (részletek az Ószövetségből és az Újszövetségből.
Dante Alighieri: Isteni színjáték – Pokol (részletek)
François Villon: A nagy testamentum (részletek)
Boccaccio: Dekameron, Első nap 3. novella

William Shakespeare: Romeo és Júlia vagy Hamlet, dán királyfi
Zrínyi Miklós: Szigeti veszedelem (részletek)
Mikes Kelemen: Törökországi levelek (1., 37., 112.)
Molière: A fösvény vagy Tartuffe
Katona József: Bánk bán
Vörösmarty Mihály: Csongor és Tünde
Petőfi Sándor: A helység kalapácsa (részlet)
Jókai Mór: A huszti beteglátogatók (novella)
Jókai Mór: Az arany ember

MEMORITEREK

Homérosz: Odüsszeia (részlet)
Anakreón: Gyűlölöm azt…
Catullus: Gyűlölök és szeretek
Halotti beszéd és könyörgés (részlet)
Ómagyar Mária-siralom (részlet)
Janus Pannonius: Pannónia dicsérete
Balassi Bálint: Egy katonaének (részlet)
Balassi Bálint: Adj már csendességet… (részlet)
Csokonai Vitéz Mihály: Tartózkodó kérelem (az általános iskolai memoriter felújítása)
Csokonai Vitéz Mihály: A Reményhez
Berzsenyi Dániel: A közelítő tél (1. versszak)
Berzsenyi Dániel: A magyarokhoz (I.) (1. versszak)
Berzsenyi Dániel: Osztályrészem (1. versszak)
Kölcsey Ferenc: Himnusz (az általános iskolai memoriter felújítása)
Kölcsey Ferenc: Zrínyi második éneke (részlet)
Vörösmarty Mihály: Szózat (az általános iskolai memoriter felújítása)
Vörösmarty Mihály: Gondolatok a könyvtárban (részlet)
Vörösmarty Mihály: Előszó (részlet)
Petőfi Sándor: A bánat? egy nagy óceán…
Petőfi Sándor: Fa leszek, ha…
Petőfi Sándor: A XIX. század költői (részlet)

A 12. évfolyamon a magyar nyelv és irodalom tantárgyak óraszáma: 252 óra
A Nemzeti alaptantervben előírt minimum óra elosztása:
12. évfolyamon: 2 óra nyelvtan, 5 óra irodalom.

A nyelvtan óraszámai úgy értendők, hogy minden témakör kiemelt feladata az írásbeli és szóbeli szövegértés és a szövegalkotás folyamatos fejlesztése.

A témakörök áttekintő táblázata:

Témakör neve		Javasolt óraszám
Magyar nyelv		
I.	Kommunikáció – fogalma, eszközei, típusai, zavarai; digitális kommunikáció	12
II.	A nyelvi rendszer, a nyelv szerkezeti jellemzői, a nyelvi elemzés, a magyar és az idegen nyelvek	19
III.	A szöveg fogalma, típusai; a szövegkohézió, a szövegkompozíció; szövegfajták; szövegértés, szövegalkotás	14

IV. Stilisztika – stílusrétegek, stílushatás, stíluseszközök, szóképek, alakzatok	13
Szabadon felhasználható órák – az intézmény saját döntése alapján, felzárkóztatásra, elmélyítésre, tehetséggondozásra évfolyamonként 7-7 óra	14
Összes óraszám:	72
Magyar Irodalom	
I. Bevezetés az irodalomba – művészet, irodalom	4
A) A művészet fogalma, művészeti ágak. Művészet és irodalom. Az irodalom születése, hatása. Az irodalmi kommunikáció	1
B) Szerzők, művek párbeszéde – a művészet	1
C) Népszerű irodalom. Az irodalom határterületei	1
D) Műnemi-műfaji rendszer	1
II. Az irodalom ősi formái. Mágia, mítosz, mitológia	8
A) Az ősi magyar hitvilág	3
B) A görög mitológia	4
C) **Egyéb teremtésmítosz** - Babiloni teremtésmítosz	1
III. A görög irodalom	11
A) Az epika születése	4
B) A görög líra, az időmértékes verselés	3
C) A görög dráma	4
IV. A római irodalom	4
V. A Biblia mint kulturális kód	12
A) Az Ószövetség	5
B) Újszövetség	7
VI. A középkor irodalma	11
A) Egyházi irodalom	3
B) Lovagi és udvari irodalom	2
C) Dante Alighieri: Isteni színjáték – Pokol (részletek)	3

D) A középkor világi irodalma	3
VII. A reneszánsz irodalma	16
A) A humanista irodalom	4
B) A reformáció vallásos irodalma, az anyanyelvű kultúra születése, hatása az irodalomra, a magyar nemzeti tudatra	2
C) A reformáció világi irodalma	2
D) Líra a reformáció korában	4
E) Dráma a reformáció korában	4
VIII. A barokk és a rokokó irodalma	7
A) Epika	5
B) A kuruc kor lírája: műfajok, művek	2
IX. A felvilágosodás irodalma	32
A) Az európai felvilágosodás	9
a) Epika	5
b) Dráma	3
c) Líra	1
B) A felvilágosodás korának magyar irodalma: rokokó, klasszicizmus és szentimentalizmus	8
a) Epika	2
b) Líra	6
C) Klasszicizmus és kora romantika a magyar irodalomban	15
a) Líra	12
b) Epika	1
c) Dráma	2
X. A romantika irodalma	9
a) Az angolszász romantika	3
b) A francia romantika	2
c) A német romantika	1
d) Az orosz romantika	2
e)A lengyel romantika	1
XI. A magyar romantika irodalma I.	30

A) Életművek a magyar romantika irodalmából I.	25
a) Vörösmarty Mihály	8
b) Petőfi Sándor	14
c) Jókai Mór	7
B) Irodalomtudomány a romantika korában	1
Szabadon felhasználható órák (órakeret maximum 20%-a) az intézmény saját döntése alapján, felzárkóztatásra, elmélyítésre, tehetséggondozásra, illetve a tanár által választott alkotók, művek tanítására évfolyamonként 17-17 óra	36
magyar irodalom óraszám	180
Magyar nyelv és irodalom összes óraszáma:	252

Magyar nyelv

TÉMAKÖR: Kommunikáció – fogalma, eszközei, típusai, zavarai; digitális kommunikáció
JAVASOLT ÓRASZÁM: 11 óra
FEJLESZTÉSI FELADATOK ÉS ISMERETEK

- A nyelvhasználati és a kommunikációs készség fejlesztése
- A kommunikáció jellemzőinek tudatosítása, hatékony alkalmazásának fejlesztése
- A nyelv zenei kifejezőeszközeinek alkalmazása
- A hallás utáni és a szóbeli szövegértési készség fejlesztése
- Szerep- és drámajátékok gyakoroltatása
- Aktív részvétel különböző kommunikációs helyzetekben
- Az önálló véleményalkotás, az önreflexió fejlesztése
- A kommunikáció tényezői
- A kommunikációs célok és funkciók
- A kommunikáció jelei
- A digitális kommunikáció jellemzői, szövegtípusai
- A kommunikációs kapcsolat illemszabályai
- A hivatalos élet színtereinek szövegtípusai: levél, kérvény, önéletrajz, motivációs levél, beadvány, nyilatkozat, meghatalmazás, egyszerű szerződés

FOGALMAK
kommunikáció, kommunikációs tényező (adó, vevő, kód, csatorna, üzenet, kapcsolat, kontextus, a világról való tudás); kommunikációs cél és funkció (tájékoztató, felhívó, kifejező, metanyelvi, esztétikai finkció, kapcsolatfelvétel, -fenntartás, -zárás), nem nyelvi jel (tekintet, mimika, gesztus, testtartás, térköz, emblémák); digitális kommunikáció jellemzői, szövegtípusai, a hivatalos élet színtereinek szövegtípusai: levél, kérvény, önéletrajz, motivációs levél, beadvány, nyilatkozat, meghatalmazás, egyszerű szerződés, önéletrajz stb.

TÉMAKÖR: A nyelvi rendszer, a nyelv szerkezeti jellemzői, a nyelvi elemzés, a magyar és az idegen nyelvek
JAVASOLT ÓRASZÁM: 18 óra
FEJLESZTÉSI FELADATOK ÉS ISMERETEK

- A nyelv szerkezeti egységeinek és azok funkcióinak tudatosítása
- A nyelvi elemzőkészség fejlesztése

- Nyomtatott és digitális helyesírási segédletek használatának gyakorlása
- Kreatív nyelvi fejlesztés
- A nyelvi szintek, a nyelv alkotóelemei
- A szavak és osztályozásuk
- A szavak jelentésbeli és pragmatikai szerepe a kommunikációban
- A szószerkezetek
- A mondatrészek
- A mondatok csoportosítása
- Szórend és jelentés
- Nyelvi játékok, kreatív feladatok digitális programok használatával is

FOGALMAK

nyelvi szintek; a szó alkotóelemei (hang, fonéma, morféma); a szavak osztályozása, osztályozási szempontjai; szószerkezet (szintagma): alárendelő, mellérendelő szintagma; mondatrészek: alany, állítmány, tárgy, határozó, jelző; vonzatok; mondat, a mondat szerkesztettsége, mondatfajta; egyszerű mondat, összetett mondat; szórend és jelentés összefüggései

TÉMAKÖR: A szöveg fogalma, típusai; a szövegkohézió, a szövegkompozíció; szövegfajták; szövegértés, szövegalkotás

JAVASOLT ÓRASZÁM: 13 óra

FEJLESZTÉSI FELADATOK ÉS ISMERETEK

- A szövegről való tudás és gyakorlati alkalmazásának fejlesztése
- A szövegszervező erők megismertetése és alkalmazása a gyakorlatban
- A szövegelemző képességek fejlesztése
- A szöveg fogalma, jellemzői
- A szöveg főbb megjelenési formái, típusai, műfajai, korának és összetettségének jellemzői
- A szöveg szerkezete: a szöveg és a mondat viszonya, szövegegységek
- A szövegértelem összetevői: pragmatikai, jelentésbeli és nyelvtani szintje
- Szövegköziség, az internetes szövegek jellemzői
- Szövegek összefüggése, értelemhálózata; intertextualitás
- A szóbeli és az írásbeli szövegértés és szövegalkotás fejlesztése
- A helyesírási készség fejlesztése
- Helyesírási szótárak használatának tudatosítása
- A szövegolvasási típusok és szövegértési stratégiák
- Szövegtípusok: digitális és hagyományos, folyamatos és nem folyamatos
- Összefüggő szóbeli szöveg: felelet, kiselőadás, hozzászólás, felszólalás
- A magánélet színtereinek szövegtípusai: levél, köszöntő stb.
- Az esszé

FOGALMAK

szöveg, szövegösszefüggés, beszédhelyzet; szövegmondat, bekezdés, tömb, szakasz; szövegkohézió (témahálózat, téma-réma, szövegtopik, szövegfókusz, kulcsszó, cím); szövegpragmatika (szövegvilág, nézőpont, fogalmi séma, tudáskeret, forgatókönyv); nyelvtani (szintaktikai) tényező (kötőszó, névmás, névelő, határozószó, előre- és visszautalás, deixis, egyeztetés); intertextualitás, összefüggő szóbeli szövegek: előadás, megbeszélés, vita; a magánélet színtereinek szövegtípusai: levél, köszöntő stb.; esszé

TÉMAKÖR: Stilisztika – stílusrétegek, stílushatás, stíluseszközök, szóképek, alakzatok

JAVASOLT ÓRASZÁM: **12 óra**

FEJLESZTÉSI FELADATOK ÉS ISMERETEK

- A stílus szerepének tudatosítása
- A stiláris különbségek felfedeztetése

- Az alakzatok és a szóképek hatásának, szerepének vizsgálata szövegelemzéskor
- A stílus, a stilisztika, a stílustípusok
- A stílusérték
- A stílushatás
- Stílusgyakorlatok
- A hangalak és jelentés viszonyának felismertetése
- Értelmezési gyakorlatok különböző beszédhelyzetekben
- A mondat- és szövegjelentést meghatározó tényezők felismertetése, tudatosítása
- A magyar szórend megváltozása és az üzenet jelentésváltozása közötti összefüggés tudatosítása
- A mindennapi kommunikáció gyakori metaforikus kifejezéseinek és használati körének megfigyelése, értelmezése
- Szótárhasználat fejlesztése
- A jel és a nyelvi jel fogalma, összetevői
- A jel és a jelentés összefüggése, jelentéselemek
- A hangalak és a jelentés viszonya, jelentésmező
- Motivált és motiválatlan jelentés
- A metaforikus kifejezések szerkezete, jellemző típusai, használatuk
- A mondat- és szövegjelentés

FOGALMAK
stílus, stilisztika, stílustípus (bizalmas, közömbös, választékos stb.); stílusérték (alkalmi és állandó); stílusréteg (társalgási, tudományos, publicisztikai, hivatalos, szónoki, irodalmi); stílushatás; néhány gyakoribb szókép és alakzat köznyelvi és irodalmi példákban, jelentésszerkezet, jelentéselem, jelentésmező, jelhasználati szabály; denotatív, konnotatív jelentés; metaforikus jelentés; motivált és motiválatlan szó, hangutánzó, hangulatfestő szó; egyjelentésű, többjelentésű szó, azonos alakú szó, rokon értelmű szó, hasonló alakú szópár, ellentétes jelentés

IRODALOM

TÉMAKÖR: I. Bevezetés az <u>irodalomba – művészet, irodalom</u>
JAVASOLT ÓRASZÁM: 4 óra
FEJLESZTÉSI FELADATOK ÉS ISMERETEK
- Változatos lírai, kisprózai alkotások, szövegrészletek olvasása, közös értelmezése
- Szerző, előadó, terjesztő és befogadó változó viszonyrendszere: a művészetben való részvétel lehetőségei
- Nyelv és nyelviség az irodalomban: a képi és a hangzó nyelv, szóképek és retorikai alakzatok a hétköznapi és az irodalmi kommunikációban

FOGALMAK
művészet, szépirodalom, szórakoztató irodalom, irodalmi kommunikáció; szerző, alkotó, terjesztő, másoló, előadó, befogadó; befogadás, értelmezés, műnem, epika, líra, dráma, műfaj, monda, elbeszélés, regény, elbeszélő költemény, dal, himnusz, óda, elégia, metafora, hasonlat, költői megformáltság, történet, elbeszélés, lírai én, narrátor, beszélő, dialógus, monológ

TÉMAKÖR: II. Az irodalom ősi formái. Mágia, mítosz, mitológia
JAVASOLT ÓRASZÁM: 8 óra
FEJLESZTÉSI FELADATOK ÉS CÉLOK
- A mítoszok kulturális jelentőségének megértése
- Hősök és archetípusok a kortárs kultúrában, pl. populáris filmen, videojátékban vagy képregényben
- Mítosz- és hőstípusok megkülönböztetése, felismerése. Mítoszok, mondák és népmesék
  - Az archaikus, mitikus világkép és a kortárs világkép viszonyának mérlegelése

- Az alapvető emberi magatartásformák felismerése és azonosítása a mitológiai történetekben és eposzokban
- A vándormotívumok felismerése pl. vízözön, örök élet utáni vágy
- Irodalmi alapformák, műfajok és motívumok megismerése
- A történetmesélés formáinak elemzése, az elbeszélői nézőpontok és a narratív struktúra szerepének felismerése
- A görög kultúra máig tartó hatásának felismerése: pl. archetipikus helyzetek, mitológiai és irodalmi adaptációk, intertextualitás; mai magyar szókincs.

FOGALMAK

szóbeliség, írásbeliség, sámánizmus, regös, mágus, jokulátor, táltos, világfa, antikvitás, mítosz, mitológia eredetmítosz, archaikus világ, archetípus

TÉMAKÖR: III. <u>A görög irodalom</u>
JAVASOLT ÓRASZÁM: 11 óra

FEJLESZTÉSI FELADATOK ÉS ISMERETEK

- Ismerkedés az ókori görög mitológiai történetekkel a törzsanyagban megjelöltek alapján
- Részleteket megismerése meg a homéroszi eposzokból
- Szemelvények megismerése a görög lírából (pl. Anakreón, Szapphó, Alkaiosz, Szimónidész) és prózaepikából (Aiszóposz fabuláiból).
- A szerzőkhöz, illetve hősökhöz kapcsolódó toposzok megismerése
- Irodalmi alapformák, történetek és motívumok hatásának, továbbélésének bemutatása többféle értelmezésben az irodalomban, képzőművészetben, filmen,
- Az ókori görög színház és dráma jellemzőinek, valamint a színház- és drámatörténetre gyakorolt hatásának megismerése
- A műelemző képesség fejlesztése, a hősök jellemzése, magatartásuk, konfliktusaik megértése
- Magatartásformák, konfliktusok, értékek felismerése, szembesítése, a drámai művekben felvetett erkölcsi problémák megértése, mérlegelése
- Drámai helyzetek és dramaturgiai eszközök megértése drámajátékon keresztül, részvétel drámai jelenet kidolgozásában és előadásában
- A tragikum és a komikum műfajformáló minőségének megértése
- Lehetőség szerint e szerzők valamely művéből készült kortárs színházi előadás megtekintése, a színházi előadás élményének megbeszélése, feldolgozása

- Különféle magatartásformák, konfliktusok, értékek és hibák (harmónia, mértéktartás,) felismerése; ezek elemzésével, értékelésével erkölcsi érzék fejlesztése.

FOGALMAK

eposz, eposzi konvenciók: propozíció, invokáció, enumeráció, in medias res, deus ex machina, hexameter; dal, elégia, epigramma, himnusz, időmértékes verselés fogalmai, toposz, tragédia, komédia, dialógus, monológ, hármas egység, akció, dikció, drámai szerkezet, expozíció, konfliktus, tetőpont, megoldás, kar, katarzis

TÉMAKÖR: <u>IV. A római irodalom</u>
JAVASOLT ÓRASZÁM: 4 óra
FEJLESZTÉSI FELADATOK ÉS ISMERETEK

- Szemelvények megismerése a római lírából és epikából, Horatius és Vergilius művek, továbbá Catullus, Ovidius, Phaedrus művek vagy részletek.

- A római irodalom műfajainak, témáinak, motívumainak hatása, továbbélése
- Emberi magatartásformák azonosítása, értékelése a művek, illetve a szerzők portréi alapján; a horatiusi életelvek érvényességének vizsgálata;
- Irodalmi műfajok, versformák megismerése;
- A görög és római kultúra viszonyának értelmezése;
- A római kultúra máig tartó hatásának felismerése (mitológiai és irodalmi adaptációk, intertextualitás);

FOGALMAK
imitáció, dal, óda, elégia ekloga, episztola, strófaszerkezet, horátiusi alapelvek, ars poetica

TÉMAKÖR: V. A Biblia mint kulturális kód
JAVASOLT ÓRASZÁM:12 óra
FEJLESZTÉSI FELADATOK ÉS ISMERETEK
- A Biblia felépítésének tanulmányozása, a szöveghagyomány jellemzőinek és jelentőségének megértése
- Szemelvények olvasása az Ó- és Újszövetségből: alapvető történetek, motívumok és műfajok megismerése
- Háttérismeretek a Bibliához mint az európai kultúra korokon és világnézeteken átívelő, alapvető kódjához
- Kitekintés a bibliai történetek későbbi megjelenéseire az irodalomban és más művészeti ágakban
- A bibliai hagyomány meghatározó jellege a szóbeli és írásos kultúrában: szókincsben, szólásokban, témákban, motívumokban
- A Bibliához kapcsolódó ünnepek, hagyományok eredete, tartalma
- A Biblia hatástörténetét feltáró és megértető, önálló és csoportos kutatási és projektfeladatok

FOGALMAK
Biblia, Ószövetség, Újszövetség, Héber Biblia, zsidó vallás, kánon, kanonizáció, teremtéstörténet, pusztulástörténet, Tóra, Genesis, Exodus, zsoltár, próféta, kereszténység, evangélium, szinoptikusok, napkeleti bölcsek, apostol, példabeszéd, passió, kálvária, apokalipszis

TÉMAKÖR: VI. A középkor irodalma
JAVASOLT ÓRASZÁM:11 óra
FEJLESZTÉSI FELADATOK ÉS ISMERETEK
- Az irodalomtörténeti korszakolás sajátosságainak, nehézségeinek, céljainak megismerése
- A művelődéstörténeti kontextus jelentőségének megértése az irodalmi mű elemzésében
- Az irodalomtörténeti korszak történelmi, művelődéstörténeti hátterének, sajátosságainak tanulmányozása
- A korstílus fogalmának bevezetése; az irodalom és a társművészetek kapcsolata
- A tanév során megismert szövegek új szempontú rendszerezése, ismétlése
- Szövegrészlet elemzése a középkor irodalmából az alábbi műfajok közül: vallomás, lovagi epika, legenda, himnusz
- A középkori irodalom jellegének megismerése az ókeresztény és középkori szakaszban
- A vallásos és világi irodalom együtthatásának megismerése
- Az egyház irodalomra gyakorolt hatásának megértése
- A kéziratos kor írási és olvasási szokásainak megismerése
- Az antikvitás középkorra tett hatásának felismerése (pl. Vergilius-Dante)
  - Dante és Villon életműve jelentőségének megértése

FOGALMAK

középkor, korstílus, művelődéstörténet, romanika, gótika, patrisztika, skolasztika, katedrális, vallomás, legenda, rím, egyházi kultúra, lovagi kultúra, trubadúr, moralitás, vágáns költészet, nyelvemlék, szövegemlék, gesta, krónika, intelem, kódex, prédikáció, Pokol, Purgatórium, Paradicsom, emberiségköltemény, allegória, szimbólum, tercina, balladaforma, rondó, rím, oktáva, testamentum, haláltánc, oximoron

TÉMAKÖR: VII. A reneszánsz irodalma
JAVASOLT ÖSSZÓRASZÁM: 18 óra

A, A humanista irodalom

JAVASOLT ÓRASZÁM: 4 óra
FEJLESZTÉSI FELADATOK ÉS ISMERETEK
- Az irodalomtörténeti korszakolás sajátosságainak, nehézségeinek, céljainak megismerése
- A művelődéstörténeti kontextus jelentőségének megértése az irodalmi mű elemzésében
- Az irodalomtörténeti korszak történelmi, művelődéstörténeti hátterének, sajátosságainak tanulmányozása
- A korstílus fogalmának rögzítése; az irodalom és a társművészetek kapcsolata
- A tanév során megismert szövegek új szempontú rendszerezése, ismétlése
- Petrarca-szonett megismerése
- a magyar irodalomtörténettel és a nemzeti kultúrával, hagyományokkal kapcsolatos ismereteinek elmélyítése Janus Pannonius műveinek olvasásával és értelmezésével

FOGALMAK
reneszánsz, humanizmus, reformáció, szonett, novella, novellafüzér, anekdota, búcsúvers

B, A reformáció vallásos irodalma, az anyanyelvi kultúra születése, hatása az irodalomra, a magyar nemzeti tudatra

JAVASOLT ÓRASZÁM: 2 óra

C, A reformáció világi irodalmából
JAVASOLT ÓRASZÁM: 2 óra
FEJLESZTÉSI FELADATOK ÉS ISMERETEK
- A reformáció kultúrtörténeti jelentőségének (iskolák, nyomdák, anyanyelvűség) megismerése
  - A XVI. századi Magyarországon a reformáció gyors terjedése okainak (miért és hogyan) megértése
  - A XVII. század elejétől megjelenő a katolikus megújulás jellemzőinek megismerése
  - A magyar és európai reformációs irodalom műfaji gazdagságának, sokszínűségének megismerése

FOGALMAK
bibliafordítás, zsoltárfordítás, vitairat, vitadráma, jeremiád, fabula, dallamvers, szövegvers, mese, példázat, históriás ének, széphistória, lovagregény-paródia

D, Líra a reformáció korában
JAVASOLT ÓRASZÁM: 4 óra
FEJLESZTÉSI FELADATOK ÉS ISMERETEK
- Bevezetés a költészet olvasásába: néma és hangos olvasás, megzenésített versek befogadása, versmondás, költemények kreatív-produktív feldolgozása
- Lírai beszédhelyzetek, szerepek, alapvető műfajok (dal, epigramma, óda, elégia)

- Líra és metrika, líra és zeneiség: az ütemhangsúlyos verselés alapjai
- Népköltészet, közköltészet és műköltészet a régi és klasszikus magyar irodalomban
- A szonett formai változása Shakespeare-nél
- A törzsanyagban megnevezett költemények részletesebb értelmezése a korábban megismert stilisztikai-poétikai fogalmak segítségével.

FOGALMAK

Balassi-strófa, Balassa-kódex, hárompilléres versszerkezet, katonaének, szonett

E, Színház- és drámatörténet: dráma a reformáció korában

JAVASOLT ÓRASZÁM: 4 óra

FEJLESZTÉSI FELADATOK ÉS ISMERETEK

- Az angol reneszánsz színház és dráma jellemzőinek, a shakespeare-i dramaturgia és nyelvezet befogadása, reflektálás Shakespeare drámairói életművének hatására
- A színházi kultúra alapvető változásai a görög színháztól a shakespeare-i színházig
- A műelemző képesség fejlesztése, a hősök jellemzése, magatartásuk, konfliktusaik megértése
- Magatartásformák, konfliktusok, értékek felismerése, szembesítése, a drámai művekben felvetett erkölcsi problémák megértése, mérlegelése
- Drámai helyzetek és dramaturgiai eszközök megértése drámajátékon keresztül, részvétel drámai jelenet kidolgozásában és előadásában
- A tragikum és a komikum műfajformáló minőségének megértése
- A törzsanyagban megjelölt művek egyikének feldolgozása
- Lehetőség szerint a szerző valamely művéből készült kortárs színházi előadás megtekintése, a színházi előadás élményének megbeszélése, feldolgozása

FOGALMAK

blank verse, commedia dell'arte, hármas színpad, a shakespeare-i dramaturgia, királydráma, bosszúdráma, lírai tragédia

TÉMAKÖR: VIII. A barokk és a rokokó

JAVASOLT ÓRASZÁM: 7 óra

FEJLESZTÉSI FELADATOK ÉS ISMERETEK

- Az irodalomtörténeti korszakolás sajátosságainak, nehézségeinek, céljainak megismerése
- A művelődéstörténeti kontextus jelentőségének megértése az irodalmi mű elemzésében
- Az irodalomtörténeti korszak történelmi, művelődéstörténeti hátterének, sajátosságainak tanulmányozása
- A korstílus fogalmának rögzítése; az irodalom és a társművészetek kapcsolata
- A törzsanyagban felsorolt szerzők és műveik megismerése, rendszerezése,
- a magyar irodalomtörténettel és a nemzeti kultúrával, hagyományokkal kapcsolatos ismereteinek elmélyítése a törzsanyaghoz tartozó művek olvasásával és értelmezésével

FOGALMAK

barokk, katolikus megújulás (ellenreformáció), jezsuita, barokk eposz, barokk körmondat, pátosz, röpirat, fiktív levél, kuruc, labanc, bujdosóének, toborzó dal, kesergő, rokokó, emlékirat

TÉMAKÖR: IX. A felvilágosodás irodalma

JAVASOLT ÖSSZÓRASZÁM: 29 óra

A, Az európai felvilágosodás

JAVASOLT ÓRASZÁM: 9 óra

FEJLESZTÉSI FELADATOK ÉS ISMERETEK

- A korstílus fogalmának használata az európai művelődéstörténetben
- Az európai irodalom nagy korstílusai jellemzőinek, történelmi és eszmei hátterének megismerése
- Irodalom és képzőművészet kapcsolata; a korstílusok jelenléte a képzőművészetekben
- Az európai irodalom nagy korstílusai időbeli és térbeli viszonyainak, különbségeinek megismerése
- A korstílus felhasználása az irodalmi elemzés egyik kontextusaként
- A tanév során megismert szövegek új szempontú rendszerezése, áttekintése a történetiség, a korstílusok nézőpontjából
- A klasszicizmus eszmetörténeti háttere, főbb sajátosságai
- A felvilágosodás mint mozgalom és mint eszmetörténeti irányzat

FOGALMAK

felvilágosodás, klasszicizmus, szentimentalizmus, enciklopédia, racionalizmus, empirizmus, utaztató regény, tézisregény, „sziget regény”, szatíra, gúny, klasszicista dráma, normatív poétika, rezonőr, weimari klasszika, drámai költemény

B, A felvilágosodás korának magyar irodalmából: rokokó, klasszicizmus, szentimentalizmus

JAVASOLT ÓRASZÁM: 8 óra

FEJLESZTÉSI FELADATOK ÉS ISMERETEK

- Az irodalomtörténeti korszakolás sajátosságainak, nehézségeinek, céljainak megismerése
- A művelődéstörténeti kontextus jelentőségének megértése az irodalmi mű elemzésében
- Az irodalomtörténeti korszak történelmi, művelődéstörténeti hátterének, sajátosságainak tanulmányozása
- A korstílus fogalmának rögzítése; az irodalom és a társművészetek kapcsolata
- a magyar irodalomtörténettel és a nemzeti kultúrával, hagyományokkal kapcsolatos ismereteinek elmélyítése a törzsanyagban rögzített szerzők és műveik olvasásával és értelmezésével

FOGALMAK

vátesz, röpirat, komikus vagy vígeposz, szentimentális levélregény, nyelvújítás, ortológusok, neológusok, stílusszintézis, piktúra, szentencia, anakreoni dalok, népies helyzetdal

C, A klasszicizmus és kora romantika a magyar irodalomban

JAVASOLT ÓRASZÁM: 11 óra

FEJLESZTÉSI FELADATOK ÉS ISMERETEK

- A hazához fűződő viszonyt tematizáló lírai és prózai szövegek olvasása, értelmezése
- Világkép és műfajok, kompozíciós, poétikai és retorikai megoldások összefüggéseinek felismertetése
- Társadalmi, közösségi és egyéni konfliktusok, kérdésfelvetések szellemi hátterének feltárása a társadalomtörténeti jelenségként is értelmezett irodalomban
- A művek történeti nézőpontú megközelítése, a megjelenő esztétikai, lét- és történelemfilozófiai kérdések és válaszok érzékelése és értelmezése
- Intertextuális utalások azonosítása és értelmezése, következtetések levonása
- Egyes műfaji konvenciók jelentéshordozó szerepének felismerése
- Bevezetés a költészet olvasásába: néma és hangos olvasás, megzenésített versek befogadása, versmondás, költemények kreatív-produktív feldolgozása
- Lírai beszédhelyzetek, szerepek, alapvető műfajok (dal, epigramma, óda, elégia)

- Líra és metrika, líra és zeneiség: az ütemhangsúlyos és időmértékes verselés alapjai
- A törzsanyagban megnevezett költemények részletesebb értelmezése a korábban megismert stilisztikai-poétikai fogalmak segítségével

FOGALMAK

nemzeti himnusz, értekezés, intelem, értékszembesítő és időszembesítő verstípus, nemzeti identitás, közösségi értékrend, költői öntudat, prófétai szerephelyzet

TÉMAKÖR: X. A romantika irodalma
JAVASOLT ÓRASZÁM: 9 óra
FEJLESZTÉSI FELADATOK ÉS ISMERETEK

- A korstílus fogalmának használata az európai művelődéstörténetben
- Az európai irodalom nagy korstílusa jellemzőinek, történelmi és eszmei hátterének megismerése
- Irodalom és képzőművészet kapcsolata; a korstílus jelenléte a képzőművészetekben
- Az európai irodalom nagy korstílusa időbeli és térbeli viszonyainak, különbségeinek megismerése
- A korstílus felhasználása az irodalmi elemzés egyik kontextusaként
- Az európai romantika sajátosságai; néhány szövegrészlet a romantikus művek köréből

FOGALMAK

korstílus, romantika, verses regény, történelmi regény, felesleges ember

TÉMAKÖR: X. A magyar romantika irodalma
JAVASOLT ÖSSZÓRASZÁM: 26 óra

A, Életművek a magyar romantika irodalmából
a, Vörösmarty Mihály

JAVASOLT ÓRASZÁM: 8 óra
FEJLESZTÉSI FELADAZOK ÉS ISMERETEK

- A hazához fűződő viszonyt tematizáló lírai szövegek olvasása, értelmezése Vörösmarty Mihály életművéből a törzsanyagban meghatározottak szerint
- Világkép és műfajok, kompozíciós, poétikai és retorikai megoldások összefüggéseinek felismertetése
- Egyes műfaji konvenciók jelentéshordozó szerepének felismerése
- A szépirodalmi szövegekben megjelenített értékek, erkölcsi kérdések, motivációk, magatartásformák felismerése, értelmezése
- Társadalmi, közösségi és egyéni konfliktusok, kérdésfelvetések szellemi hátterének feltárása a társadalomtörténeti jelenségként is értelmezett irodalomban
- A művek történeti nézőpontú megközelítése, a megjelenő esztétikai, lét- és történelemfilozófiai kérdések és válaszok érzékelése és értelmezése
- Intertextuális utalások azonosítása és értelmezése, következtetések levonása

FOGALMAK

rapszódia, drámai költemény

b, Petőfi Sándor

JAVASOLT ÓRASZÁM: 10 óra
FEJLESZTÉSI FELADATOK ÉS ISMERETEK

- Az életmű főbb sajátosságainak megismerése a törzsanyagban megnevezett versek szövegre épülő ismeretén, értelmezésén, elemzésén
- Petőfi életművének főbb témái (szerelem, táj, haza, forradalom, család, házasság, ars poetica stb.) és műfajainak megismerése
- A költő epikájának (*Az apostol, A helység kalapácsa*) néhány sajátossága részletek vagy egész mű tanulmányozásán keresztül
- Petőfi alkotói pályájának és életútjának kapcsolatai, főbb szakaszai
- A népiesség és a romantika jelenlétének bemutatása Petőfi Sándor életművében
- Petőfi életútja legfontosabb eseményeinek megismerése; Petőfi korának irodalmi életében
- A Petőfi-életmű befogadástörténetének néhány sajátossága, a Petőfi-kultusz születése
- A Petőfi-életmű szerepe, hatása a reformkor és a forradalom történéseiben

FOGALMAK
népiesség, életkép, zsánerkép, elbeszélő költemény, versciklus, helyzetdal, tájlíra, lírai realizmus, látomásköltészet, zsenikultusz

c, Jókai Mór

JAVASOLT ÓRASZÁM: 7 óra
FEJLESZTÉSI FELADATOK ÉS ISMERETEK

- Elbeszélő szövegek közös órai feldolgozása
- Legalább egy regény önálló elolvasása
- Művelődéstörténeti kitekintés: a modern olvasóközönség megjelenése, a sajtó és a könyvnyomtatás szerepe
- A 19. század néhány jellemző elbeszélő műfajának és irányzatának áttekintése
- Kreatív szövegek alkotása megadott stílusban vagy ábrázolásmóddal
- Szövegek közös értelmezése az elbeszéléselmélet alapfogalmainak segítségével

FOGALMAK
irányregény, utópia, szigetutópia

B, Irodalomtudomány a romantika korában

JAVASOLT ÓRASZÁM: 1 óra
FOGALOM
nemzeti szemlélet, korszerű népiesség

13. ÉVFOLYAM

A 13. évfolyam a közoktatás utolsó szakasza. Ez a képzési szakasz a nevelési és oktatási célokat tekintve a legösszetettebb: nemcsak új ismereteket kell átadni, hanem a meglévő ismeretek gyakorlati felhasználását is, emellett bővíteni és fejleszteni kell a tanulók kompetenciáit. Kiemelt feladat a szövegértés és a szövegalkotás tanítása. Ennek a képzési szakasznak a végén a tanulók érettségi vizsgát tesznek. Fontos cél, hogy ismereteik és képességeik birtokában önállóan fel tudjanak készülni a közép- és az emelt szintű érettségire. A 13. évfolyamon elvárható, hogy a tanulók képesek legyenek projekt- vagy kutatómunkában részt venni. Etikusan és kritikusan használják a hagyományos, papíralapú, illetve a világhálón található és egyéb digitális adatbázisokat. Felismerjék az adott kommunikációs helyzetet, s arra írásban és szóban is

adekvátan válaszoljanak. Képesek legyenek az összetett szövegek elsődleges jelentése mögé látni, a jelentéseket értelmezni, gondolataikat írásban és szóban is pontosan és elegánsan, illetve az adott kommunikációs helyzetnek megfelelően megfogalmazni. Képessé váljanak érvekkel vagy cáfolatokkal igazolni nézeteiket, véleményüket. Sajátítsák el a mindennapi életben szükséges szövegalkotás alapvető követelményeit (műfajok, stílus, retorikai építkezés).
A tanulmányaik során szerzett ismereteik és készségeik révén ismerjék a magyar irodalomtörténet korszakait, képesek legyenek azokat az európai és világirodalmi folyamatokkal összekapcsolni. Lássák meg a magyar irodalom nagy filozófiai, társadalmi, esztétikai kérdésfelvetéseit, az egyes művekben található válaszokat ezekre a kérdésekre. Tudják értelmezni a szerzők és irodalmi alkotások időn és téren átívelő párbeszédét, a magyar irodalom jellegzetes motívumait, s ezek jelentésváltozását az irodalom történetében. Váljanak képessé az absztrakt gondolkodásra, a differenciált véleményalkotásra. Értsék az irodalom és a történelem kapcsolatát. Ezt szolgálja *„A XX. századi történelem az irodalomban”* című anyagrész. A *témakör* oktatásának célja, hogy a tanulók megismerjék a XX. századi magyar, illetve európai történelem kataklizmáit. Ennek révén szembesüljenek történelmi, erkölcsi kérdésekkel.
Ez az utolsó nevelési-oktatási szakasz, melyben lehetőség nyílik az erkölcsi és érzelmi nevelésre. A XIX-XX. századi irodalmi művek két nagy témája a nemzeti, illetve a személyes identitáskeresés. A művek kaleidoszkópszerű sokszínűsége lehetőséget teremt arra, hogy a Kárpát-medencei irodalomban felvetődő történelmi sorskérdésekkel, nemzeti és személyes erkölcsi dilemmákkal találkozzanak a tanulók. Ezekre a dilemmákra reagálva fejlődjék erkölcsi érzékenységük, érzelmi intelligenciájuk. Nemzeti és személyes identitásuk kialakulásában, szociális kompetenciáik fejlesztésében irodalmunk, nyelvünk ismerete a tanulók segítségére van. Ennek a képzési szakasznak a feladata – a műveltségátadás, a kompetencia és érzelemfejlesztés mellett –, hogy a tanulóknak segítséget nyújtson a pályaválasztásban, felkészítse őket a továbbtanulásra.
Mindezek elérése érdekében a képzés kiemelt céljai:

- a retorikai ismeretek bővítése. Ismerjék meg a diákok a retorika fogalmát, történetének nagy állomásait, az érvek, illetve a cáfolatok típusait, helyes alkalmazásukat. Ezek birtokában képesek legyenek arányos, előrehaladó szöveget alkotni, mely megfelel a műfaji és a stilisztikai követelményeknek, a magyar nyelvhelyességi – írásos szöveg esetében – a helyesírási szabályoknak.
- Ismerjék meg a magyar nyelv földrajzi és társadalmi tagozódását. A Kárpát-medence tíz nyelvjárási régiójának jellegzetes nyelvhasználati (hangtani, lexikai, mondatszerkesztési) sajátosságai közül ismerjenek fel néhányat.
- Ismerjék a magyar nyelv társadalmi tagozódását, jellegzetes csoportnyelveit, azok tipikus szóhasználatát, nyelvi sajátosságait.
- Ismerjék a nyelvvizsgálati módszereket, a világ nagy nyelvcsaládjait. Tanulják meg a magyar nyelv eredetéről szóló tudományos hipotéziseket, illetve az ezeket igazoló bizonyítékokat. Tudják a magyar nyelvtörténet nagy korszakait, az ezekben a korokban keletkezett kiemelkedő jelentőségű nyelvemlékeinket.
- Bővüljön stilisztikai tudásuk: ismerjék fel a szóképeket, alakzatokat. Képesek legyenek a tanulók ezeket értelmezni, saját nyelvhasználatukban is alkalmazni a metaforikus szövegépítést, a magyar nyelv archaikusabb elemeit, pl.: szólásokat, közmondásokat, szállóigéket.
- Szövegértő- és szövegalkotó kompetenciájuk folyamatos bővítése, irodalomelméleti és -történeti tudásuk gazdagodása lehetővé teszi, hogy a tanulók összetett szövegeket értelmezzenek. Poétikai és retorikai ismereteik aktualizálásával képessé válnak egy mű értelmezésére, elemzésére vagy két mű – megadott szempontok alapján történő – összevetésére. Elvárt cél, hogy elemző gondolatmenetüket arányos esszében vagy értekezésben tudják kifejteni.
- Cél, hogy a képzés ezen szakaszában a különböző művészeti ágak közös témáit, motívumkincsét, kérdésfelvetéseit is megértsék. Tudatosítsák, hogy egy-egy irodalmi alkotás adaptációja önálló

művészeti alkotás. Az eredeti mű és az adaptáció összevetésével mindkét művet képesek legyenek értelmezni, az eltérő problémafelvetést érzékelni.

- A XIX-XX. századi irodalom rendkívüli gazdagságából ismerjenek meg a diákok átfogó életműveket, több műnemben alkotó szerzőkről portrékat, illetve egy-egy – döntően egy műnemben alkotó – szerzőről vagy egy kiemelkedő irodalmi alkotásról metszetet kapjanak. Cél, hogy ismerjék meg a XIX-XX. század kiemelkedő jelentőségű, már lezárt életművel bíró alkotóit, a két század stílusirányzatait, irodalmi mozgalmait.

A 13. ÉVFOLYAM TANANYAG TARTALMA:

Magyar Nyelv	
TÖRZSANYAG (óraszám 80%-a)	AJÁNLOTT TÉMÁK
I. Retorika- a beszédfajták, a beszéd felépítése, az érvelés	
A retorika és kommunikáció, a retorika fogalma	Retorika az ókorban Retorika a középkorban Néhány történeti értékű és jelenkori szónoki beszéd retorikai eszközei és esztétikai hatása A szójáték és a retorika Digitális eszközök, grafikus szerkesztők használata a retorikai szövegek alkotásában. Az előadás szemléltetésének módjai (bemutatás, prezentáció).
A retorikai szövegek felépítése és elkészítésének lépései	
A szónoki beszéd fajtái (tanácsadó beszéd, törvényszéki beszéd, alkalmi beszéd) és jellemzőik	
Az érvelő beszéd felépítése, az érvtípusok	
Az érvelés módszere	
A retorikai szövegek kifejezőeszközei	
A kulturált vita szabályai	
A befolyásolás módszerei	
II. Pragmatika- a megnyilatkozás fogalma, társalgási forduló, beszédaktus, együttműködési elv	
A nyelv működése a beszélgetés, társalgás során	A pragmatika mint a nyelvre irányuló funkcionális nézőpont Kommunikáció és pragmatika
A társalgás udvariassági formái	
A beszédaktus	
Az együttműködési elv (mennyiségi, minőségi, viszony, mód)	
III. Általános nyelvi ismeretek – a nyelv és a gondolkodás, nyelvtípusok	
A nyelv és a beszéd, a nyelv mint változó rendszer	A nyelv szerepe a világról formált tudásunkban, gondolkodásunk alakításában A nyelv szerepe a memória alakításában
A nyelv és gondolkodás, a nyelv és megismerés	
A beszéd mint cselekvés	
A nyelvcsaládok és nyelvtípusok	
IV. Szótárhasználat	
V. Nyelvtörténet- a nyelv változása, a nyelvrokonság kérdései, nyelvemlékek	
A magyar nyelv rokonságának hipotézisei	A 19. század versengő elméletei, az utóbbi évtizedek törekvései a származási modellek felülvizsgálatára („család” és „fa” metaforák kritikája, újabb régészeti és genetikai adatok, stb.) A nyelvhasonlítás korszerű formái Nyelvi változások a Neumann-galaxisban
A magyar nyelvtörténet korszakai	
Nyelvemlékek	
A szókészlet változása a magyar nyelv történetében	
Nyelvújítás	
VI. A nyelv rétegződése, nyelvjárások, nyelvi tervezés, nyelvi norma	
Anyanyelvünk rétegződése I.- A köznyelvi változatok, a csoportnyelvek és rétegnyelvek	Az adott nyelvjárási terület és a nyelvi norma eltérései
Anyanyelvünk rétegződése II.- A nyelvjárások és a nyelvi norma	

Nyelvünk helyzete a határon túl	
Nyelvi tervezés, nyelvpolitika, nyelvművelés	
VII. Felkészülés az érettségire - rendszerező ismétlés	

Irodalom	
TÖRZSANYAG (óraszám 80%-a)	AJÁNLOTT ALKOTÓK, MŰVEK
I. A klasszikus modernség irodalma	
A) A nyugat-európai irodalom	
	Charles Dickens: Twist Olivér
a) Honoré de Balzac: Goriot apó (részletek) **vagy** Stendhal: Vörös és fekete (részletek)	Irodalom és film Gustave Flaubert: Bovaryné vagy Tim Fywell: Bovaryné (vagy más feldolgozás)
	Guy de Maupassant: Gömböc és más történetek
b) Színház- és drámatörténet: Henrik Ibsen: A vadkacsa **vagy** Nóra (Babaotthon)	
B) Az orosz irodalom	
a) Nyikolaj Vasziljevics Gogol: A köpönyeg	Nyikolaj Vasziljevics Gogol: Az orr
b) Fjodor Mihajlovics Dosztojevszkij: Bűn és bűnhődés (részletek)	
c) Lev Nyikolajevics Tolsztoj: Ivan Iljics halála	Irodalom és film Lev Nyikolajevics Tolsztoj: Anna Karenina **vagy** Joe Wright: Anna Karenina (vagy a regény más feldolgozása)
d) Színház- és drámatörténet: Anton Pavlovics Csehov: Sirály vagy Ványa bácsi	Irodalom és színház Anton Pavlovics Csehov: Három nővér (valamelyik színházi adaptációja)
C) A klasszikus modernizmus lírájának alkotói, alkotásai	
a) Charles Baudelaire	
A Romlás virágai – Előszó	Egy dög
Az albatrosz	Kapcsolatok
b) Paul Verlaine	
Őszi chanson	Holdfény
Költészettan	
c) Arthur Rimbaud	
A magánhangzók szonettje	Kenyérlesők A részeg hajó (részlet)
D) Romantika és realizmus a XIX. század magyar irodalmában	
1. Életművek a XIX. század második felének magyar irodalmából	
a) Arany János	
• Epika	Toldi szerelme (részletek) Buda halála (részletek) A nagyidai cigányok (részletek) A walesi bárdok
Toldi estéje	
• Balladák	
Ágnes asszony	

V. László	Tetemre hívás Híd-avatás Tengeri-hántás
Vörös Rébék	
• Líra	
Fiamnak	Visszatekintés Széchenyi emlékezete Az örök zsidó Őszikék Tamburás öreg úr Sejtelem A tölgyek alatt
Letészem a lantot	
Kertben	
Epilógus	
Kozmopolita költészet	
Mindvégig	
b) Mikszáth Kálmán	Tímár Zsófi özvegysége Hova lett Gál Magda Szegény Gélyi János lovai
Az a fekete folt	
Bede Anna tartozása	
A bágyi csoda	
Beszterce ostroma	
	Irodalom és tévéjáték Zsurzs Éva: A fekete város (részlet)
2. Színház- és drámatörténet	
Madách Imre: Az ember tragédiája	Mózes
3. Szemelvények a XIX. század második felének és a századfordulónak a magyar irodalmából	
a) Tompa Mihály	
A gólyához	Népdal
A madár, fiaihoz	
b) Gárdonyi Géza	
Az én falum (részletek)	Az Isten rabjai (részlet)
A láthatatlan ember (részlet)	
c) Vajda János	
Húsz év múlva	A virrasztók Az üstökös
	Reviczky Gyula
	Magamról
	Schopenhauer olvasása közben
II. A magyar irodalom a XX. században	
A) Életművek a XX. század magyar irodalmából	
a) Herczeg Ferenc	
Az élet kapuja	A hét sváb (részlet)
Fekete szüret a Badacsonyon	
Színház- és drámatörténet: Bizánc	Irodalom és színház Kék róka (részlet)
b) Ady Endre	A Tisza-parton Lédával a bálban Vér és arany Sem utódja, sem boldog őse… Az eltévedt lovas Elbocsátó szép üzenet Sípja régi babonának Köszönöm, köszönöm, köszönöm Ember az embertelenségben A Hortobágy poétája Párisban járt az Ősz
Góg és Magóg fia vagyok én…	
Héja-nász az avaron	
Harc a Nagyúrral	
Új vizeken járok	
Az ős Kaján	
A Sion-hegy alatt	
Az Úr érkezése	
Kocsi-út az éjszakában	
Emlékezés egy nyár-éjszakára	
Őrizem a szemed	
c) Babits Mihály	

In Horatium A lírikus epilógja Esti kérdés Jobb és bal Mint különös hírmondó… Ősz és tavasz közt Jónás könyve; Jónás imája	A Danaidák Húsvét előtt Örök kék ég a felhők mögött (részlet) Ádáz kutyám A gazda bekeriti házát Csak posta voltál Balázsolás A gólyakalifa (részlet) Cigány a siralomházban
d) Kosztolányi Dezső	
A szegény kisgyermek panaszai (részletek: Mint aki a sínek közé esett…, Azon az éjjel, Anyuska régi képe) Boldog, szomorú dal Őszi reggeli Halotti beszéd Hajnali részegség	Számadás Vörös hervadás Októberi táj Marcus Aurelius Esti Kornél éneke
Édes Anna	Irodalom és film Kosztolányi Dezső: Pacsirta Ranódy László: Pacsirta
Esti Kornél; Tizennyolcadik fejezet, melyben egy közönséges villamosútról ad megrázó leírást, – s elbúcsúzik az olvasótól	Esti Kornél kalandjai…; Az utolsó felolvasás A fürdés A kulcs
B) Portrék a XX. század magyar irodalmából	
a) Móricz Zsigmond	
Tragédia Úri muri	Judith és Eszter Barbárok Tündérkert (részlet)
b) Wass Albert	
Adjátok vissza a hegyeimet!	Irodalom és film Koltay Gábor: Adjátok vissza a hegyeimet!
Üzenet haza	A funtineli boszorkány (részlet)
C) Metszetek a XX. század magyar irodalmából – a Nyugat alkotói	
a) Juhász Gyula	
Tiszai csönd	Halotti beszéd
Anna örök	Utolsó vacsora Szerelem
b) Tóth Árpád	
Esti sugárkoszorú Lélektől lélekig Isten oltó-kése	Kisvendéglőben Elégia egy rekettyebokorhoz Jó éjszakát Álarcosan
c) Karinthy Frigyes	
Így írtok ti (részletek) Találkozás egy fiatalemberrel	Tanár úr, kérem (részletek) Utazás a koponyám körül (részlet) Előszó
	Szerb Antal

	Budapesti kalauz marslakók számára Utas és holdvilág (részlet)
III. A modernizmus irodalma	
A) Avantgárd mozgalmak	
a) Guillaume Apollinaire: A megsebzett galamb és a szökőkút	Expresszionizmus, szürrealizmus, egyéb avantgárd irányzatok; Filippo Tommaso Marinetti: Óda egy versenyautomobilhoz
b) Kassák Lajos: A ló meghal a madarak kirepülnek (részlet)	
B) A világirodalom modernista lírájának nagy alkotói, alkotásai	
a) Thomas Stearns Eliot: A háromkirályok utazása (részlet)	Thomas Stearns Eliot: Macskák (részlet)
	Gottfried Benn: Kék óra
	Federico García Lorca: Alvajáró románc, Kis bécsi valcer
C) A világirodalom modernista epikájának nagy alkotói, alkotásai	
a) Franz Kafka: Az átváltozás	Franz Kafka: A per (részletek)
b) Thomas Mann: Tonio Kröger vagy Mario és a varázsló	Irodalom és tévésorozat: Mihail Afanaszjevics Bulgakov -Vladimir Bortko: A Mester és Margarita (Vagy másik regényfeldolgozás) Bulgakov: A Mester és Margarita
D) Színház- és drámatörténet: a modernizmus drámai törekvései	
Irodalom és színház Bertolt Brecht: Koldusopera vagy Kurázsi mama	Irodalom és film Arthur Miller: Az ügynök halála Volker Schlöndorff: Az ügynök halála (vagy más feldolgozás)
Samuel Barclay Beckett: Godot-ra várva vagy Friedrich Dürrenmatt: A fizikusok vagy A nagy Romulus	
E) A posztmodern világirodalom	
a) Bohumil Hrabal: Sörgyári capriccio (részletek)	Irodalom és film Jiří Menzel: Sörgyári capriccio
b) Gabriel García Márquez: Száz év magány (részletek)	Jorge Luis Borges: Bábeli könyvtár
	Julio Cortázar: Összefüggő parkok
IV. A magyar irodalom a XX. században II.	
Életmű a XX. század magyar irodalmából II.	
József Attila	
Nem én kiáltok	Szegényember balladája Medáliák (részlet) Istenem Tiszta szívvel Áldalak búval, vigalommal Tedd a kezed Téli éjszaka Eszmélet Levegőt! Kész a leltár Gyermekké tettél Születésnapomra
Reménytelenül	
Holt vidék	
Óda	
Flóra	
Kései sirató	
A Dunánál	
Tudod, hogy nincs bocsánat	
Nem emel föl	
(Karóval jöttél…)	

	Nagyon fáj (Talán eltünök hirtelen…) (Íme, hát megleltem hazámat…)
B) Portrék a XX. század magyar irodalmából	
a) Örkény István	
Egyperces novellák (részletek)	
b) Szabó Magda	
Az ajtó	Irodalom és film Szabó István: Az ajtó
c) Kányádi Sándor	
Fekete- piros	Dél keresztje alatt Csángó passió Hiúság Kuplé a vörös villamosról
Halottak napja Bécsben	
Sörény és koponya (részlet)	
Valaki jár a fák hegyén	
C) Metszetek a XX. század magyar irodalmából	
a) Metszetek: egyéni utakon	
Krúdy Gyula	
Szindbád – A hídon – Negyedik út vagy Szindbád útja a halálnál – Ötödik út	Irodalom és film Huszárik Zoltán: Szindbád
Szabó Dezső	
Feltámadás Makucskán	Az elsodort falu (részletek)
Weöres Sándor	
Rongyszőnyeg (részletek: 4., 99., 127.)	Psyché (részletek)
b) Metszetek a modernista irodalomból – a Nyugat alkotói	
Szabó Lőrinc	
Semmiért Egészen	Kalibán Dsuang Dszi álma Különbéke Tücsökzene (részletek)
Mozart hallgatása közben	
Radnóti Miklós	
Járkálj csak, halálraítélt!	Első ecloga Tétova óda Nem bírta hát… Levél a hitveshez Töredék A la recherche
Hetedik ecloga	
Erőltetett menet	
Razglednicák	
	Márai Sándor:
	Szindbád hazamegy (részlet)
	Halotti beszéd
	Ottlik Géza
	Iskola a határon (részlet)
	Buda (részlet)
c) Metszetek az erdélyi, délvidéki és kárpátaljai irodalomból	
Dsida Jenő	
Nagycsütörtök	Psalmus Hungaricus (részletek)
Arany és kék szavakkal	
Reményik Sándor	

Halotti beszéd a hulló leveleknek	Ahogy lehet
Eredj, ha tudsz (részlet)	
Áprily Lajos	
Tavasz a házsongárdi temetőben	Holló-ének Kolozsvári éjjel
Március	
	Kós Károly
	Varjú-nemzetség (részlet)
	Nyirő József
	Madéfalvi veszedelem (részlet)
	Gion Nándor
	A kárókatonák még nem jöttek vissza
	Kovács Vilmos
	Holnap is élünk
d) Metszet a „Fényes szellők nemzedékének” irodalmából	
Nagy László	Gyöngyszoknya (részlet) Himnusz Minden időben Csodafiú szarvas Tűz
Ki viszi át a Szerelmet	
Adjon az Isten	
e) Metszet a tárgyias irodalomból – az Újhold alkotói	
Pilinszky János	
Halak a hálóban	Harbach 1944 Agonia christiana Nagyvárosi ikonok
Apokrif	
Négysoros	
	Nemes Nagy Ágnes
	A fák Kiáltva Ekhnáton éjszakája
	Mándy Iván
	Irodalom és film Mándy Iván: Régi idők focija Sándor Pál: Régi idők focija
f) Metszetek az irodalmi szociográfia alkotóinak munkáiból	
Illyés Gyula Puszták népe (részlet)	Sinka István
	Fekete bojtár vallomásai (részlet)
	Csoóri Sándor
	Tudósítás a toronyból (részlet) Anyám fekete rózsa Anyám szavai
	Metszetek a magyar posztmodern irodalomból
	Tandori Dezső
	Horror Töredék Hamletnek Táj két figurával Egy talált tárgy megtisztítása
	Hajnóczy Péter

	A fűtő (részletek) M (részletek) A halál kilovagolt Perzsiából (részletek)
	Esterházy Péter
	Termelési kisssregény (részlet) Harmonia caelestis (részlet)
D) Színház- és drámatörténet	
a) Örkény István: Tóték	Irodalom és film Fábri Zoltán: Isten hozta, őrnagy úr!
	Németh László: A két Bolyai (részlet)
b) **Szabó Magda:** Az a szép fényes nap (részlet)	Szabó Magda: A macskák szerdája
	Sütő András: Advent a Hargitán
	Csurka István: Házmestersirató
	Gyurkovics Tibor: Nagyvizit
V. A XX. századi történelem az irodalomban	
a) Trianon	
• Juhász Gyula: Trianon	• Babits Mihály: A repülő falu
• Vérző Magyarország (Szerk.: Kosztolányi Dezső)	• Schöpflin Aladár: Pozsonyi diákok (részlet)
Lyka Károly: Magyar művészet – magyar határok (részlet)	• Krúdy Gyula: Az utolsó garabonciás
b) Világháborúk	
• Gyóni Géza: Csak egy éjszakára…	Magyar katonák dala
	Alexis levele Alexandrához
	Polcz Alaine: Asszony a fronton
c) Holokauszt	
• Szép Ernő: Emberszag (részlet)	Irodalom és film Török Ferenc: 1945
• Tadeusz Borowski: Kővilág	Irodalom és film Roberto Benigni: Az élet szép
	Irodalom és film Kertész Imre: Sorstalanság Koltai Lajos: Sorstalanság
d) Kommunista diktatúra	
• Illyés Gyula: Egy mondat a zsarnokságról vagy George Orwell: 1984 (részletek)	Irodalom és film Bacsó Péter: A tanú Bereményi Géza: Eldorádó
	Faludy György: Kihallgatás
	Alekszandr Iszajevics Szolzsenyicin: Gulág szigetcsoport (részlet)
	Irodalom és film Michael Radford: 1984
e) 1956	
• Nagy Gáspár Öröknyár: elmúltam 9 éves A Fiú naplójából	Irodalom és film Gothár Péter: Megáll az idő
	Irodalom és film Szilágyi Andor: Mansfeld
	Albert Camus: A magyarok vére (részlet)

• Márai Sándor: Mennyből az angyal vagy Halotti beszéd	
VI. Metszetek a kortárs magyar irodalomból	
A szaktanár által szabadon választott írók, művek	

KÖTELEZŐ OLVASMÁNYOK

Honoré de Balzac: Goriot apó (részletek) vagy Stendhal: Vörös és fekete (részletek)
Henrik Ibsen: A vadkacsa vagy Nóra (Babaotthon) vagy Anton Pavlovics Csehov: A sirály vagy Ványa bácsi
Lev Nyikolajevics Tolsztoj: Ivan Iljics halála
Samuel B. Beckett: Godot-ra várva vagy Friedrich Dürrenmatt: A fizikusok vagy A nagy Romulus
Arany János: Toldi estéje
Madách Imre: Az ember tragédiája
Mikszáth Kálmán: Beszterce ostroma
Herczeg Ferenc: Az élet kapuja
Babits Mihály: Jónás könyve, Jónás imája
Móricz Zsigmond: Úri muri, Tragédia
Wass Albert: Adjátok vissza a hegyeimet!
Örkény István: Tóték
Szabó Magda: Az ajtó

MEMORITEREK

Arany János: Toldi estéje (I. 1., VI. 28. versszak)
Arany János: egy szabadon választott ballada a nagykőrösi korszakból
Arany János: Epilógus (részlet)
Ady Endre: Góg és Magóg fia vagyok én…
Ady Endre: Kocsi-út az éjszakában
Babits Mihály: A lírikus epilógja (részlet)
Babits Mihály: Jónás imája
Kosztolányi Dezső: Hajnali részegség (részlet)
József Attila: Reménytelenül (Lassan, tűnődve) (részlet)
József Attila Óda (részlet)
Kányádi Sándor: Valaki jár a fák hegyén
Reményik Sándor: Halotti vers a hulló leveleknek (részlet)
Radnóti Miklós: Hetedik ecloga (részlet)
Áprily Lajos: Március (részlet)
Nagy László: Ki viszi át a Szerelmet

A 13. évfolyamon a magyar nyelv és irodalom tantárgyak óraszáma: 217 óra
A 13. évfolyamon: magyar nyelv 2 óra, irodalom 5 óra.
A nyelvtan óraszámai úgy értendők, hogy minden témakör kiemelt feladata az írásbeli és szóbeli szövegértés a szövegalkotás folyamatos fejlesztése.

A TÉMAKÖRÖK ÁTTEKINTŐ TÁBLÁZATA:

TÉMAKÖR NEVE	JAVASOLT ÓRASZÁM
Magyar nyelv	
Retorika- a beszédfajták, a beszéd felépítése, az érvelés	11

Pragmatika- a megnyilatkozás fogalma, társalgási forduló, beszédaktus, együttműködési elv	6
Általános nyelvi ismeretek – a nyelv és a gondolkodás, nyelvtípusok	7
Szótárhasználat	1
Nyelvtörténet- a nyelv változása, a nyelvrokonság kérdései, nyelvemlékek	6
A nyelv rétegződése, nyelvjárások, nyelvi tervezés, nyelvi norma	8
Felkészülés az érettségire, rendszerező ismétlés	10
Szabadon felhasználható óra – az intézmény saját döntése alapján, felzárkóztatásra, elmélyítésre, tehetséggondozásra, évfolyamonként 7, illetve 6 óra	13
Összes óraszám:	62
Irodalom	
Témakör neve	
I. A klasszikus modernség irodalma	36
A) A nyugat-európai irodalom	4
B) Az orosz irodalom	4
C) A klasszikus modernizmus líra alkotói, alkotásai	3
D) Romantika és realizmus a XIX. század magyar irodalmában	25
1. Életművek a XIX. század második felének magyar irodalmából	
a) Arany János	10
b) Mikszáth Kálmán	6
2. Színház- és drámatörténet	5
3. Szemelvények a XIX. század második felének és a századfordulónak a magyar irodalmából	4
II. A magyar irodalom a XX. században	42
A) Életművek a XX. század magyar irodalmából	30
a) Herczeg Ferenc	5
b) Ady Endre	9
c) Babits Mihály	8
d) Kosztolányi Dezső	8
B) Portrék a XX. század magyar irodalmából	8
a) Móricz Zsigmond	5
b) Wass Albert	3
C) Metszetek a XX. század magyar irodalmából I.	4
Metszetek a modernista irodalomból – a Nyugat alkotói	

Juhász Gyula	3
Tóth Árpád	
Karinthy Frigyes	1
III. A modernizmus (a modernizmus kései korszaka) irodalma	10
A) Avantgárd mozgalmak	2
B) A világirodalom modernista lírájának nagy alkotói, alkotásai	2
C) A világirodalom modernista epikájának nagy alkotói, alkotásai	3
D) Színház- és drámatörténet: a modernizmus drámai törekvései	2
E) A posztmodern világirodalom	1
IV. A magyar irodalom a XX. században II.	32
A) Életmű a XX. század magyar irodalmából II.	8
József Attila	8
B) Portrék a XX. század magyar irodalmából I.	6
a, Örkény István (a drámával együtt: 2+2=4)	2
b, Szabó Magda (a drámával együtt: 2+1=3)	2
c, Kányádi Sándor	2
C) Metszetek a XX. század magyar irodalmából II.	15
a) Metszetek: egyéni utakon	
Szabó Dezső	1
Krúdy Gyula	1
Weöres Sándor	1
b) Metszetek a modernista irodalomból	
Szabó Lőrinc	2
Radnóti Miklós	4
c) Metszetek az erdélyi, délvidéki és kárpátaljai irodalomból	3
Dsida Jenő	
Reményik Sándor	
Áprily Lajos	
d) Metszet a „Fényes szellők nemzedékének” irodalmából	1
Nagy László	
e) Metszet a tárgyias irodalomból	1
Pilinszky János	
f) Metszetek az irodalmi szociográfia alkotóinak munkáiból	1
Illyés Gyula	
D) Színház- és drámatörténet	3

Örkény István	2
Szabó Magda	1
V. A XX. századi történelem az irodalomban	6
a) Trianon	1
b) Világháborúk	1
c) Holokauszt	1
d) Kommunista diktatúra	1
e) 1956	2
VI. Kortárs magyar irodalom	4
VII. Szabadon felhasználható órakeret (órakeret maximum 20%-a) az intézmény saját döntése alapján, felzárkóztatásra, elmélyítésre, tehetséggondozásra, illetve a tanár által választott alkotók, művek tanítására (11. évfolyamon 20, 12. évfolyamon 18 óra)	24 óra
Összes óraszám:	155
MAGYAR NYELV ÉS IRODALOM ÖSSZES ÓRASZÁM:	217

MAGYAR NYELV

TÉMAKÖR: Retorika- a beszédfajták, a beszéd felépítése, az érvelés

JAVASOLT ÓRASZÁM: 11 óra

FEJLESZTÉSI FELADATOK ÉS ISMERETEK

- A retorika alapfogalmainak megismertetése, azok alkalmazása a tanulók életével, mindennapjaival összefüggő nyilvános megszólalásokban
- A hatásos érvelés technikájának, a legfőbb érvelési hibáknak a megismertetése
- Önálló beszéd megírásához, annak hatásos előadásához szükséges nyelvi, gondolkodási képességek fejlesztése
- A szónok tulajdonságai, feladatai
- A szónoki beszéd felépítése, a beszéd megszerkesztésének menete az anyaggyűjtéstől a megszólalásig
- Az érv, érvelés, cáfolat megértése
- Az érvelési hibák felfedeztetése
- A hatásos előadásmód eszközeinek tanítása, gyakoroltatása
- Érvelési gyakorlatok: kulturált vita, véleménynyilvánítás gyakorlása

FOGALMAK

retorika, szónoklat, a szónok feladata, a meggyőzés eszközei: érv és cáfolat; hagyományos és mai beszédfajták; a szónoklat részei, szerkezete, felépítése

TÉMAKÖR: Pragmatika- a megnyilatkozás fogalma, társalgási forduló, beszédaktus, együttműködési elv

JAVASOLT ÓRASZÁM: 7 óra

FEJLESZTÉSI FELADATOK ÉS ISMERETEK

- A kulturált nyelvi magatartás fejlesztése
- A nyelv működésének, a nyelvhasználat megfigyelése különböző kontextusokban, eltérő célok elérésére nyelvi eszközökkel
- A kulturált nyelvi magatartás fejlesztése

FOGALMAK

megnyilatkozás, társalgás, társalgási forduló, szóátvétel, szóátadás; beszédaktus (lokúció, illokúció, perlokúció); deixis; együttműködési elv

TÉMAKÖR: Általános nyelvi ismeretek – a nyelv és a gondolkodás, nyelvtípusok

JAVASOLT ÓRASZÁM: 7 óra

FEJLESZTÉSI FELADATOK ÉS ISMERETEK

- a nyelv mint jelrendszernek, az emberi nyelv egyediségének megértése; a nyelv mint változó rendszer; a nyelv szerepe a világról formált tudásunkban
- a kommunikáció kódok vizsgálata, a korlátozott és a kidolgozott kód; gesztusnyelvek, jelnyelvek
- a nyelv és gondolkodás viszonya nyelvfilozófiai lehetőségeinek megismerése
- a nyelv és a megismerés viszonyának tanulmányozása: az emberiség információs forradalmai; a nyelv és a kultúra viszonya
- nyelvcsaládok, nyelvtípusok tanulmányozása

FOGALMAK

Jel, nyelvi jel, jelrendszer, nyelvtípus (agglutináló, izoláló, flektáló), nyelvcsalád, kódok, korlátozott és kidolgozott kód, gesztusnyelv, jelnyelv

TÉMAKÖR: Szótárhasználat
JAVASOLT ÓRASZÁM: 2 óra
FEJLESZTÉSI FELADATOK ÉS ISMERETEK

- a fontosabb egynyelvű papír alapú és digitális szótárfajták megismerése, tanulmányozása: értelmező szótár, történeti-etimológiai szótár, szinonimaszótár, helyesírási szótár, szlengszótár, nyelvművelő kéziszótár, Magyar Történeti Szövegtár, írói szótárak, tájszótár

FOGALMAK
értelmező szótár, etimológiai szótár, szinonimaszótár, rétegnyelvi szótár, írói szótár
TÉMAKÖR: Nyelvtörténet- a nyelv változása, nyelvrokonság, nyelvemlékek
JAVASOLT ÓRASZÁM: 6 óra
FEJLESZTÉSI FELADATOK ÉS ISMERETEK

- A szinkrón és diakrón nyelvszemlélet fejlesztése
- A magyar nyelv rokonságának megismerése
- Az összehasonlító nyelvszemlélet fejlesztése: nyelvünk helye a világban
- Az interdiszciplináris tudatosság fejlesztése a nyelvtörténeti, irodalom- és művelődéstörténeti párhuzamosságok és összefüggések felfedeztetésével
- Változás és állandóság nyelvi egyensúlyának megértése
- Nyelvrokonság és nyelvcsaládok vizsgálata
- A nyelvrokonság bizonyítékainak tudományos módszereinek tisztázása
- A magyar nyelv eredetének, az erről szóló tudományos hipotéziseknek megismerése
- A szókincs jelentésváltozásának főbb típusai, tendenciái
- A nyelvtörténeti kutatások forrásainak vizsgálata: kézírásos és nyomtatott nyelvemlékek
- A magyar nyelv történetének főbb korszakai, és néhány fontos nyelvemlékünk (*A tihanyi apátság alapítólevele, Halotti beszéd, Ómagyar Mária-siralom*
- A nyelvújításnak, illetve hatásának tanulmányozása

FOGALMAK
nyelvrokonság, nyelvcsalád; uráli nyelvcsalád, finnugor rokonság; ősmagyar, ómagyar, középmagyar kor, újmagyar kor, újabb magyar kor; nyelvemlék; ősi szó, belső keletkezésű szó, jövevény- és idegen szó; nyelvújítás, ortológus, neológus; szinkrón és diakrón nyelvszemlélet

TÉMAKÖR: A nyelv rétegződése, nyelvjárások, nyelvi tervezés, nyelvi norma, nyelvünk helyzete a határon túl
JAVASOLT ÓRASZÁM: 8 óra
FEJLESZTÉSI FELADATOK ÉS ISMERETEK

- A nyelvi sokszínűség, nyelvi tolerancia tudatosítása
- A nyelvjárások nyelvhasználati sajátosságainak megismertetése
- A nyelvi tervezés elveinek és feladatainak megismertetése
- A nyelv társadalmi tagozódásának vizsgálata

FOGALMAK
nyelvi tervezés, nyelvpolitika, nyelvművelés, nyelvtörvény, nyelvi norma; nyelvváltozatok; vízszintes és függőleges tagolódás; nyelvjárások, regionális köznyelv, tájszó; csoportnyelv, szaknyelv, hobbinyelv, rétegnyelv; szleng, argó; kettősnyelvűség, kétnyelvűség, kevert nyelvűség; nemzetiségi nyelvek

TÉMAKÖR: Felkészülés az érettségire - rendszerező ismétlés
JAVASOLT ÓRASZÁM: 10 óra
FEJLESZTÉSI FELADATOK ÉS ISMERETEK

- A rendszerező képesség fejlesztése
- Az önálló tanulás fejlesztése: az érettségi témaköreinek és a követelményeknek megfelelő tételvázlatok összeállítása
- A tanult nyelvészeti, kommunikációs, szövegértési és szövegalkotási ismeretek rendszerezése

FOGALMAK
Az eddig tanult fogalmak rendszerező ismétlése

IRODALOM

TÉMAKÖR: I. A klasszikus modernség irodalma (A,B,C,D)
JAVASOLT ÖSSZÓRASZÁM: 38 óra

A. A realizmus a nyugat-európai irodalomban
JAVASOLT ÓRASZÁM: 5 óra

B. A realizmus az orosz irodalomban

JAVASOLT ÓRASZÁM: 5 óra

FEJLESZTÉSI FELADATOK ÉS ISMERETEK (A.+B.)

- Elbeszélő szövegek közös órai feldolgozása
- Legalább két regény és két dráma önálló elolvasása
- A XIX. század történelmi, erkölcsi, filozófiai kérdésfelvetéseinek, konfliktusainak megértése az epikus és drámai művek elemzése alapján
- A XIX. század néhány jellemző epikus műfajának és irányzatának áttekintése
- Lírai szövegek közös értelmezése lírapoétikai fogalmainak segítségével
- Az irodalomtörténeti folytonosság (művek, motívumok párbeszéde) megértése

- Klasszikus esztétikai és modernista esztétikai törekvések felfedezése a XIX. századi világirodalom kiemelkedő alkotásaiban
- A XIX. századi világirodalom magyar irodalomra gyakorolt hatásának megértése

FOGALMAK
klasszikus modernség, realizmus, realista regény, mindentudó elbeszélő, tolsztojanizmus, visszatekintő időszerkezet, analitikus dráma, drámaiatlan dráma, lírai dráma

C. A klasszikus modernizmus lírájának alkotói, alkotásai

Javasolt óraszám: 3 óra
Fejlesztési feladatok és ismeretek
A klasszikus modernista költészet főbb irányzatainak, programjainak megismerése
- A XIX. századi líra új kifejezésmódbeli jellemzőinek azonosítása
- A hagyományhoz való viszony értelmezése, a költői programok főbb sajátosságainak megfigyelése, poétikaértelmezések, a régi és új költészeteszmény jellemzőinek számbavétele
- A korszak programadó verseinek értelmezése, poétikai-retorikai elemzése (annak tudatosításával, hogy ezek a művek fordításokban olvashatók)

Fogalmak
szimbolizmus, esztétizmus, l'art pour l'art, kötetkompozíció, szinesztézia, kiátkozott költő

D. Romantika és realizmus a XIX. század magyar irodalmában

1. Életművek a XIX. század második felének magyar irodalmából

a) Arany János

JAVASOLT ÓRASZÁM: 9 óra

FEJLESZTÉSI FELADATOK ÉS ISMERETEK
- Az életmű főbb sajátosságainak megismerése a kijelölt versek értelmezése, elemzése alapján
- Arany János lírai életművének főbb témái és változatai (szabadság és rabság; visszatekintés és önértékelés; a művész szerepe a társadalomban; erkölcsi dilemmák és választlehetőségek)
- Arany János balladaköltészetének megismerése legalább három ballada elemzésével, a műfaji sajátosságok és a tematikus jellemzők rendszerezése
- A költő epikájának (*Toldi estéje, Buda halála*) tanulmányozása a kijelölt és választott szövegek segítségével
- A kortárs történelem eseményeinek feldolgozása, bemutatása Arany lírai és epikus költészetében
- Arany alkotói pályája főbb szakaszainak azonosítása (forradalom előtti időszak, nagykőrösi évek, Őszikék)
- Arany életművében a népiesség és a romantika összefonódásának tudatosítása
- Arany jelentősége kora irodalmi életében, Arany életútja legfontosabb eseményeinek megismerése
- Az Arany-életmű befogadás-történetének, az Arany-kultusz születésének áttekintése

FOGALMAK
ballada, pillérversszak, önirónia, eszményítő realizmus

b, Mikszáth Kálmán

Javasolt óraszám: 6 óra

FEJLESZTÉSI FELADATOK ÉSISMERETEK

- Elbeszélő szövegek közös órai feldolgozása
- Legalább négy novella és egy regény önálló elolvasása
- Művelődéstörténeti kitekintés: a modern olvasóközönség megjelenésének, a sajtó és a könyvnyomtatás szerepének tanulmányozása
- A romantika és a realizmus találkozásának vizsgálata a mikszáthi epikában
- Az anekdota műfaji jellegzetességeinek megismerése, az anekdota szerepének vizsgálata Mikszáth regényeiben és novelláiban
- A metaforikus próza poétikai jegyeinek megismerése
- Mikszáth egy művében a különc szerepének tanulmányozása
- Erkölcsi kérdések (pl.: bűn és büntetés, őszinteség, hazugság, képmutatás) vizsgálata Mikszáth műveiben

FOGALMAK

különc, donquijoteizmus

2. Színház- és drámatörténet – Madách Imre: Az ember tragédiája

Javasolt óraszám: 5 óra

FEJLESZTÉSI FELADATOK ÉS ISMERETEK

- Madách Imre *Az ember tragédiája* című művének közös órai feldolgozása
- A mű irodalmi, történetfilozófiai, eszmetörténeti előzményeinek megismerése
- A bibliai és a mitológiai előképek felfedezése: a Teremtés könyve, Jób könyve, a Faust-történet
- A mű erkölcsi kérdésfelvetéseinek megértése, mai vonatkozásainak tisztázása
- Az ember tragédiájának történelemfilozófiai dilemmáinak vizsgálata (pl.: Ki irányítja a történelmet?, Van-e fejlődés a történelemben?)
- Eszmék, nemek harcának vizsgálata a műben

FOGALMAK

emberiségdráma, emberiségköltemény, drámai költemény, történelemfilozófia, történeti színek, keretszínek, falanszter

3. **Szemelvények a XIX. század második felének magyar irodalmából**
Tompa Mihály, Gárdonyi Géza, Vajda János, Reviczky Gyula

Javasolt óraszám: 4 óra

FEJLESZÉSI FELADATOK ÉS ISMERETEK

- Ezen XIX. századi alkotók helyének, irodalomtörténeti szerepének megismerése
- A század irodalmi törekvéseinek, sajátosságainak, írói-költői csoportjainak megismerése
- A lírai beszédmód változatainak értelmezése; a korszakra és az egyes alkotókra jellemző beszédmódok feltárása, néhány jellegzetes alkotás összevetése.
- A művek közös és egyéni feldolgozása, értelmezése
- Összehasonlító elemzés készítése közös téma, motívum, műfaj vagy forma alapján

Fogalmak

nép-nemzeti irodalom, filozófiai dal

TÉMAKÖR: II. A magyar irodalom a XX. században (A,B, C)
JAVASOLT ÖSSZÓRASZÁM: 44 óra

A, Életművek a XX. század magyar irodalmából

Herczeg Ferenc

Javasolt óraszám: 5 óra

Fejlesztési feladatok és ismeretek

- Az életmű főbb sajátosságainak megismerése a törzsanyagban megjelölt művek elemzésével
- A hazához fűződő viszonyt vizsgáló prózai szövegek olvasása, értelmezése
- Világkép és műfajok, kompozíciós, poétikai és retorikai megoldások összefüggéseinek felismertetése
- Társadalmi, közösségi és egyéni konfliktusok, kérdésfelvetések vizsgálata Herczeg Ferenc műveiben
- A művek történeti nézőpontú megközelítése, a megjelenő esztétikai, lét- és történelemfilozófiai kérdések és válaszok értelmezése
- Egyes műfaji konvenciók jelentéshordozó szerepének felismerése

Fogalmak

Új Idők, nemzeti konzervativizmus, színmű

i. Ady Endre

Javasolt óraszám: 9 óra

FEJLESZTÉSI FELADATOK ÉS ISMERETEK

- Ady Endre életművének főbb témái (pl.: szerelem, magyarság, Élet-Halál, Isten, költészet, pénz, háború, stb.) és versformái
- Ady költészetének tematikus, formai és nyelvi újdonságai XIX. századi költészetünk tükrében
- A szimbólumok újszerű használata az életműben
- A szecessziós-szimbolista versek esztétikai jellemzőinek megismerése
- Ady Endre költészetének hatása a kortársakra, illetve az ún. Ady-kultusz születésének megismerése
- Szemelvények a költő prózájából, publicisztikai írásaiból
- Ady Endre életútjának költészetét meghatározó főbb eseményei, kapcsolatuk a költői pálya alakulásával
- A költő főbb pályaszakaszainak jellemzői, az Új versek c. kötet felépítésének tanulmányozása
- A Nyugat születése, jelentőségének felismerése
- Ady Endre költészete körüli viták (saját kora és az utókor recepciójában) tanulmányozása

FOGALMAK

szecesszió, versciklus, kötetkompozíció, vezérvers, önmitologizálás, szimultán versritmus vagy bimetrikus verselés

c, Babits Mihály

Javasolt óraszám: 8 óra (6-8)

FEJLESZTÉSI FELADATOK ÉS ISMERETEK

- Az életmű főbb sajátosságainak megismerése a törzsanyagban megjelölt versek és a Jónás könyve elemzésével
- Babits Mihály irodalomszervező munkásságának feltérképezése
- Babits Mihály költészetének főbb témái (filozófiai kérdésfelvetések, az értelmiségi lét kérdései és felelőssége, értékőrzés, erkölcsi kérdések és választások) tanulmányozása
- Babits Mihály „poeta doctus” költői felfogásának megismerése néhány költői eszközének tanulmányozásával
- Babits költői életútjának és költői pályájának főbb szakaszai, eseményei

– Babits jelentőségének megismerése a magyar irodalomban: a költő, a magánember, a közéleti személyiség egysége; szemléleti, esztétikai öröksége

FOGALMAK
filozófiai költészet, parafrázis, nominális és verbális stílus, irónia

d, Kosztolányi Dezső

Javasolt óraszám: 8 óra
FEJLESZTÉSI FELADATOK ÉS ISMERETEK
– Az életmű főbb sajátosságainak megismerése a törzsanyagban megjelölt művek elemzésével
– Kosztolányi Dezső költészetének főbb témáinak (gyermek- és ifjúkor, emlékezés, értékszembesítés, elmúlás, érzelmek stb.) tanulmányozása
– A költő „homo aestheticus" költői felfogásának megismerése költői eszköztárának tanulmányozása által
– Elbeszélő prózája főbb narrációtechnikai, esztétikai sajátosságainak felismerése, értelmezése
– A lélektani analízis tanulmányozása Kosztolányi Dezső prózájában
– A történelem és a magánember konfliktusának ábrázolása Kosztolányi Dezső regényeiben
– Kosztolányi Dezső szerepének vizsgálata kora irodalmi életében (vitái kortársaival; helye, szerepe a Nyugat első nemzedékében)

FOGALMAK
homo aestheticus, versciklus, modernizmus, freudizmus, novellaciklus, alakmás

B, Portrék a XX. század magyar irodalmából I.

TÉmakör: a, Móricz Zsigmond
Javasolt óraszám: 5 óra

TÉmakör:b, Wass Albert
Javasolt óraszám: 4 óra

FEJLESZTÉSI FELADATOK ÉS ISMERETEK /a) + b)/
– Művelődéstörténeti kitekintés: a stílusok egyidejűségének, az olvasóközönség átalakulásának, az irodalmi elbeszélés, a film és más médiumok kapcsolatának vizsgálata
– A hazához fűződő viszonyt ábrázoló szövegek olvasása, a művek közös értelmezése az elbeszéléselmélet alapfogalmainak segítségével
– Világkép és műfajok, kompozíciós, poétikai és retorikai megoldások összefüggéseinek felismertetése
– Egyes műfaji konvenciók jelentéshordozó szerepének megismerése
– A szépirodalmi szövegekben megjelenített értékek, erkölcsi kérdések, motivációk, magatartásformák felismerése, értelmezése
– Társadalmi, közösségi és egyéni konfliktusok, kérdésfelvetések történelmi, szellemtörténeti hátterének feltárása
– A művek történeti nézőpontú megközelítése, a megjelenő esztétikai, lét- és történelemfilozófiai kérdések és válaszok értelmezése
– Történelmi sorskérdések vizsgálata az adott szerzők műveiben
– A transzilván irodalom fogalmának, irodalomtörténeti jelentőségének tisztázása

FOGALMAK
naturalizmus, szabad függő beszéd, transzilván irodalom

C, Metszetek a XX. század magyar irodalmából - a Nyugat alkotói
a, Juhász Gyula, b, Tóth Árpád
Javasolt óraszám: 3 óra
c) Karinthy Frigyes
Javasolt óraszám: 2 óra

FEJLESZÉSI FELADATOK ÉS ISMERETEK /a)+b)+c)/

- Az alkotók irodalomtörténeti helyének, szerepével vizsgálata
- A század irodalmi törekvéseinek, sajátosságainak, írói-költői csoportjainak megismerése
- Annak felismerése, hogy az írói-költői felelősség, szociális-társadalmi együttérzés, világnézet, egyéni látásmód és kapcsolat a hagyományhoz változatos módon, műfajban és tematikában szólalhat meg
- A lírai beszédmód változatainak értelmezése; a korszakra és az egyes alkotókra jellemző beszédmódok feltárása, néhány jellegzetes alkotás összevetése.
- Az **Így írtok ti** irodalmi jelentőségének megértése
- A költemények közös és egyéni feldolgozása, értelmezése
- Összehasonlító elemzés készítése közös téma, motívum, műfaj vagy forma alapján

Fogalmak
A Nyugat és nemzedékei, paródia, stílusparódia, műfajparódia

TÉmakör: III. A modernizmus (a modernizmus kései korszaka) irodalma (A,B,C,D,E)
Javasolt óraszám: 18 óra

A. Avantgárd mozgalmak
Javasolt óraszám: 4 óra
B. A világirodalom modernista lírájának nagy alkotói, alkotásai
Javasolt óraszám: 3 óra

C. A világirodalom modernista epikájának nagy alkotói, alkotásai
Javasolt óraszám: 4 óra
D. Színház- és drámatörténet: a modernizmus drámai törekvései
Javasolt óraszám: 4 óra
E. A posztmodern világirodalom
Javasolt óraszám: 3 óra

FEJLESZTÉSI FELADATOK ÉS ISMERETEK (A,B,C,D, E)

- Irodalmi szövegek és társművészeti alkotások összehasonlító elemzése
- Stílustörténeti és irodalomtörténeti fogalmak használata műértelmezésekben
- Művelődéstörténeti áttekintés: a XIX-XX. század fordulójának filozófiai, művészeti és irodalmi irányzatainak tanulmányozása
- Nietzsche, Bergson, Freud nézeteinek megismerése, irodalomra gyakorolt hatásuk feltérképezése
- A művészet- és irodalomtörténetben a modernség/modernizmus jelentőségének vizsgálata.
- Az avantgárd mozgalmak művészeti és politikai szerepének, jelentőségének megismerése
- Az egzisztencializmus és a posztmodern filozófia irodalmi hatásának felfedezése
- Valóság és fikció, a bűntelenség és bűnösség, létbe vetettség filozófiai kérdéseinek értelmezése
- A XX. századi irodalom néhány meghatározó tendenciájának megismertetése. Művek, műrészletek feldolgozása, alkotói nézőpontok, látásmódok, témák, történeti, kulturális kontextusok megvitatása. Az

önálló olvasóvá válás támogatása, felkészítés a tanulói szerző- és műválasztásokra, a választott művek önálló feldolgozására és megosztására.
- Kimerülés és újrafeltöltődés: a kísérleti irodalom és az olvasóközönség viszonya, a posztmodern változó meghatározásai

FOGALMAK
dekadencia; életfilozófia, pszichoanalízis; a nyelv és a személyiség válsága; avantgárd; futurizmus, dadaizmus, expresszionizmus, konstruktivizmus, kubizmus; szabad vers, kései modernség, objektív költészet, intellektuális költészet, abszurd dráma, kétszintes dráma, mítoszregény, posztmodern

TÉmakör: IV. A magyar irodalom a XX. században II.
Javasolt óraszám: 41 óra

A, Életmű a XX. század magyar irodalmából II.
József Attila
Javasolt óraszám: 9 óra
FEJLESZTÉSI FELADATOK ÉS ISMERETEK
- Az életmű főbb sajátosságainak megismerése az életmű különböző szakaszaiból származó törzsanyagban megnevezett vers elemzésével
- József Attila életműve főbb témáinak (pl.: haza, táj, szerelem, külváros és szegénység, lélekábrázolás, értékszembesítés, közéleti és gondolati költészet) és versformáinak, költői eszközeinek tanulmányozása
- Annak vizsgálata, hogy az életút meghatározó tényei hogyan függnek össze a pályaképpel és a kor társadalmi-történelmi viszonyokkal
- A költői pálya indulása, a költői életút szakaszolásának lehetséges változatai
- József Attila nagy gondolati verseinek elemzése, a művek filozófiai, esztétikai összetettségének vizsgálata
- József Attila helyének tisztázása saját kora szellemi életében (vitái és kapcsolatai kortársaival)
- Utóéletének, a József Attila-kultusz születésének, a költői életmű XX. századi recepciójának tanulmányozása

FOGALMAK
tárgyias tájvers, komplex kép, óda, dal, műfajszintézis, létértelmező vers, önmegszólító vers, dialogizáló versbeszéd

B, Portrék a XX. század magyar irodalmából II.
a, *Örkény István*
Javasolt óraszám: 2 óra

b, Szabó Magda
Javasolt óraszám: 2 óra

c, Kányádi Sándor
Javasolt óraszám: 3 óra

FEJLESZTÉSI FELADATOK ÉS ISMERETEK (B - a,+b,+c,)
- A választott XX. századi szerzők szerepének megismerése a magyar irodalomban
- Annak felismerése, hogy az írói-költői felelősség, szociális-társadalmi együttérzés, világnézet, egyéni látásmód és kapcsolat a hagyományhoz változatos módon, műfajban és tematikában szólalhat meg

- Az erkölcs, hit, egyén és közösség, egyén és egyén viszonyának, kapcsolatának megvilágítása lírai, epikai, drámai alkotásokban
- Összehasonlító elemzés készítése közös téma, motívum, műfaj vagy forma alapján

Fogalmak:
groteszk, abszurd, egyperces, családregény, kálvinista és katolikus értékrend szembenállása, önéletrajziság

C, Metszetek a XX. század magyar irodalmából II.

ii. Metszetek: egyéni utakon

Szabó Dezső, Krúdy Gyula és Weöres Sándor

Javasolt óraszám: 6 óra (2-2-2)

b, Metszetek a modernista irodalomból – a Nyugat alkotói

Szabó Lőrinc

Javasolt óraszám: 2 óra

Radnóti Miklós

Javasolt óraszám: 4 óra

c) Metszetek az erdélyi, délvidéki és kárpátaljai irodalomból

Dsida Jenő, Reményik Sándor, Áprily Lajos

Javasolt óraszám: 6 óra

d) Metszet a „Fényes szellők nemzedékének" irodalmából

Nagy László

Javasolt óraszám: 2 óra

e, Metszet a tárgyias irodalomból

Pilinszky János

Javasolt óraszám: 3 óra

FEJLESZÉSI FELADATOK ÉS ISMERETEK (C- a,+b,+c,+d,+e,)

- A választott XX. századi szerzők szerepének megismerése a magyar irodalomban
- A század irodalmi törekvéseinek, sajátosságainak, írói-költői csoportjainak megismerése
- Annak felismerése, hogy az írói-költői felelősség, szociális-társadalmi együttérzés, világnézet, egyéni látásmód és kapcsolat a hagyományhoz változatos módon, műfajban és tematikában szólalhat meg.
- Történelmi kataklizmák és egyéni helytállások lírai ábrázolásának tanulmányozása Radnóti költészetében
- Történelmi traumák, nemzeti tragédiák ábrázolásának tanulmányozása a transzilván irodalomban
- Az erkölcs, hit, egyén és közösség viszonyának kérdései lírai és prózai alkotásokban
- A lírai beszédmód változatainak értelmezése; a korszakra és az egyes alkotókra jellemző beszédmódok feltárása, néhány jellegzetes alkotás összevetése.
- A líra sokfélesége: párhuzamos és versengő költészeti hagyományok bemutatása
- Összehasonlító elemzés készítése közös téma, motívum, műfaj vagy forma alapján

Fogalmak
életrajzi ihletettség, kulturális veszteség, ekloga, eklogaciklus, razglednica, szerepvers, „Fényes szellők nemzedéke"; tárgyias irodalom

D, Színház- és drámatörténet

Örkény István

Javasolt óraszám: 2 óra

Szabó Magda
Javasolt óraszám: 1 óra

FEJLESZTÉSI FELADATOK ÉS ISMERETEK

- A törzsanyagban megnevezett drámai művek vagy műrészletek olvasása, megismerése, közös elemzése
- Ismerkedés a korszakban kidolgozott dramaturgiai eljárásokkal
- Álláspontok megismerése és kialakítása a feldolgozott drámák problémafelvetésével kapcsolatban
- A drámai művekben a befogadó elé tárt társadalmi, közösségi és egyéni konfliktusok felismerése, megfogalmazása, megértése
- A megmaradásért folytatott harc és az azért szükségképpen hozott áldozatok felismerése

FOGALMAK: totalitárius, történelmi dráma

TÉmakör: V. A XX. századi történelem az irodalomban
Javasolt óraszám: 6 óra

a, Trianon
Javasolt óraszám: 2 óra
b, Világháborúk
Javasolt óraszám: 1 óra
c, Holokauszt
Javasolt óraszám: 2 óra
d, Kommunista diktatúra
Javasolt óraszám: 1 óra
e, 1956
Javasolt óraszám: 2 óra

Fejlesztési feladatok és ismeretek (a,+b,+c,+d,+e,)

- A nemzeti identitás meghatározó lírai szövegeinek olvasása, megértése, megbeszélése
- Irodalmi szövegek elhelyezése történelmi kontextusban
- Irodalmi szövegekben megfogalmazott közösségi és magánemberi erkölcsi dilemmák felismerése, megvitatása
- Az olvasott szövegek szerkezeti egységeinek megfigyelése, a szerkezeti egységek retorikai funkcióinak azonosítása
- Egyes olvasott szövegek jellegzetes retorikai alakzatainak megfigyelése

TÉmakör: VI. Kortárs magyar irodalom
Javasolt óraszám: 5 óra
Fejlesztési feladatok és ismeretek

A szaktanár szabadon választhat a kortárs magyar irodalom műveiből.

JAVASOLT TEVÉKENYSÉGEK ÉS MUNKAFORMÁK 9-12. ÉVFOLYAM

A pedagógia történetében nagyon sokféle tanulási és oktatási stratégia létezik. Az oktatás meghatározó eleme azonban maga a tanár (McKenzie-jelentés, 2007.) A tanár személyisége, szerepéről szóló tudása és ars poeticája, szakmai-módszertani felkészültsége, az általa tanított gyerekek adottságai, érdeklődésük, felkészültségük, az iskola szakmai-pedagógiai elvárásrendszere

határozza meg, hogy a tanár egy osztályban milyen tanulásszervezési módokat, oktatási módszereket, munkaformákat választ.
A tanár tanít: ismereteket ad át, ezáltal hagyományt örökít, értékeket közvetít. Gondolkodni és beszélni tanít (Babits, 1908.). A tanár irányít: tanulási folyamatokat, differenciálást, tehetséggondozást. A diákokkal, illetve az irodalmi művekkel való folyamatos párbeszéd révén irányítja tanítványai iskolai érzelmi nevelését. A tanár nevel és fejleszt: kompetenciákat, személyiséget. A tanár segít: segíti a diákokat a kognitív struktúrák kialakításában, az olvasási stratégiák elsajátításában, az önálló értelmezések létrehozásában. Segíti tanítványait az egyéni, illetve a csapatban végzett, együttműködésen alapuló munkavégzés képességének kialakításában. Segíti a diákokat abban, hogy felismerjék: az irodalom örökérvényű alkotásainak folyamatosan változó jelentését, a jelentések megalkotásában a hagyomány és a befogadó szerepét.

Tanítási-tanulási stratégiák
Ez az összetett tanárszerep indokolja, hogy ne egy kitüntetett stratégia uralja a magyar nyelv és irodalom tanítását. Ez az összetett tanárszerep indokolja, hogy ne egy kitüntetett stratégia uralja a magyar nyelv és irodalom tanítását. A tanár a tananyag típusához, illetve az általa tanított diákközösséghez, iskolája programjához és technikai felszereltségéhez igazítva választhat több oktatási stratégia közül. A hagyományos, tanárközpontú oktatási, tanulási stratégiákat javasolt bizonyos tananyagrészekre szorítani: korszakok, korstílusok, filozófiai irányzatok, stb. A tananyagok feldolgozásában döntően a tanulóközpontú, kooperatív munkaformák alkalmazása javasolt. Fontos, hogy a tanórák változatosak, s ezáltal is motiválók legyenek.
A képzés 3. szakaszának 1-2. évében (9-10. évfolyam) a javasolt tanulásszervezési módok: a kooperatív tanulási-tanítási technikák alkalmazása, az önálló munkavégzés és tanulás kialakítása, a gamifikáció. Javasolt az összetett gondolkodás kialakítása tanári kalauzzal.
A képzés 3. szakaszának 3-4. évében az önálló, illetve a kooperatív csoportokban kialakított munkavégzés kiemelt jelentőségű az érettségi, illetve a továbbtanulás szempontjából. Ajánlott a hagyományos és digitális technikák bekapcsolása a tananyag-feldolgozásba, az összetett gondolkodási műveletek fejlesztése (absztrakció, elemzés, analógia alapján gondolkodási műveletek felismerése, új gondolkodási műveletek elsajátítása, kognitív struktúrák felismerése és megalkotása, stb.).
Tanulásszervezési módok
Javasolt a reflektív és interaktív módszerek alkalmazása (szakaszos olvasás, kooperatív csoportmunkák, projektmunkák, drámajátékok, újságszerkesztés, stb.).
Továbbra is javasolt: a gamifikáció, a hagyományos játékok adaptálása, illetve a digitális játékok felhasználása, létrehozása a tananyag feldolgozásában.
A tanárközpontú és a diákközpontú, az „analóg" (egy munkafolyamat uralja az órát) és a digitális módszereknek (IKT-alapú, párhuzamos munkafolyamatok) összekapcsolása egy órán belül is lehetséges. A frontális tanításnak is van létjogosultsága, ha az nem uralja az egész tanítási folyamatot.
Fontos szerepe van az osztálytermen kívüli tanulásnak (színház- és múzeumlátogatás, könyvheti események, stb.), egyes tanulási-tanítási munkaszakaszban a jelenségalapú oktatásnak, azaz a különböző tanulási területek összekapcsolásának.

Oktatási módszerek
Az oktatási módszerek közül javasolt az előadás, a magyarázat, az elbeszélés, a játékosítás, a szerepjátékok, házi feladatok. Az irodalmi művek és a filmek összekapcsolása, az irodalmi alkotások és filmes adaptációk összevetése, jelenetek dramatikus ábrázolása. Esszéírás, gondolattérképek, fürtábrák készítése a műelemzések előkészítéseként, kreatív írás, konstruktív vita (disputa). Irányított szempontok alapján szövegértési és szövegalkotási gyakorlatok. Digitális és hagyományos szótárak, szakirodalmi művek használata (pl.: Szimbólumtár, Szinonima szótár, A magyar nyelv értelmező szótára). A digitális oktatási módszereknek ebben a képzési szakaszban kiemelt jelentősége van) pl.: digitális újság, magazinok, ppt-k, prezik, blogok készítése, meghívott előadók meghallgatása)
Munkaformák
A munkaformák közül a frontális osztálymunka használata mellett elsősorban a páros munka, a csoportmunka, az egyénre szabott (individualizált) munkaforma és a differenciált tananyag-feldolgozás javasolt.

MAGYAR NYELV ÉS IRODALOM HELYI TANTERV
TECHNIKUM

9–12. ÉVFOLYAM

Az anyanyelv már nevében is a legszorosabb összetartozást fejezi ki az azonos nyelvet beszélő emberek között. Az anyanyelven megszülető irodalom alkotói és hallgatói olyan olvasói hagyományt, kultúrát teremtenek, amely megerősíti egy közösség tagjainak az identitását, mert a „… nemzeti hagyomány s nemzeti poézis szoros függésben állanak egymással.”(Kölcsey Ferenc). Egy nemzet megmaradásának alapja, de fennmaradásának, jövőjének is a záloga a kultúrája, az anyanyelve.
A magyar nyelv és irodalom tantárgynak ezért van kitüntetett szerepe: gondolkodni tanít, ismereteket ad át, szellemi, erkölcsi örökséget hagyományoz. Egy nép szimbolikus szövegei többnyire irodalmi alkotások, amelyek a legszorosabb összetartozást fejezik ki. Ezek olvasása, tanítása személyiséget formál, fejleszti a szépérzéket, az ítélőképességet, az erkölcsi érzékenységet. Ezzel a magyar nyelv és irodalom tantárgy az érzelmi nevelés egyik legfontosabb eszköze.
Kultúránk, benne irodalmunk magyarul született meg, és ezen a nyelven formálódik tovább. A magyar irodalom a Kárpát-medence magyarságának irodalma. Nyelvünk, történelmünk, kultúránk közös. Kulturális értelemben egy nemzet vagyunk. Ezért a magyar nyelv és irodalom tantárgy is a Kárpát-medencei magyarság irodalmát, szellemi örökségét egységesen és egységben kezeli.

A középfokú képzés szakaszában, a 9–12. évfolyamon a nevelésnek-oktatásnak sok és sokrétű cél- és feladatrendszere van:

- cél, hogy a diákok megértsék a nemzet, a szűkebb közösség és az egyes ember kapcsolatát. Megismerjék kultúrájukat, annak gondolati, erkölcsi tartalmait, esztétikai értékeit. Ennek révén szellemileg és érzelmileg is kötődjenek ahhoz. Ismerjék és értsék múltjukat, jelenüket, benne önmagukat.
- A tanulók felkészítése arra, hogy ennek a kulturális hagyománynak értői és később formálói legyenek.
- A tanulók megértsék a gondolkodás, a viselkedés és a nyelvhasználat összefüggéseit, ennek feltétele a biztos szövegértés és szövegalkotás képességének fejlesztése. Az, hogy a diákok szabatosan és pontosan, illetve a kommunikációs helyzetnek megfelelően tudják kifejezni magukat.
- Ismerjék nyelvünk szerkezetét, grammatikáját, a nyelvhelyességi szabályokat, a stilisztikai árnyalatokat, hiszen csak ezek ismeretében tudják megítélni saját és a többi ember nyelvi teljesítményét. Ezek alapján ismerik fel az adott kommunikációs helyzetet, szövegösszefüggést, a műfaji elvárásokat.
- Cél, hogy a nyelvi megnyilatkozások jelentésszintjeit és -árnyalatait a képzési szakasz végén megértsék, mert így veszik észre a manipulációt vagy értik meg az összetett üzeneteket.
- A tanulók tudják elhelyezni anyanyelvüket a világ többi nyelve között, ismerjék nyelvük történelmi fejlődését. Értsék, hogy a nyelv a jelenben is folyamatosan változik, s ezért a változásért felelősséggel tartoznak.
- Alakuljon ki nyelvhasználati igényességük. Legyen elemi elvárás számukra – önmaguktól és másoktól is – a pontos és a magyar nyelvhelyességi szabályokat betartó szövegalkotás, a magyar helyesírás szabályainak ismerete.
- Értsék meg és példákkal tudják szemléltetni, hogy a nyelv és a gondolkodás, a beszéd és a gondolkodás feltételezik egymást, szorosan összefüggnek, ismerjék fel, hogy a nyelv szegényedése a gondolkodás szegényedését jelenti.
- Fontos cél a digitális kompetencia fejlesztése is, az IKT-eszközök tudatos és kreatív alkalmazása.

- A digitális világ bővülésével a diákokra hatalmas információ-mennyiség zúdul. Meg kell tanulniuk kiválasztani a fontos, értékes adatokat és ismereteket, azt is, hogy ezen adatokat és információkat etikusan és kritikusan használják, építsék be tudásukba.
- Az irodalmi szövegek megértéséhez elengedhetetlen, hogy a diákok rendelkezzenek megfelelő művészettörténeti, műfajtörténeti, irodalomelméleti, -történeti ismeretekkel. A képzési szakasz első felében ezek az ismeretek állnak a tananyag középpontjában. Fontos, hogy a diákok az irodalmat egy közösség történelmi-társadalmi folyamataként is lássák. A képzési szakasz második felében a szerzői portrék és látásmódok is helyet kapnak. *Mindkét képzési szakasz célja és feladata az irodalmi művek elemző értelmezése.* Ez fejleszti a gondolkodást, az erkölcsi érzéket, segíti az érzelmi nevelést. Az önálló elemzési készség fejleszti az önismeretet, önbizalmat ad, fejleszti az anyanyelvi kompetenciát is.
- Cél, hogy a tanulók rendelkezzenek az irodalmi művek értelmezéséhez szükséges elemzési stratégiákkal. A művek tartalmi összefoglalásán túl vállalkozzanak önálló értelmezés kialakítására.
- Vegyék észre a különböző korok szerzői, művei között kialakuló párbeszédet, az irodalom vándortémáit és motívumait, értsék meg azok jelentésváltozását.
- A XXI. század emberei már élethosszig tanulnak, ezért a diákoknak meg kell őrizni kíváncsiságukat, meg kell tanulniuk középiskolás módon tanulni. Ennek feltétele, hogy olvasó emberekké neveljük őket, akik többféle olvasási és értelmezési technikákkal rendelkeznek, az általuk olvasott szövegeket képesek mérlegelve végiggondolni. Össze tudják kapcsolni a már meglévő ismereteiket az olvasott, hallott vagy a digitális szövegek tartalmával, képesek meglátni és kiemelni az összefüggéseket. Tudnak önállóan jegyzetelni.
- Alakuljon ki a diákokban az önfejlesztés igénye. Ennek alapja az önvizsgálaton alapuló magatartás és gondolkodás fejlesztése. Az irodalmi szövegek sokfélesége biztosítja, hogy olyan esztétikai, morális, lélektani, társadalmi kérdésekkel szembesüljenek a tanulók, amelyekben felismerik önmagukat, saját gondjaikat.
- Kiemelt cél a gondolkodni tanítás, kíváncsiságuk, alkotókedvük megtartásával.

A magyar nyelv és az irodalom tantárgy fejlesztési céljai jórészt összehangolhatók: az alaptantervben meghatározott hat fő fejlesztési területből (szövegértés; szövegalkotás; olvasóvá nevelés; mérlegelő gondolkodás, véleményalkotás; anyanyelvi kultúra, anyanyelvi ismeretek; irodalmi kultúra, irodalmi ismeretek) négy mindkét tantárgy keretében fejleszthető. Minden nyelvtanóra kiemelt feladata a szövegértés és a szövegalkotás tanítása.

A magyar nyelv és irodalom más tantárgyakhoz, műveltségterületekhez is kötődik. A tantárgyi koncentráció kialakítása a tantárgyi struktúra egyik fontos elve. Bizonyos irodalmi témakörök feldolgozásához ajánljuk a művek filmes vagy színházi adaptációjának beépítését az órai munkába vagy a házi feladatba.

A magyar nyelv és irodalom tanításának nemcsak a műveltségátadás, a kompetenciafejlesztés, hanem az érzelmi nevelés is a célja. A diákok érzelmi fejlődése az alapja későbbi személyes boldogulásuknak, együttműködési képességüknek, társadalmi beilleszkedésüknek és kulturált viselkedésüknek.
A képzési szakasz feladata, hogy a tanulókat felkészítse az érettségire, tegye lehetővé – megfelelő ismeret, műveltség átadásával, a tanulói kompetenciák fejlesztésével – a sikeres továbbtanulást, a társadalomba való beilleszkedést. Érett, gondolkodó, ép erkölcsi érzékkel rendelkező, kiegyensúlyozott felnőttekként kerüljenek ki a közoktatásból.

Az órakeret minimum 80%-át a törzsanyagra kell fordítani. Az órakeret 20%-át a szaktanár választása alapján a tananyagok mélyebb, sokszínűbb tanítására, ismétlésre, gyakorlásra vagy a tanórán kívüli tudásszerzésre (múzeumlátogatás, színházi előadás megtekintése, előadó meghívása),

kompetenciafejlesztésre, projektmunkák megalkotására lehet felhasználni. A választást segítő javaslatok a részletesen szabályozott kötelező törzsanyag mellett találhatók.
A magyar nyelv és irodalom tantárgy kötelező törzsanyagában csak lezárt, biztosan értékelhető életművek szerepelnek. Ezen felül, a választható órakeret terhére a tanár szabadon beilleszthet kortárs alkotókat, műveket a tananyagba.
Ha a szaktanár úgy ítéli meg, hogy az órakeret 100%-át a törzsanyag tanítására kell fordítania, lemondhat a választás lehetőségéről.

A törzsanyag órai feldolgozása kötelező.

A Nat alapján álló törzsanyag és az azt kiegészítő tartalmak, választható, ajánlott témák, művek

III. A törzsanyag
A témakörökben megadott művek a Nat-ban megfogalmazott tanulási eredmények elérését biztosítják.

IV. A törzsanyaghoz kapcsolódó, kiegészítő tartalmak
A törzsanyagon felüli ajánlott témák, művek elősegítik a pedagógus választását a helyi sajátosságoknak, az osztály érdeklődésének megfelelően.

A törzsanyagot jelentő témákra, művekre, tevékenységekre szánt órák nem vonhatók össze a szabadon választott témák, művek értelmezésére szánt órákkal. Az ajánlott, illetve választott témákra szánt órakeretet a pedagógus akkor használhatja fel, ha a törzsanyagot már feldolgozta a diákokkal.
A szövegek kiválasztásakor is ez a két elv érvényesül a magyar nyelv és az irodalom tanításában is: a törzsanyag témái és művei, a hozzájuk kapcsolódó választható témák, művek, illetve a szabadon választható témák, művek.
Az irodalom és média (film, tévéjáték, színház) kapcsolata azt jelenti, hogy a szaktanár döntése alapján – a kötelező olvasmányok kivételével – vagy a művet olvastatja el a diákokkal, vagy annak feldolgozását nézik meg.

9–10. ÉVFOLYAM

A technikumi képzés első szakaszának kiemelt cél- és feladatrendszere:

- A tanulás tanulása. Egy új tanulási szakaszt kezdenek el a diákok, nagyobb, bonyolultabb tananyagokkal találkoznak. Meg kell tanulniuk a lényeget kiemelni, vázlatot írni, gondolataikat írásban és szóban is pontosan és szándékaik szerint árnyaltan, adekvátan kifejezni.
- A diákok szövegértésének folyamatos fejlesztése. A biztos szövegértés nemcsak a magyar nyelv és irodalom, de valamennyi tantárgy értő és eredményes tanulását segíti, feltétele a gondolkodás és a beszéd fejlesztésének is.
- A szövegértés és -alkotás tanulásának feltétele a biztos anyanyelvi (grammatikai, stilisztikai) ismeret, a kommunikációelmélet alapvető fogalmainak elsajátítása, hiszen csak így tudják a tanulók felismerni az adott kommunikációs helyzetet.
- Az érvelési képesség és a beszédkészség folyamatos fejlesztése.
- A tanulók személyiségfejlesztésének feltétele, hogy rendelkezzenek megfelelő ismeretekkel ahhoz, hogy kérdéseket tudjanak megfogalmazni, az irodalmi szereplők, konfliktusok és

saját élethelyzeteik között felfedezzék a párhuzamokat, kialakuljon elvonatkoztató képességük, s igényük és képességük arra, hogy kifejezzék saját véleményüket.

- Ez a két évfolyam a diákok számára a tájékozódás, saját tehetségük és érdeklődési körük felfedezésének kora, ezért elengedhetetlen, hogy sokféle ismerettel és ismerethordozóval találkozzanak.
- Tudásuk megszerzésében és bővítésében a hagyományos információhordozókon kívül egyre erőteljesebb szerepet kapnak a digitális eszközök. Cél ezek észszerű, gondolkodásukat segítő, etikus használatának elsajátítása.
- A képzésnek ebben a szakaszában már rendszerezett nyelvtani és irodalmi (irodalomtörténeti, -elméleti, és műfaji) ismeretek elsajátítása elvárt eredmény, hiszen a képzési szakasz második felében csak így lesznek képesek a tanulók az irodalomtörténeti ismereteiket rendszerezni, így sajátítják el a nyelvészet és az irodalomtudomány – korosztályuknak megfelelő szintű – szaknyelvét, s így tudnak az érettségi dolgozatban is elvárt szintű, nyelvezetű esszét, érvelést, műfajnak megfelelő gyakorlati szöveget alkotni.

A magyar nyelv és irodalom nem pusztán tantárgy a középiskolában, hanem kulcsszerepet tölt be a tanulók identitásának kialakításában, megismerteti velük saját kultúrájukat, nemzeti önazonosságukat, fejleszti érzékenységüket. A tanulókat segíti abban, hogy a kommunikációs célnak megfelelően fejezzék ki magukat. Fejlődjék érvelési kultúrájuk, könnyebben beilleszkedjenek környezetükbe, és ismerjék fel saját tehetségüket.

Magyar nyelvből a 10. évfolyamon év végén a tanulók anyanyelvi ismereteinek felmérése ajánlott.

A 9–10. ÉVFOLYAM TANANYAG TARTALMA:

Magyar nyelvtan	
TÖRZSANYAG (óraszám 80%-a)	**AJÁNLOTT TANANYAG**
I. Kommunikáció – fogalma, eszközei, típusai, zavarai; digitális kommunikáció	
A kommunikáció fogalma, tényezői és funkciói	A formális és informális beszédhelyzetekben való viselkedés Megszólítások, magázódás, tegeződés, a kapcsolattartás formái A gesztusok és viselkedés, gesztusok és kultúrkörök A médiafüggőség, a virtuális valóság veszélyei A reklámok hatása nyelvhasználatunkra Az internet mint hiteles adatforrás; plágium; adatvédelem
A személyközi kommunikáció	
A nem nyelvi jelek	
A tömegkommunikáció fogalma, típusai és funkciói	
A tömegkommunikáció hatása a gondolkodásra és a nyelvre	
Médiaműfajok	
A digitális kommunikáció jellemzői, szövegtípusai, az új digitális nyelv	
II. A nyelvi rendszer, a nyelv szerkezeti jellemzői, a nyelvi elemzés, a magyar és az idegen nyelvek	
A nyelv mint jelrendszer	A jelnyelvek (pl.: a siketek jelelése) Fonémák más nyelvekben. A magyar fonémák összevetése a tanult idegen nyelvek fonémáival A hangok hangulata, hangszimbolika A tőtípusok, illetve a toldalékok meghatározása, grammatikai funkcióik Néhány ismert szófaji rendszer bemutatása A szófajváltás, a többszófajúság Rendszermondat, szövegmondat Mondatok elemzése szerkezeti rajzzal
A nyelvi szintek	
A magyar nyelv hangrendszere	
Hangkapcsolódási szabályszerűségek	
A szavak felépítése, a szóelemek (szótő, képző, jel, rag)	
A magyar nyelv szófaji rendszere: alapszófajok, mondatszók és viszonyszók	
A szószerkezetek (szintagmák)	
A mondat fogalma és csoportosítási szempontjai	

Az egyszerű mondat: az alany, az állítmány, a tárgy, a határozók, a jelzők	A szinteződés, tömbösödés a mondatban
Az összetett mondat	
Az alárendelő összetett mondatok	
A mellérendelő összetett mondatok	
A többszörösen összetett mondatok	
III. A szöveg fogalma, típusai; a szövegkohézió, a szövegkompozíció; szövegfajták; szövegértés, szövegalkotás	
A szöveg fogalma. A szövegösszefüggés, a beszédhelyzet	Szövegszemantika A szöveg és a szöveget kiegészítő, nem szövegszerű elemek (kép, ábra, táblázat, tipográfia) kapcsolata Szöveg és vizualitás: képversek, konkrét költészet Intertextualitás: a szövegek transzformációi (pl. mém)
A szöveg típusai, a szöveg szerkezete	
A szövegkohézió (lineáris és globális)	
A szöveg kifejtettsége	
Szövegpragmatika (szövegvilág, nézőpont, fogalmi séma, tudáskeret, forgatókönyv)	
Szövegtípusok jellemzői megjelenés, műfajok és nyelvhasználati színterek szerint	
A legjellegzetesebb szövegtípusok, szövegfajták	
Az esszé	
A munka világához tartozó szövegek (a hivatalos levél típusai, önéletrajz, motivációs levél)	
Az intertextualitás	
A szövegfonetikai eszközök és az írásjelek szerepe a szöveg értelmezésében	
IV. Stilisztika – stílusrétegek, stílushatás, stíluseszközök, szóképek, alakzatok	
A stílus fogalma és hírértéke	Mindennapi stilisztikánk: társadalmi elvárások és megnyilatkozásaink stílusa Stílusparódia Korstílusok, stílusirányzatok Az íráskép stilisztikai hatásai Egyéni szóalkotások stilisztikai hatása Összetett képrendszerek, képi hálózatok, jelképrendszerek
A stílus kifejező ereje	
Stílusrétegek: társalgási, tudományos, publicisztikai, hivatalos, szónoki és irodalmi stílus	
Stílusárnyalatok (pl.: neutrális, gúnyos, patetikus, népies, familiáris, költői, archaikus)	
A mondatstilisztikai eszközök (a verbális stílus, nominális stílus, a körmondat)	
Hangszimbolika, hangutánzás, hangulatfestés	
Szóképek (egyszerű; hasonlatból kinövő szóképek /metafora, szinesztézia/, érintkezésen nyugvó szóképek /metonímia, szinekdoché/, összetett szóképek /összetett költői kép, allegória, szimbólum/)	
Költői alakzatok (ismétlés, felcserélés, kihagyás) köznyelvi és irodalmi szövegekben	

Irodalom	
TÖRZSANYAG (óraszám 80%-a)	**AJÁNLOTT ALKOTÓK, MŰVEK**
XII. Bevezetés az irodalomba – művészet, irodalom	
A) Az irodalom és hatása	

Karinthy Frigyes: A cirkusz	Örkény István: Ballada a költészet hatalmáról II. János Pál pápa levele a művészeknek (részletek)
B) Szerzők, művek párbeszéde	
Aiszóposz: A tücsök és a hangya Hajnóczy Péter: A hangya és a tücsök Romhányi József: Tücsökdal	
C) Népszerű irodalom. Az irodalom határterületei	
Arthur Conan Doyle: Sherlock Holmes-történetek (részletek)	Irodalom és film Agatha Christie: Tíz kicsi néger
D) Műnemi-műfaji rendszer	
XIII. Az irodalom ősi formái. Mágia, mítosz, mitológia	
D) Az ősi magyar hitvilág	
Hoppál Mihály: Sámánok. Lelkek és jelképek (részletek)	Diószegi Vilmos: Az ősi magyarok hitvilága (Világfa) Anonymus: Gesta Hungarorum (ford.: Pais Dezső) (részletek) Jankovics Marcell: Az égig érő fa (részlet)
Irodalom és mozgókép: Jankovics Marcell: Ének a csodaszarvasról (részlet)	
E) A görög mitológia	
A világ születése; istenek születése és harca; istenek nemzedékei, világkorszakok; az ember teremtése Az olimposzi istenek A görög mitológia híres történetei (Hermész, Dionüszosz, Héraklész tettei, Daidalosz és Ikarosz, Thészeusz és Ariadné, a Minótaurosz)	További görög mítoszok: Hésziodosz: Istenek születése (részletek) Hésziodosz: Munkák és napok (részletek) A görög mitológia motívumainak, alakjainak megjelenése későbbi korok irodalmában
F) Egyéb teremtésmítosz	
Babiloni teremtésmítosz (részlet)	
XIV. A görög irodalom	
D) Az epika születése	
Homérosz: Íliász vagy Odüsszeia (részletek)	
E) A görög líra, az időmértékes verselés	
Alkaiosz: Az állam hajója	Szemelvények az antik görög lírából
Alkaiosz: Bordal	
Szapphó: Aphroditéhez	
Szapphó: Édesanyám! Nem perdül a rokka	
Anakreón: Töredék a halálról	
Anakreón: Gyűlölöm	
F) A görög dráma	
Színház- és drámatörténet: Szophoklész: Antigoné	Szophoklész: Oidipusz király Arisztophanész: Lüszisztraté
XV. A római irodalom	
C) A polgárháborúk kora	
Catullus: Gyűlölök és szeretek	Catullus: Éljünk, Lesbia
D) Augustus kora	
Vergilius: Aeneis (Első ének, 1-7.sor)	Vergilius: IV. ecloga Horatius: Leuconoénak Horatius: Licinius Murenához
Vergilius: IX. ecloga	
Horatius: Thaliarchushoz	
Ovidius: Átváltozások	

Pygmalion	
XVI. A Biblia mint kulturális kód	
C) Az Ószövetség (részletek)	
c) Történeti könyvek	
Mózes első könyvéből **részletek**:	Szemelvények az Ószövetségből Az Ószövetség motívumainak megjelenése későbbi korok irodalmi alkotásaiban
• Teremtéstörténet	
• József	
Mózes második könyvéből részletek:	
• Kivonulás Egyiptomból (**részletek**), a Tízparancsolat	
d) Tanító könyvek	
• Zsoltárok könyve (23., 42.)	
	Az Ószövetség és a film Ridley Scott: Exodus vagy Roger Young: Mózes (vagy más Ószövetség-feldolgozás)
	Az Ószövetség és a képzőművészet (pl.: Michelangelo Buonarotti, Pieter Bruegel, William Blake, Modigliani képei)
D) Újszövetség (részletek)	
b) Az „örömhír”	
Máté evangéliumából részletek:	Szemelvények az Újszövetségből Az Újszövetség motívumainak megjelenése későbbi korok irodalmi alkotásaiban Karinthy: Barabbás
• Jézus Krisztus születése, megkeresztelése	
• Jézus Krisztus tanításai: Hegyi beszéd, A magvető példázata	
• Passió-történet	Az Újszövetség és a film Franco Zeffirelli: A Názáreti Jézus vagy Catharine Hardwicke: A születés (vagy más Újszövetség-feldolgozás)
• Jézus feltámadása	
Lukács evangéliumából (részletek):	
• Az irgalmas szamaritánus	Az Újszövetség és a képzőművészet (pl.: M.S. mester, Michelangelo Buonarroti, Tintoretto, Albrecht Dürer, Caravaggio, Munkácsy Mihály)
• A tékozló fiú	
Pál apostol Szeretethimnusza	
XVII. A középkor irodalma	
E) Egyházi irodalom	
c) Epika:	Umberto Eco: A rózsa neve Szent Erzsébet legendája (részlet) Szent Margit legendája (részlet) Szent Gellért püspök legendája (részlet) Tommaso da Celano: Ének az utolsó ítéletről
Szent Ágoston: Vallomások (részlet)	
Halotti beszéd és könyörgés	
d) Líra	
Jacopone da Todi: Himnusz a fájdalmas anyáról	
Ómagyar Mária-siralom	
F) Lovagi és udvari irodalom	
c) Epika	
Anonymus: Gesta Hungarorum (részlet)	Kálti Márk: Képes krónika (részlet)
	Irodalom és film Terry Jones és Terry Gilliam: Gyalog galopp
d) Líra	
Walter von der Vogelweide: A hársfaágak csendes árnyán	Walter von der Vogelweide: Ó, jaj, hogy eltűnt minden

G) Dante Alighieri: Isteni színjáték – Pokol (részletek)	Irodalom és képzőművészet Dante: Pokol Gustave Doré illusztrációi, Auguste Rodin munkái
H) A középkor világi irodalma	
vágánsköltészet Carmina Burana (részlet)	Irodalom és zene Carl Orff: Carmina Burana
François Villon: A nagy testamentum (részletek)	Irodalom és színház Szakácsi Sándor – Őze Áron: A cella
XVIII. A reneszánsz irodalma	
F) A humanista irodalom	
c) Líra	Petrarca: Daloskönyv (részletek) Janus Pannonius: Galeotto Marzióhoz Janus Pannonius: Búcsú Váradtól Janus Pannonius: Mars istenhez békességért Janus Pannonius: A saját lelkéhez
Petrarca: Pó, földi kérgem	
Portré: Janus Pannonius	
Janus Pannonius: Pannónia dicsérete	
Janus Pannonius: Egy dunántúli mandulafáról	
d) Epika	
Boccaccio: Dekameron, Első nap 3. novella	Boccaccio: Dekameron (részletek)
G) A reformáció vallásos irodalma, az anyanyelvű kultúra születése	Irodalom és film Eric Till: Luther (részlet)
d) Bibliafordítások Károli Gáspár Szent Biblia fordítása (részlet)	Reményik Sándor: A fordító Sylvester János: Újtestamentum fordítása (ajánló vers)
e) Zsoltárfordítások Szenczi Molnár Albert: 42. zsoltár	
f) Heltai Gáspár: Száz fabula (részletek)	Irodalom és film Richly Zsolt: Heltai Gáspár mesél (rajzfilmek) (részlet)
H) A reformáció világi irodalma	
c) Históriás énekek	Szemelvények a magyar reformáció irodalmából
Tinódi Lantos Sebestyén: Eger vár viadaljáról (részlet)	
d) Széphistóriák Gyergyai (Gergei) Albert: História egy Árgirus nevű királyfiról és egy tündér szűz leányról (részletek)	
	A regény születése Miguel Cervantes Saavedra: Don Quijote (részletek)
I) Líra a reformáció korában	
c) Portré: Balassi Bálint	
Balassi Bálint: Egy katonaének	További Balassi-versek További Shakespeare-szonettek
Balassi Bálint: Borivóknak való	
Balassi Bálint: Adj már csendességet…	
Balassi Bálint: Hogy Júliára talála	

d) ***William Shakespeare***: LXXV. szonett	
J) Színház- és drámatörténet: dráma a reformáció korában	
William Shakespeare: Romeo és Júlia vagy Hamlet, dán királyfi	Irodalom és film Franco Zeffirelli: Romeo és Júlia (vagy más feldolgozás) Irodalom és film Franco Zeffirelli: Hamlet (vagy más feldolgozás)
XIX. A barokk és a rokokó irodalma	
C) Epika	
e) Vitairatok, vallásos értekezések – a katolikus megújulás Pázmány Péter: Alvinczi Péter uramhoz írt öt szép levél (részlet)	
f) **Portré**: Zrínyi Miklós és a barokk eposz	
Zrínyi Miklós: Szigeti veszedelem (részletek)	
g) Levél	
Mikes Kelemen: Törökországi levelek (1., 37., 112.)	Mikes Kelemen: Törökországi levelek (részletek)
h) Tudományos élet	
Apáczai Csere János: Magyar Encyclopaedia (részlet)	Apáczai Csere János: Az iskolák felette szükséges voltáról (részlet)
D) A kuruc kor lírája: művek, műfajok	
Rákóczi-nóta	
Őszi harmat után	
XX. A felvilágosodás irodalma	
D) Az európai felvilágosodás	
d) Epika	
Jonathan Swift: Gulliver utazásai (részletek)	Montesquieu: Perzsa levelek (részlet) Jean-Jacques Rousseau: Értekezés az emberi egyenlőtlenség eredetéről és alapjairól (részlet) Jean-Jacques Rousseau: Emil (részlet) Johann Wolfgang von Goethe: Az ifjú Werther szenvedései (részlet) Georg Wilhelm Friedrich Herder: Eszmék az emberiség történetének filozófiájáról és más írások (részlet)
Voltaire: Candide (részletek)	
e) ***Színház- és drámatörténet***	
A francia klasszicista dráma	
Irodalom és színház Molière: A fösvény vagy Tartuffe	Irodalom és színház Jean Racine: Phaedra (részlet) Pierre Corneille: Cid (részlet) Nicolas Boileau-Despréaux: Ars poetica (részlet)
Johann Wolfgang von Goethe: Faust I. (részletek)	Irodalom és színház A német későklasszicista, koraromantikus dráma Friedrich Schiller: Tell Vilmos vagy más Schiller-dráma
f) Líra	
Robert Burns: John Anderson	William Blake: A tigris

Robert Burns: Falusi randevú	William Blake: A bárány Johann Wolfgang von Goethe: A vándor éji dala Johann Wolfgang von Goethe: A Tündérkirály
E) A felvilágosodás korának magyar irodalma: rokokó, klasszicizmus és szentimentalizmus	
c) Epika	
Csokonai Vitéz Mihály: Dorottya vagyis a dámák diadalma a fársángon (részletek)	Bessenyei György: Egy tudós társaság iránt való jámbor szándék (részlet) Kármán József: Fanni hagyományai (részletek) Kármán József: A nemzet csinosodása (részlet) Kazinczy Ferenc: Fogságom naplója (részletek)
d) Líra	
Kazinczy Ferenc: Tövisek és virágok (részletek)	Csokonai Vitéz Mihály: Szegény Zsuzsi a táborozáskor Csokonai Vitéz Mihály: Az én poézisom természete Csokonai Vitéz Mihály: A feredés Csokonai Vitéz Mihály: Az anákreoni versek Csokonai Vitéz Mihály: Jövendölés az első oskoláról a Somogyban Csokonai Vitéz Mihály: A tihanyi Ekhóhoz Csokonai Vitéz Mihály: A vidám természetű poéta
Portré: Csokonai Vitéz Mihály	
Csokonai Vitéz Mihály: Az estve	
Csokonai Vitéz Mihály: A boldogság	
Csokonai Vitéz Mihály: Tartózkodó kérelem	
Csokonai Vitéz Mihály: Szerelemdal a csikóbőrös kulacshoz	
Csokonai Vitéz Mihály: A Reményhez	
Csokonai Vitéz Mihály: A Magánossághoz	
F) Klasszicizmus és kora romantika a magyar irodalomban	
d) Líra	
Portré: Berzsenyi Dániel	
Berzsenyi Dániel: Osztályrészem	Kisfaludy Sándor: Himfy szerelmei (részlet) Berzsenyi Dániel: A magyarokhoz (II.) Berzsenyi Dániel: Horác Berzsenyi Dániel: Vitkovics Mihályhoz Berzsenyi Dániel: Búcsúzás Kemenes-aljától Berzsenyi Dániel: Napóleonhoz Kisfaludy Károly: Szülőföldem szép határa! Kölcsey Ferenc: Bordal Kölcsey Ferenc: Csolnakon
Berzsenyi Dániel: Levéltöredék barátnémhoz	
Berzsenyi Dániel: A közelítő tél	
Berzsenyi Dániel: A magyarokhoz (I.)	
Kisfaludy Károly: Mohács (részlet)	
Portré: Kölcsey Ferenc	
Kölcsey Ferenc: Himnusz	
Kölcsey Ferenc: Vanitatum vanitas	
Kölcsey Ferenc: Zrínyi dala	
Kölcsey Ferenc: Zrínyi második éneke	
e) Epika	
Kölcsey Ferenc: Nemzeti hagyományok (részletek)	Kölcsey Ferenc: Mohács (részlet)
Kölcsey Ferenc: Parainesis (részletek)	
f) Színház és dráma	
Katona József: Bánk bán	Irodalom és zene Erkel Ferenc: Bánk bán
	Irodalom és tévéjáték Kisfaludy Károly: A kérők Bohák György: A kérők
XXI. A romantika irodalma	
f) Az angolszász romantika	
George Byron egy szabadon választott művéből részlet	
Sir Walter Scott: Ivanhoe (részlet)	Irodalom és film

	Richard Thorpe: Ivanhoe
	Irodalom és film/tévéjáték Jane Austen: Büszkeség és balítélet Joe Wright/Simon Langton: Büszkeség és balítélet vagy: más Jane Austen-regény adaptációja
Edgar Allan Poe: A Morgue utcai kettős gyilkosság	Edgar Allan Poe: A kút és az inga Edgar Allan Poe: A fekete macska Edgar Allan Poe: A holló
g) A francia romantika	
Victor Hugo: A párizsi Notre-Dame (részlet)	Irodalom és film/zene Jeane Delannoy: A párizsi Notre-Dame vagy Gary Trousdale- Kirk Wise: A Notre Dame-i toronyőr vagy a regény más feldolgozása
	Irodalom és film/zene Jean-Paul Chanois: Nyomorultak vagy Bille August: Nyomorultak vagy a regény más feldolgozása
h) A német romantika	
Heinrich Heine: Loreley	Heinrich Heine: A dal szárnyára veszlek Heinrich Heine: Memento
i) Az orosz romantika	
Alexandr Szergejevics Puskin: Anyegin (részletek)	Alexandr Szergejevics Puskin: A pikk dáma
j) A lengyel romantika	
Adam Mickiewicz: A lengyel anyához	Adam Mickiewicz: Ősök (részlet)
XXII. A magyar romantika irodalma	
C) Életművek a magyar romantika irodalmából	
d) Vörösmarty Mihály	
	Epika
	Zalán futása (Első ének, részlet)
– Líra	Magyarország címere Virág és pillangó Liszt Ferenchez Az élő szobor Ábránd Fóti dal
Szózat	
Gondolatok a könyvtárban	
A merengőhöz	
Az emberek	
Előszó	
A vén cigány	
– Drámai költemény	
Csongor és Tünde	
e) Petőfi Sándor	
– Líra	
A négyökrös szekér	Hortobágyi kocsmárosné Isten csodája A virágnak megtiltani nem lehet Szeget szeggel Csokonai Megy a juhász szamáron Szeptember végén Beszél a fákkal a bús őszi szél Várady Antalhoz Európa csendes, újra csendes
A bánat? egy nagy óceán	
A természet vadvirága	
Fa leszek, ha…	
Reszket a bokor, mert…	
Minek nevezzelek?	
Egy gondolat bánt engemet	
A puszta, télen vagy Kis-Kunság	

A XIX. század költői	Pacsirtaszót hallok megint Szabadság, szerelem
Fekete-piros dal	
– Epika	
A helység kalapácsa (részlet)	Úti levelek (részletek)
Az apostol (részlet)	
f) Jókai Mór	
– Elbeszélések	
A tengerszem tündére	A megölt ország A debreceni kastély A magyar Faust Két menyegző
A huszti beteglátogatók	
– Regények	
Az arany ember	Irodalom és film Várkonyi Zoltán: Egy magyar nábob vagy Várkonyi Zoltán: Kárpáthy Zoltán vagy Várkonyi Zoltán: Fekete gyémántok
D) Tudományos élet a romantika korában	
Erdélyi János: A magyar népdalok (részlet)	Toldy Ferenc: A magyar nemzeti irodalomtörténet a legrégibb időktől a jelenkorig rövid előadásban (részlet)
Bajza József: Dramaturgiai és logikai leckék (részlet)	Toldy Ferenc: A magyar nemzeti irodalomtörténet (részlet)

KÖTELEZŐ OLVASMÁNYOK

Homérosz: Odüsszeia (részletek)
Szophoklész: Antigoné
Biblia (részletek az Ószövetségből és az Újszövetségből.
Dante Alighieri: Isteni színjáték – Pokol (részletek)
François Villon: A nagy testamentum (részletek)
Boccaccio: Dekameron, Első nap 3. novella
William Shakespeare: Romeo és Júlia vagy Hamlet, dán királyfi
Zrínyi Miklós: Szigeti veszedelem (részletek)
Mikes Kelemen: Törökországi levelek (1., 37., 112.)
Molière: A fösvény vagy Tartuffe
Katona József: Bánk bán
Vörösmarty Mihály: Csongor és Tünde
Petőfi Sándor: A helység kalapácsa (részlet)
Jókai Mór: A huszti beteglátogatók (novella)
Jókai Mór: Az arany ember

MEMORITEREK

Homérosz: Odüsszeia (részlet)
Anakreón: Gyűlölöm azt…
Catullus: Gyűlölök és szeretek
Halotti beszéd és könyörgés (részlet)

Ómagyar Mária-siralom (részlet)
Janus Pannonius: Pannónia dicsérete
Balassi Bálint: Egy katonaének (részlet)
Balassi Bálint: Adj már csendességet… (részlet)
Csokonai Vitéz Mihály: Tartózkodó kérelem (az általános iskolai memoriter felújítása)
Csokonai Vitéz Mihály: A Reményhez
Berzsenyi Dániel: A közelítő tél (1. versszak)
Berzsenyi Dániel: A magyarokhoz (I.) (1. versszak)
Berzsenyi Dániel: Osztályrészem (1. versszak)
Kölcsey Ferenc: Himnusz (az általános iskolai memoriter felújítása)
Kölcsey Ferenc: Zrínyi második éneke (részlet)
Vörösmarty Mihály: Szózat (az általános iskolai memoriter felújítása)
Vörösmarty Mihály: Gondolatok a könyvtárban (részlet)
Vörösmarty Mihály: Előszó (részlet)
Petőfi Sándor: A bánat? egy nagy óceán…
Petőfi Sándor: Fa leszek, ha…
Petőfi Sándor: A XIX. század költői (részlet)

A 9–10. évfolyamon a magyar nyelv és irodalom tantárgyak óraszáma: 360 óra
A Nemzeti alaptantervben előírt minimum 3–4 óra tényleges elosztása:
9. évfolyamon: 1 óra nyelvtan, 4 óra irodalom.
10. évfolyamon: 1 óra nyelvtan, 4 óra irodalom.
A nyelvtan óraszámai úgy értendők, hogy minden témakör kiemelt feladata az írásbeli és szóbeli szövegértés és a szövegalkotás folyamatos fejlesztése.

A témakörök áttekintő táblázata:

Témakör neve	**Tényleges óraszám**
MAGYAR NYELV	
V. Kommunikáció – fogalma, eszközei, típusai, zavarai; digitális kommunikáció	**12**
VI. A nyelvi rendszer, a nyelv szerkezeti jellemzői, a nyelvi elemzés, a magyar és az idegen nyelvek	**19**
VII. A szöveg fogalma, típusai; a szövegkohézió, a szövegkompozíció; szövegfajták; szövegértés, szövegalkotás	**14**
VIII. Stilisztika – stílusrétegek, stílushatás, stíluseszközök, szóképek, alakzatok	**13**
Szabadon felhasználható órák – az intézmény saját döntése alapján, felzárkóztatásra, elmélyítésre, tehetséggondozásra évfolyamonként 7-7 óra	**14**
Összes óraszám:	**72**
MAGYAR IRODALOM	
***XII.* Bevezetés az irodalomba – művészet, irodalom**	**8**
	2

E) A művészet fogalma, művészeti ágak. Művészet és irodalom. Az irodalom születése, hatása. Az irodalmi kommunikáció	
F) Szerzők, művek párbeszéde – a művészet	*2*
G) Népszerű irodalom. Az irodalom határterületei	*2*
H) Műnemi-műfaji rendszer	*2*
XIII. **Az irodalom ősi formái. Mágia, mítosz, mitológia**	**8**
D) Az ősi magyar hitvilág	*3*
E) A görög mitológia	*4*
F) Egyéb teremtésmítosz - *Babiloni teremtésmítosz*	*1*
XIV. **A görög irodalom**	**20**
C) Az epika születése	*6*
D) A görög líra, az időmértékes verselés	*6*
C) A görög dráma	*8*
XV. **A római irodalom**	**4**
XVI. **A Biblia mint kulturális kód**	**20**
C) Az Ószövetség	*9*
D) Újszövetség	*11*
XVII. **A középkor irodalma**	**15**
E) Egyházi irodalom	*4*
F) Lovagi és udvari irodalom	*3*
G) Dante Alighieri: Isteni színjáték – Pokol (részletek)	*4*
H) A középkor világi irodalma	*4*
XVIII. **A reneszánsz irodalma**	**22**
F) A humanista irodalom	*6*
G) A reformáció vallásos irodalma, az anyanyelvű kultúra születése, hatása az irodalomra, a magyar nemzeti tudatra	*3*
H) A reformáció világi irodalma	*3*
I) Líra a reformáció korában	*5*

J) Dráma a reformáció korában	*5*
XIX. **A barokk és a rokokó irodalma**	**10**
C) Epika	*8*
D) A kuruc kor lírája: műfajok, művek	*2*
XX. **A felvilágosodás irodalma**	**50**
D) Az európai felvilágosodás	*9*
d) Epika	*5*
e) Dráma	*3*
f) Líra	*1*
E) A felvilágosodás korának magyar irodalma: rokokó, klasszicizmus és szentimentalizmus	*19*
c) Epika	*4*
d) Líra	*15*
F) Klasszicizmus és kora romantika a magyar irodalomban	*22*
d) Líra	*16*
e) Epika	*2*
f) Dráma	*4*
XXI. **A romantika irodalma**	**18**
d) Az angolszász romantika	*6*
e) A francia romantika	*4*
f) A német romantika	*2*
d) Az orosz romantika	*4*
e)A lengyel romantika	*2*
XXII. **A magyar romantika irodalma I.**	**56**
D) Életművek a magyar romantika irodalmából I.	*55*
d) Vörösmarty Mihály	*18*
e) Petőfi Sándor	*22*
f) Jókai Mór	*15*
E) Irodalomtudomány a romantika korában	*1*
Szabadon felhasználható órák (órakeret maximum 20%-a) **az intézmény saját döntése alapján, felzárkóztatásra, elmélyítésre, tehetséggondozásra, illetve a tanár által választott alkotók, művek tanítására évfolyamonként 17-17 óra**	**57**
magyar irodalom óraszám	**288**

Magyar nyelv és irodalom összes óraszáma:	360

Magyar nyelv

TÉMAKÖR: Kommunikáció – fogalma, eszközei, típusai, zavarai; digitális kommunikáció
JAVASOLT ÓRASZÁM: 11 óra
FEJLESZTÉSI FELADATOK ÉS ISMERETEK

- A nyelvhasználati és a kommunikációs készség fejlesztése
- A kommunikáció jellemzőinek tudatosítása, hatékony alkalmazásának fejlesztése
- A nyelv zenei kifejezőeszközeinek alkalmazása
- A hallás utáni és a szóbeli szövegértési készség fejlesztése
- Szerep- és drámajátékok gyakoroltatása
- Aktív részvétel különböző kommunikációs helyzetekben
- Az önálló véleményalkotás, az önreflexió fejlesztése
- A kommunikáció tényezői
- A kommunikációs célok és funkciók
- A kommunikáció jelei
- A digitális kommunikáció jellemzői, szövegtípusai
- A kommunikációs kapcsolat illemszabályai
- A hivatalos élet színtereinek szövegtípusai: levél, kérvény, önéletrajz, motivációs levél, beadvány, nyilatkozat, meghatalmazás, egyszerű szerződés

FOGALMAK
kommunikáció, kommunikációs tényező (adó, vevő, kód, csatorna, üzenet, kapcsolat, kontextus, a világról való tudás); kommunikációs cél és funkció (tájékoztató, felhívó, kifejező, metanyelvi, esztétikai finkció, kapcsolatfelvétel, -fenntartás, -zárás), nem nyelvi jel (tekintet, mimika, gesztus, testtartás, térköz, emblémák); digitális kommunikáció jellemzői, szövegtípusai, a hivatalos élet színtereinek szövegtípusai: levél, kérvény, önéletrajz, motivációs levél, beadvány, nyilatkozat, meghatalmazás, egyszerű szerződés, önéletrajz stb.

TÉMAKÖR: A nyelvi rendszer, a nyelv szerkezeti jellemzői, a nyelvi elemzés, a magyar és az idegen nyelvek
JAVASOLT ÓRASZÁM: 18 óra
FEJLESZTÉSI FELADATOK ÉS ISMERETEK

- A nyelv szerkezeti egységeinek és azok funkcióinak tudatosítása
- A nyelvi elemzőkészség fejlesztése
- Nyomtatott és digitális helyesírási segédletek használatának gyakorlása
- Kreatív nyelvi fejlesztés
- A nyelvi szintek, a nyelv alkotóelemei
- A szavak és osztályozásuk
- A szavak jelentésbeli és pragmatikai szerepe a kommunikációban
- A szószerkezetek
- A mondatrészek
- A mondatok csoportosítása
- Szórend és jelentés
- Nyelvi játékok, kreatív feladatok digitális programok használatával is

FOGALMAK
nyelvi szintek; a szó alkotóelemei (hang, fonéma, morféma); a szavak osztályozása, osztályozási szempontjai; szószerkezet (szintagma): alárendelő, mellérendelő szintagma; mondatrészek: alany, állítmány, tárgy, határozó, jelző; vonzatok; mondat, a mondat szerkesztettsége, mondatfajta; egyszerű mondat, összetett mondat; szórend és jelentés összefüggései

TÉMAKÖR: A szöveg fogalma, típusai; a szövegkohézió, a szövegkompozíció; szövegfajták; szövegértés, szövegalkotás
JAVASOLT ÓRASZÁM: 13 óra
FEJLESZTÉSI FELADATOK ÉS ISMERETEK

- A szövegről való tudás és gyakorlati alkalmazásának fejlesztése
- A szövegszervező erők megismertetése és alkalmazása a gyakorlatban
- A szövegelemző képességek fejlesztése
- A szöveg fogalma, jellemzői
- A szöveg főbb megjelenési formái, típusai, műfajai, korának és összetettségének jellemzői
- A szöveg szerkezete: a szöveg és a mondat viszonya, szövegegységek
- A szövegértelem összetevői: pragmatikai, jelentésbeli és nyelvtani szintje
- Szövegköziség, az internetes szövegek jellemzői
- Szövegek összefüggése, értelemhálózata; intertextualitás
- A szóbeli és az írásbeli szövegértés és szövegalkotás fejlesztése
- A helyesírási készség fejlesztése
- Helyesírási szótárak használatának tudatosítása
- A szövegolvasási típusok és szövegértési stratégiák
- Szövegtípusok: digitális és hagyományos, folyamatos és nem folyamatos
- Összefüggő szóbeli szöveg: felelet, kiselőadás, hozzászólás, felszólalás
- A magánélet színtereinek szövegtípusai: levél, köszöntő stb.
- Az esszé

FOGALMAK
szöveg, szövegösszefüggés, beszédhelyzet; szövegmondat, bekezdés, tömb, szakasz; szövegkohézió (témahálózat, téma-réma, szövegtopik, szövegfókusz, kulcsszó, cím); szövegpragmatika (szövegvilág, nézőpont, fogalmi séma, tudáskeret, forgatókönyv); nyelvtani (szintaktikai) tényező (kötőszó, névmás, névelő, határozószó, előre- és visszautalás, deixis, egyeztetés); intertextualitás, összefüggő szóbeli szövegek: előadás, megbeszélés, vita; a magánélet színtereinek szövegtípusai: levél, köszöntő stb.; esszé

TÉMAKÖR: Stilisztika – stílusrétegek, stílushatás, stíluseszközök, szóképek, alakzatok
JAVASOLT ÓRASZÁM: 12 óra
FEJLESZTÉSI FELADATOK ÉS ISMERETEK

- A stílus szerepének tudatosítása
- A stiláris különbségek felfedeztetése
- Az alakzatok és a szóképek hatásának, szerepének vizsgálata szövegelemzéskor
- A stílus, a stilisztika, a stílustípusok
- A stílusérték
- A stílushatás
- Stílusgyakorlatok
- A hangalak és jelentés viszonyának felismertetése
- Értelmezési gyakorlatok különböző beszédhelyzetekben

- A mondat- és szövegjelentést meghatározó tényezők felismertetése, tudatosítása
- A magyar szórend megváltozása és az üzenet jelentésváltozása közötti összefüggés tudatosítása
- A mindennapi kommunikáció gyakori metaforikus kifejezéseinek és használati körének megfigyelése, értelmezése
- Szótárhasználat fejlesztése
- A jel és a nyelvi jel fogalma, összetevői
- A jel és a jelentés összefüggése, jelentéselemek
- A hangalak és a jelentés viszonya, jelentésmező
- Motivált és motiválatlan jelentés
- A metaforikus kifejezések szerkezete, jellemző típusai, használatuk
- A mondat- és szövegjelentés

FOGALMAK

stílus, stilisztika, stílustípus (bizalmas, közömbös, választékos stb.); stílusérték (alkalmi és állandó); stílusréteg (társalgási, tudományos, publicisztikai, hivatalos, szónoki, irodalmi); stílushatás; néhány gyakoribb szókép és alakzat köznyelvi és irodalmi példákban, jelentésszerkezet, jelentéselem, jelentésmező, jelhasználati szabály; denotatív, konnotatív jelentés; metaforikus jelentés; motivált és motiválatlan szó, hangutánzó, hangulatfestő szó; egyjelentésű, többjelentésű szó, azonos alakú szó, rokon értelmű szó, hasonló alakú szópár, ellentétes jelentés

IRODALOM

TÉMAKÖR: I. Bevezetés az irodalomba – művészet, irodalom
JAVASOLT ÓRASZÁM: 4 óra
FEJLESZTÉSI FELADATOK ÉS ISMERETEK

- Változatos lírai, kisprózai alkotások, szövegrészletek olvasása, közös értelmezése
- Szerző, előadó, terjesztő és befogadó változó viszonyrendszere: a művészetben való részvétel lehetőségei
- Nyelv és nyelviség az irodalomban: a képi és a hangzó nyelv, szóképek és retorikai alakzatok a hétköznapi és az irodalmi kommunikációban

FOGALMAK

művészet, szépirodalom, szórakoztató irodalom, irodalmi kommunikáció; szerző, alkotó, terjesztő, másoló, előadó, befogadó; befogadás, értelmezés, műnem, epika, líra, dráma, műfaj, monda, elbeszélés, regény, elbeszélő költemény, dal, himnusz, óda, elégia, metafora, hasonlat, költői megformáltság, történet, elbeszélés, lírai én, narrátor, beszélő, dialógus, monológ

TÉMAKÖR: II. Az irodalom ősi formái. Mágia, mítosz, mitológia
JAVASOLT ÓRASZÁM: 8 óra
FEJLESZTÉSI FELADATOK ÉS CÉLOK

- A mítoszok kulturális jelentőségének megértése
- Hősök és archetípusok a kortárs kultúrában, pl. populáris filmen, videojátékban vagy képregényben
- Mítosz- és hőstípusok megkülönböztetése, felismerése. Mítoszok, mondák és népmesék
- Az archaikus, mitikus világkép és a kortárs világkép viszonyának mérlegelése
- Az alapvető emberi magatartásformák felismerése és azonosítása a mitológiai történetekben és eposzokban
- A vándormotívumok felismerése pl. vízözön, örök élet utáni vágy

- Irodalmi alapformák, műfajok és motívumok megismerése
- A történetmesélés formáinak elemzése, az elbeszélői nézőpontok és a narratív struktúra szerepének felismerése
- A görög kultúra máig tartó hatásának felismerése: pl. archetipikus helyzetek, mitológiai és irodalmi adaptációk, intertextualitás; mai magyar szókincs.

FOGALMAK

szóbeliség, írásbeliség, sámánizmus, regös, mágus, jokulátor, táltos, világfa, antikvitás, mítosz, mitológia eredetmítosz, archaikus világ, archetípus

TÉMAKÖR: III. <u>A görög irodalom</u>
JAVASOLT ÓRASZÁM: 11 óra

FEJLESZTÉSI FELADATOK ÉS ISMERETEK

- Ismerkedés az ókori görög mitológiai történetekkel a törzsanyagban megjelöltek alapján
- Részleteket megismerése meg a homéroszi eposzokból
- Szemelvények megismerése a görög lírából (pl. Anakreón, Szapphó, Alkaiosz, Szimónidész) és prózaepikából (Aiszóposz fabuláiból).
- A szerzőkhöz, illetve hősökhöz kapcsolódó toposzok megismerése
- Irodalmi alapformák, történetek és motívumok hatásának, továbbélésének bemutatása többféle értelmezésben az irodalomban, képzőművészetben, filmen,
- Az ókori görög színház és dráma jellemzőinek, valamint a színház- és drámatörténetre gyakorolt hatásának megismerése
- A műelemző képesség fejlesztése, a hősök jellemzése, magatartásuk, konfliktusaik megértése
- Magatartásformák, konfliktusok, értékek felismerése, szembesítése, a drámai művekben felvetett erkölcsi problémák megértése, mérlegelése
- Drámai helyzetek és dramaturgiai eszközök megértése drámajátékon keresztül, részvétel drámai jelenet kidolgozásában és előadásában
- A tragikum és a komikum műfajformáló minőségének megértése
- Lehetőség szerint e szerzők valamely művéből készült kortárs színházi előadás megtekintése, a színházi előadás élményének megbeszélése, feldolgozása
- Különféle magatartásformák, konfliktusok, értékek és hibák (harmónia, mértéktartás,) felismerése; ezek elemzésével, értékelésével erkölcsi érzék fejlesztése.

FOGALMAK

eposz, eposzi konvenciók: propozíció, invokáció, enumeráció, in medias res, deus ex machina, hexameter; dal, elégia, epigramma, himnusz, időmértékes verselés fogalmai, toposz, tragédia, komédia, dialógus, monológ, hármas egység, akció, dikció, drámai szerkezet, expozíció, konfliktus, tetőpont, megoldás, kar, katarzis

TÉMAKÖR: <u>IV. A római irodalom</u>
JAVASOLT ÓRASZÁM: 4 óra
FEJLESZTÉSI FELADATOK ÉS ISMERETEK

- Szemelvények megismerése a római lírából és epikából, Horatius és Vergilius művek, továbbá Catullus, Ovidius, Phaedrus művek vagy részletek.
- A római irodalom műfajainak, témáinak, motívumainak hatása, továbbélése
- Emberi magatartásformák azonosítása, értékelése a művek, illetve a szerzők portréi alapján; a horatiusi életelvek érvényességének vizsgálata;
- Irodalmi műfajok, versformák megismerése;

– A görög és római kultúra viszonyának értelmezése;

A római kultúra máig tartó hatásának felismerése (mitológiai és irodalmi adaptációk, intertextualitás);

FOGALMAK

imitáció, dal, óda, elégia ekloga, episztola, strófaszerkezet, horátiusi alapelvek, ars poetica

TÉMAKÖR: V. A Biblia mint kulturális kód
JAVASOLT ÓRASZÁM:12 óra
FEJLESZTÉSI FELADATOK ÉS ISMERETEK

- A Biblia felépítésének tanulmányozása, a szöveghagyomány jellemzőinek és jelentőségének megértése
- Szemelvények olvasása az Ó- és Újszövetségből: alapvető történetek, motívumok és műfajok megismerése
- Háttérismeretek a Bibliához mint az európai kultúra korokon és világnézeteken átívelő, alapvető kódjához
- Kitekintés a bibliai történetek későbbi megjelenéseire az irodalomban és más művészeti ágakban
- A bibliai hagyomány meghatározó jellege a szóbeli és írásos kultúrában: szókincsben, szólásokban, témákban, motívumokban
- A Bibliához kapcsolódó ünnepek, hagyományok eredete, tartalma

– A Biblia hatástörténetét feltáró és megértető, önálló és csoportos kutatási és projektfeladatok

FOGALMAK

Biblia, Ószövetség, Újszövetség, Héber Biblia, zsidó vallás, kánon, kanonizáció, teremtéstörténet, pusztulástörténet, Tóra, Genesis, Exodus, zsoltár, próféta, kereszténység, evangélium, szinoptikusok, napkeleti bölcsek, apostol, példabeszéd, passió, kálvária, apokalipszis

TÉMAKÖR: VI. <u>A középkor irodalma</u>
JAVASOLT ÓRASZÁM:11 óra
FEJLESZTÉSI FELADATOK ÉS ISMERETEK

- Az irodalomtörténeti korszakolás sajátosságainak, nehézségeinek, céljainak megismerése
- A művelődéstörténeti kontextus jelentőségének megértése az irodalmi mű elemzésében
- Az irodalomtörténeti korszak történelmi, művelődéstörténeti hátterének, sajátosságainak tanulmányozása
- A korstílus fogalmának bevezetése; az irodalom és a társművészetek kapcsolata
- A tanév során megismert szövegek új szempontú rendszerezése, ismétlése

– Szövegrészlet elemzése a középkor irodalmából az alábbi műfajok közül: vallomás, lovagi epika, legenda, himnusz
– A középkori irodalom jellegének megismerése az ókeresztény és középkori szakaszban
– A vallásos és világi irodalom együtthatásának megismerése
– Az egyház irodalomra gyakorolt hatásának megértése
– A kéziratos kor írási és olvasási szokásainak megismerése
– Az antikvitás középkorra tett hatásának felismerése (pl. Vergilius-Dante)

– Dante és Villon életműve jelentőségének megértése

FOGALMAK

középkor, korstílus, művelődéstörténet, romanika, gótika, patrisztika, skolasztika, katedrális, vallomás, legenda, rím, egyházi kultúra, lovagi kultúra, trubadúr, moralitás, vágáns költészet, nyelvemlék, szövegemlék, gesta, krónika, intelem, kódex, prédikáció, Pokol, Purgatórium, Paradicsom, emberiségköltemény, allegória, szimbólum, tercina, balladaforma, rondó, rím, oktáva, testamentum, haláltánc, oximoron

TÉMAKÖR: VII. A reneszánsz irodalma
JAVASOLT ÖSSZÓRASZÁM: 18 óra

A, A humanista irodalom

JAVASOLT ÓRASZÁM: 4 óra
FEJLESZTÉSI FELADATOK ÉS ISMERETEK

- Az irodalomtörténeti korszakolás sajátosságainak, nehézségeinek, céljainak megismerése
- A művelődéstörténeti kontextus jelentőségének megértése az irodalmi mű elemzésében
- Az irodalomtörténeti korszak történelmi, művelődéstörténeti hátterének, sajátosságainak tanulmányozása
- A korstílus fogalmának rögzítése; az irodalom és a társművészetek kapcsolata
- A tanév során megismert szövegek új szempontú rendszerezése, ismétlése
- Petrarca-szonett megismerése
- a magyar irodalomtörténettel és a nemzeti kultúrával, hagyományokkal kapcsolatos ismereteinek elmélyítése Janus Pannonius műveinek olvasásával és értelmezésével

FOGALMAK
reneszánsz, humanizmus, reformáció, szonett, novella, novellafüzér, anekdota, búcsúvers

B, A reformáció vallásos irodalma, az anyanyelvi kultúra születése, hatása az irodalomra, a magyar nemzeti tudatra

JAVASOLT ÓRASZÁM: 2 óra

C, A reformáció világi irodalmából
JAVASOLT ÓRASZÁM: 2 óra
FEJLESZTÉSI FELADATOK ÉS ISMERETEK
A reformáció kultúrtörténeti jelentőségének (iskolák, nyomdák, anyanyelvűség) megismerése

- A XVI. századi Magyarországon a reformáció gyors terjedése okainak (miért és hogyan) megértése
- A XVII. század elejétől megjelenő a katolikus megújulás jellemzőinek megismerése
- A magyar és európai reformációs irodalom műfaji gazdagságának, sokszínűségének megismerése

FOGALMAK
bibliafordítás, zsoltárfordítás, vitairat, vitadráma, jeremiád, fabula, dallamvers, szövegvers, mese, példázat, históriás ének, széphistória, lovagregény-paródia

D, Líra a reformáció korában
JAVASOLT ÓRASZÁM: 4 óra
FEJLESZTÉSI FELADATOK ÉS ISMERETEK

- Bevezetés a költészet olvasásába: néma és hangos olvasás, megzenésített versek befogadása, versmondás, költemények kreatív-produktív feldolgozása
- Lírai beszédhelyzetek, szerepek, alapvető műfajok (dal, epigramma, óda, elégia)
- Líra és metrika, líra és zeneiség: az ütemhangsúlyos verselés alapjai
- Népköltészet, közköltészet és műköltészet a régi és klasszikus magyar irodalomban
- A szonett formai változása Shakespeare-nél
- A törzsanyagban megnevezett költemények részletesebb értelmezése a korábban megismert stilisztikai-poétikai fogalmak segítségével.

FOGALMAK

Balassi-strófa, Balassa-kódex, hárompilléres versszerkezet, katonaének, szonett

E, Színház- és drámatörténet: dráma a reformáció korában

JAVASOLT ÓRASZÁM: 4 óra

FEJLESZTÉSI FELADATOK ÉS ISMERETEK

- Az angol reneszánsz színház és dráma jellemzőinek, a shakespeare-i dramaturgia és nyelvezet befogadása, reflektálás Shakespeare drámairói életművének hatására
- A színházi kultúra alapvető változásai a görög színháztól a shakespeare-i színházig
- A műelemző képesség fejlesztése, a hősök jellemzése, magatartásuk, konfliktusaik megértése
- Magatartásformák, konfliktusok, értékek felismerése, szembesítése, a drámai művekben felvetett erkölcsi problémák megértése, mérlegelése
- Drámai helyzetek és dramaturgiai eszközök megértése drámajátékon keresztül, részvétel drámai jelenet kidolgozásában és előadásában
- A tragikum és a komikum műfajformáló minőségének megértése
- A törzsanyagban megjelölt művek egyikének feldolgozása
- Lehetőség szerint a szerző valamely művéből készült kortárs színházi előadás megtekintése, a színházi előadás élményének megbeszélése, feldolgozása

FOGALMAK

blank verse, commedia dell'arte, hármas színpad, a shakespeare-i dramaturgia, királydráma, bosszúdráma, lírai tragédia

TÉMAKÖR: VIII. A barokk és a rokokó

JAVASOLT ÓRASZÁM: 7 óra

FEJLESZTÉSI FELADATOK ÉS ISMERETEK

- Az irodalomtörténeti korszakolás sajátosságainak, nehézségeinek, céljainak megismerése
- A művelődéstörténeti kontextus jelentőségének megértése az irodalmi mű elemzésében
- Az irodalomtörténeti korszak történelmi, művelődéstörténeti hátterének, sajátosságainak tanulmányozása
- A korstílus fogalmának rögzítése; az irodalom és a társművészetek kapcsolata
- A törzsanyagban felsorolt szerzők és műveik megismerése, rendszerezése,
- a magyar irodalomtörténettel és a nemzeti kultúrával, hagyományokkal kapcsolatos ismereteinek elmélyítése a törzsanyaghoz tartozó művek olvasásával és értelmezésével

FOGALMAK

barokk, katolikus megújulás (ellenreformáció), jezsuita, barokk eposz, barokk körmondat, pátosz, röpirat, fiktív levél, kuruc, labanc, bujdosóének, toborzó dal, kesergő, rokokó, emlékirat

TÉMAKÖR: IX. A felvilágosodás irodalma
JAVASOLT ÖSSZÓRASZÁM: 29 óra

A, Az európai felvilágosodás

JAVASOLT ÓRASZÁM: 9 óra
FEJLESZTÉSI FELADATOK ÉS ISMERETEK

- A korstílus fogalmának használata az európai művelődéstörténetben
- Az európai irodalom nagy korstílusai jellemzőinek, történelmi és eszmei hátterének megismerése
- Irodalom és képzőművészet kapcsolata; a korstílusok jelenléte a képzőművészetekben
- Az európai irodalom nagy korstílusai időbeli és térbeli viszonyainak, különbségeinek megismerése
- A korstílus felhasználása az irodalmi elemzés egyik kontextusaként
- A tanév során megismert szövegek új szempontú rendszerezése, áttekintése a történetiség, a korstílusok nézőpontjából
- A klasszicizmus eszmetörténeti háttere, főbb sajátosságai
- A felvilágosodás mint mozgalom és mint eszmetörténeti irányzat

FOGALMAK

felvilágosodás, klasszicizmus, szentimentalizmus, enciklopédia, racionalizmus, empirizmus, utaztató regény, tézisregény, „sziget regény”, szatíra, gúny, klasszicista dráma, normatív poétika, rezonőr, weimari klasszika, drámai költemény

B, A felvilágosodás korának magyar irodalmából: rokokó, klasszicizmus, szentimentalizmus

JAVASOLT ÓRASZÁM: 8 óra
FEJLESZTÉSI FELADATOK ÉS ISMERETEK

- Az irodalomtörténeti korszakolás sajátosságainak, nehézségeinek, céljainak megismerése
- A művelődéstörténeti kontextus jelentőségének megértése az irodalmi mű elemzésében
- Az irodalomtörténeti korszak történelmi, művelődéstörténeti hátterének, sajátosságainak tanulmányozása
- A korstílus fogalmának rögzítése; az irodalom és a társművészetek kapcsolata
- a magyar irodalomtörténettel és a nemzeti kultúrával, hagyományokkal kapcsolatos ismereteinek elmélyítése a törzsanyagban rögzített szerzők és műveik olvasásával és értelmezésével

FOGALMAK

vátesz, röpirat, komikus vagy vígeposz, szentimentális levélregény, nyelvújítás, ortológusok, neológusok, stílusszintézis, piktúra, szentencia, anakreoni dalok, népies helyzetdal

C, A klasszicizmus és kora romantika a magyar irodalomban

JAVASOLT ÓRASZÁM: 11 óra

FEJLESZTÉSI FELADATOK ÉS ISMERETEK

- A hazához fűződő viszonyt tematizáló lírai és prózai szövegek olvasása, értelmezése
- Világkép és műfajok, kompozíciós, poétikai és retorikai megoldások összefüggéseinek felismertetése
- Társadalmi, közösségi és egyéni konfliktusok, kérdésfelvetések szellemi hátterének feltárása a társadalomtörténeti jelenségként is értelmezett irodalomban
- A művek történeti nézőpontú megközelítése, a megjelenő esztétikai, lét- és történelemfilozófiai kérdések és válaszok érzékelése és értelmezése
- Intertextuális utalások azonosítása és értelmezése, következtetések levonása
- Egyes műfaji konvenciók jelentéshordozó szerepének felismerése
- Bevezetés a költészet olvasásába: néma és hangos olvasás, megzenésített versek befogadása, versmondás, költemények kreatív-produktív feldolgozása
- Lírai beszédhelyzetek, szerepek, alapvető műfajok (dal, epigramma, óda, elégia)
- Líra és metrika, líra és zeneiség: az ütemhangsúlyos és időmértékes verselés alapjai
- A törzsanyagban megnevezett költemények részletesebb értelmezése a korábban megismert stilisztikai-poétikai fogalmak segítségével

FOGALMAK

nemzeti himnusz, értekezés, intelem, értékszembesítő és időszembesítő verstípus, nemzeti identitás, közösségi értékrend, költői öntudat, prófétai szerephelyzet

TÉMAKÖR: X. A romantika irodalma
JAVASOLT ÓRASZÁM: 9 óra
FEJLESZTÉSI FELADATOK ÉS ISMERETEK

- A korstílus fogalmának használata az európai művelődéstörténetben
- Az európai irodalom nagy korstílusa jellemzőinek, történelmi és eszmei hátterének megismerése
- Irodalom és képzőművészet kapcsolata; a korstílus jelenléte a képzőművészetekben
- Az európai irodalom nagy korstílusa időbeli és térbeli viszonyainak, különbségeinek megismerése
- A korstílus felhasználása az irodalmi elemzés egyik kontextusaként
- Az európai romantika sajátosságai; néhány szövegrészlet a romantikus művek köréből

FOGALMAK

korstílus, romantika, verses regény, történelmi regény, felesleges ember

TÉMAKÖR: X. A magyar romantika irodalma
JAVASOLT ÖSSZÓRASZÁM: 26 óra

A, Életművek a magyar romantika irodalmából
a, Vörösmarty Mihály
JAVASOLT ÓRASZÁM: 8 óra
FEJLESZTÉSI FELADAZOK ÉS ISMERETEK

- A hazához fűződő viszonyt tematizáló lírai szövegek olvasása, értelmezése Vörösmarty Mihály életművéből a törzsanyagban meghatározottak szerint
- Világkép és műfajok, kompozíciós, poétikai és retorikai megoldások összefüggéseinek felismertetése
- Egyes műfaji konvenciók jelentéshordozó szerepének felismerése
- A szépirodalmi szövegekben megjelenített értékek, erkölcsi kérdések, motivációk, magatartásformák felismerése, értelmezése
- Társadalmi, közösségi és egyéni konfliktusok, kérdésfelvetések szellemi hátterének feltárása a társadalomtörténeti jelenségként is értelmezett irodalomban
- A művek történeti nézőpontú megközelítése, a megjelenő esztétikai, lét- és történelemfilozófiai kérdések és válaszok érzékelése és értelmezése
- Intertextuális utalások azonosítása és értelmezése, következtetések levonása

FOGALMAK

rapszódia, drámai költemény

b, Petőfi Sándor

JAVASOLT ÓRASZÁM: 10 óra

FEJLESZTÉSI FELADATOK ÉS ISMERETEK

- Az életmű főbb sajátosságainak megismerése a törzsanyagban megnevezett versek szövegre épülő ismeretén, értelmezésén, elemzésén
- Petőfi életművének főbb témái (szerelem, táj, haza, forradalom, család, házasság, ars poetica stb.) és műfajainak megismerése
- A költő epikájának (*Az apostol, A helység kalapácsa*) néhány sajátossága részletek vagy egész mű tanulmányozásán keresztül
- Petőfi alkotói pályájának és életútjának kapcsolatai, főbb szakaszai
- A népiesség és a romantika jelenlétének bemutatása Petőfi Sándor életművében
- Petőfi életútja legfontosabb eseményeinek megismerése; Petőfi korának irodalmi életében
- A Petőfi-életmű befogadástörténetének néhány sajátossága, a Petőfi-kultusz születése
- A Petőfi-életmű szerepe, hatása a reformkor és a forradalom történéseiben

FOGALMAK

népiesség, életkép, zsánerkép, elbeszélő költemény, versciklus, helyzetdal, tájlíra, lírai realizmus, látomásköltészet, zsenikultusz

c, Jókai Mór

JAVASOLT ÓRASZÁM: 7 óra

FEJLESZTÉSI FELADATOK ÉS ISMERETEK

- Elbeszélő szövegek közös órai feldolgozása
- Legalább egy regény önálló elolvasása
- Művelődéstörténeti kitekintés: a modern olvasóközönség megjelenése, a sajtó és a könyvnyomtatás szerepe
- A 19. század néhány jellemző elbeszélő műfajának és irányzatának áttekintése
- Kreatív szövegek alkotása megadott stílusban vagy ábrázolásmóddal
- Szövegek közös értelmezése az elbeszéléselmélet alapfogalmainak segítségével

FOGALMAK

irányregény, utópia, szigetutópia

B, Irodalomtudomány a romantika korában
JAVASOLT ÓRASZÁM: 1 óra
FOGALOM
nemzeti szemlélet, korszerű népiesség

11-12. ÉVFOLYAM

A 11-12. évfolyam a közoktatás utolsó szakasza. Ez a képzési szakasz a nevelési és oktatási célokat tekintve a legösszetettebb: nemcsak új ismereteket kell átadni, hanem a meglévő ismeretek gyakorlati felhasználását is, emellett bővíteni és fejleszteni kell a tanulók kompetenciáit. Kiemelt feladat a szövegértés és a szövegalkotás tanítása. Ennek a képzési szakasznak a végén a tanulók érettségi vizsgát tesznek. Fontos cél, hogy ismereteik és képességeik birtokában önállóan fel tudjanak készülni a közép- és az emelt szintű érettségire. A 11-12. évfolyamon elvárható, hogy a tanulók képesek legyenek projekt- vagy kutatómunkában részt venni. Etikusan és kritikusan használják a hagyományos, papíralapú, illetve a világhálón található és egyéb digitális adatbázisokat. Felismerjék az adott kommunikációs helyzetet, s arra írásban és szóban is adekvátan válaszoljanak. Képesek legyenek az összetett szövegek elsődleges jelentése mögé látni, a jelentéseket értelmezni, gondolataikat írásban és szóban is pontosan és elegánsan, illetve az adott kommunikációs helyzetnek megfelelően megfogalmazni. Képessé váljanak érvekkel vagy cáfolatokkal igazolni nézeteiket, véleményüket. Sajátítsák el a mindennapi életben szükséges szövegalkotás alapvető követelményeit (műfajok, stílus, retorikai építkezés).
A tanulmányaik során szerzett ismereteik és készségeik révén ismerjék a magyar irodalomtörténet korszakait, képesek legyenek azokat az európai és világirodalmi folyamatokkal összekapcsolni. Lássák meg a magyar irodalom nagy filozófiai, társadalmi, esztétikai kérdésfelvetéseit, az egyes művekben található válaszokat ezekre a kérdésekre. Tudják értelmezni a szerzők és irodalmi alkotások időn és téren átívelő párbeszédét, a magyar irodalom jellegzetes motívumait, s ezek jelentésváltozását az irodalom történetében. Váljanak képessé az absztrakt gondolkodásra, a differenciált véleményalkotásra. Értsék az irodalom és a történelem kapcsolatát. Ezt szolgálja *„A XX. századi történelem az irodalomban”* című anyagrész. A *témakör* oktatásának célja, hogy a tanulók megismerjék a XX. századi magyar, illetve európai történelem kataklizmáit. Ennek révén szembesüljenek történelmi, erkölcsi kérdésekkel.
Ez az utolsó nevelési-oktatási szakasz, melyben lehetőség nyílik az erkölcsi és érzelmi nevelésre. A XIX-XX. századi irodalmi művek két nagy témája a nemzeti, illetve a személyes identitáskeresés. A művek kaleidoszkópszerű sokszínűsége lehetőséget teremt arra, hogy a Kárpát-medencei irodalomban felvetődő történelmi sorskérdésekkel, nemzeti és személyes erkölcsi dilemmákkal találkozzanak a tanulók. Ezekre a dilemmákra reagálva fejlődjék erkölcsi érzékenységük, érzelmi intelligenciájuk. Nemzeti és személyes identitásuk kialakulásában, szociális kompetenciáik fejlesztésében irodalmunk, nyelvünk ismerete a tanulók segítségére van.
Ennek a képzési szakasznak a feladata – a műveltségátadás, a kompetencia és érzelemfejlesztés mellett –, hogy a tanulóknak segítséget nyújtson a pályaválasztásban, felkészítse őket a továbbtanulásra.
Mindezek elérése érdekében a képzés kiemelt céljai:

- a retorikai ismeretek bővítése. Ismerjék meg a diákok a retorika fogalmát, történetének nagy állomásait, az érvek, illetve a cáfolatok típusait, helyes alkalmazásukat. Ezek birtokában képesek legyenek arányos, előrehaladó szöveget alkotni, mely megfelel a műfaji és a

stilisztikai követelményeknek, a magyar nyelvhelyességi – írásos szöveg esetében – a helyesírási szabályoknak.

- Ismerjék meg a magyar nyelv földrajzi és társadalmi tagozódását. A Kárpát-medence tíz nyelvjárási régiójának jellegzetes nyelvhasználati (hangtani, lexikai, mondatszerkesztési) sajátosságai közül ismerjenek fel néhányat.
- Ismerjék a magyar nyelv társadalmi tagozódását, jellegzetes csoportnyelveit, azok tipikus szóhasználatát, nyelvi sajátosságait.
- Ismerjék a nyelvvizsgálati módszereket, a világ nagy nyelvcsaládjait. Tanulják meg a magyar nyelv eredetéről szóló tudományos hipotéziseket, illetve az ezeket igazoló bizonyítékokat. Tudják a magyar nyelvtörténet nagy korszakait, az ezekben a korokban keletkezett kiemelkedő jelentőségű nyelvemlékeinket.
- Bővüljön stilisztikai tudásuk: ismerjék fel a szóképeket, alakzatokat. Képesek legyenek a tanulók ezeket értelmezni, saját nyelvhasználatukban is alkalmazni a metaforikus szövegépítést, a magyar nyelv archaikusabb elemeit, pl.: szólásokat, közmondásokat, szállóigéket.
- Szövegértő- és szövegalkotó kompetenciájuk folyamatos bővítése, irodalomelméleti és -történeti tudásuk gazdagodása lehetővé teszi, hogy a tanulók összetett szövegeket értelmezzenek. Poétikai és retorikai ismereteik aktualizálásával képessé válnak egy mű értelmezésére, elemzésére vagy két mű – megadott szempontok alapján történő – összevetésére. Elvárt cél, hogy elemző gondolatmenetüket arányos esszében vagy értekezésben tudják kifejteni.
- Cél, hogy a képzés ezen szakaszában a különböző művészeti ágak közös témáit, motívumkincsét, kérdésfelvetéseit is megértsék. Tudatosítsák, hogy egy-egy irodalmi alkotás adaptációja önálló művészeti alkotás. Az eredeti mű és az adaptáció összevetésével mindkét művet képesek legyenek értelmezni, az eltérő problémafelvetést érzékelni.
- A XIX-XX. századi irodalom rendkívüli gazdagságából ismerjenek meg a diákok átfogó életműveket, több műnemben alkotó szerzőkről portrékat, illetve egy-egy – döntően egy műnemben alkotó – szerzőről vagy egy kiemelkedő irodalmi alkotásról metszetet kapjanak. Cél, hogy ismerjék meg a XIX-XX. század kiemelkedő jelentőségű, már lezárt életművel bíró alkotóit, a két század stílusirányzatait, irodalmi mozgalmait.

A 11-12. ÉVFOLYAM TANANYAG TARTALMA:

Magyar Nyelv	
TÖRZSANYAG (óraszám 80%-a)	**AJÁNLOTT TÉMÁK**
I. Retorika- a beszédfajták, a beszéd felépítése, az érvelés	
A retorika és kommunikáció, a retorika fogalma	Retorika az ókorban Retorika a középkorban Néhány történeti értékű és jelenkori szónoki beszéd retorikai eszközei és esztétikai hatása A szójáték és a retorika Digitális eszközök, grafikus szerkesztők használata a retorikai szövegek alkotásában. Az előadás szemléltetésének módjai (bemutatás, prezentáció).
A retorikai szövegek felépítése és elkészítésének lépései	
A szónoki beszéd fajtái (tanácsadó beszéd, törvényszéki beszéd, alkalmi beszéd) és jellemzőik	
Az érvelő beszéd felépítése, az érvtípusok	
Az érvelés módszere	
A retorikai szövegek kifejezőeszközei	
A kulturált vita szabályai	
A befolyásolás módszerei	
II. Pragmatika- a megnyilatkozás fogalma, társalgási forduló, beszédaktus, együttműködési elv	
A nyelv működése a beszélgetés, társalgás során	**A pragmatika mint a nyelvre irányuló funkcionális nézőpont**

A társalgás udvariassági formái	**Kommunikáció és pragmatika**
A beszédaktus	
Az együttműködési elv (mennyiségi, minőségi, viszony, mód)	
III. Általános nyelvi ismeretek – a nyelv és a gondolkodás, nyelvtípusok	
A nyelv és a beszéd, a nyelv mint változó rendszer	A nyelv szerepe a világról formált tudásunkban, gondolkodásunk alakításában A nyelv szerepe a memória alakításában
A nyelv és gondolkodás, a nyelv és megismerés	
A beszéd mint cselekvés	
A nyelvcsaládok és nyelvtípusok	
IV. Szótárhasználat	
V. Nyelvtörténet- a nyelv változása, a nyelvrokonság kérdései, nyelvemlékek	
A magyar nyelv rokonságának hipotézisei	A 19. század versengő elméletei, az utóbbi évtizedek törekvései a származási modellek felülvizsgálatára („család” és „fa” metaforák kritikája, újabb régészeti és genetikai adatok, stb.) A nyelvhasonlítás korszerű formái Nyelvi változások a Neumann-galaxisban
A magyar nyelvtörténet korszakai	
Nyelvemlékek	
A szókészlet változása a magyar nyelv történetében	
Nyelvújítás	
VI. A nyelv rétegződése, nyelvjárások, nyelvi tervezés, nyelvi norma	
Anyanyelvünk rétegződése I.- A köznyelvi változatok, a csoportnyelvek és rétegnyelvek	Az adott nyelvjárási terület és a nyelvi norma eltérései
Anyanyelvünk rétegződése II.- A nyelvjárások és a nyelvi norma	
Nyelvünk helyzete a határon túl	
Nyelvi tervezés, nyelvpolitika, nyelvművelés	
VII. Felkészülés az érettségire - rendszerező ismétlés	

Irodalom	
TÖRZSANYAG (óraszám 80%-a)	**AJÁNLOTT ALKOTÓK, MŰVEK**
VII. A klasszikus modernség irodalma	
E) A nyugat-európai irodalom	
	Charles Dickens: Twist Olivér
c) Honoré de Balzac: Goriot apó (részletek) **vagy** Stendhal: Vörös és fekete (részletek)	Irodalom és film Gustave Flaubert: Bovaryné vagy Tim Fywell: Bovaryné (vagy más feldolgozás)
	Guy de Maupassant: Gömböc és más történetek
d) Színház- és drámatörténet: Henrik Ibsen: A vadkacsa **vagy** Nóra (Babaotthon)	
F) Az orosz irodalom	
e) Nyikolaj Vasziljevics Gogol: A köpönyeg	Nyikolaj Vasziljevics Gogol: Az orr
f) Fjodor Mihajlovics Dosztojevszkij: Bűn és bűnhődés (részletek)	
g) Lev Nyikolajevics Tolsztoj: Ivan Iljics halála	Irodalom és film

	Lev Nyikolajevics Tolsztoj: Anna Karenina **vagy** Joe Wright: Anna Karenina (vagy a regény más feldolgozása)
h) Színház- és drámatörténet: Anton Pavlovics Csehov: Sirály vagy Ványa bácsi	Irodalom és színház Anton Pavlovics Csehov: Három nővér (valamelyik színházi adaptációja)
G) A klasszikus modernizmus lírájának alkotói, alkotásai	
d) Charles Baudelaire	
A Romlás virágai – Előszó	Egy dög Kapcsolatok
Az albatrosz	
e) Paul Verlaine	
Őszi chanson	Holdfény
Költészettan	
f) Arthur Rimbaud	
A magánhangzók szonettje	Kenyérlesők A részeg hajó (részlet)
H) Romantika és realizmus a XIX. század magyar irodalmában	
4. Életművek a XIX. század második felének magyar irodalmából	
c) Arany János	
• Epika	Toldi szerelme (részletek) Buda halála (részletek) A nagyidai cigányok (részletek) A walesi bárdok Tetemre hívás Híd-avatás Tengeri-hántás
Toldi estéje	
• Balladák	
Ágnes asszony	
V. László	
Vörös Rébék	
• Líra	
Fiamnak	Visszatekintés Széchenyi emlékezete Az örök zsidó Őszikék Tamburás öreg úr Sejtelem A tölgyek alatt
Letészem a lantot	
Kertben	
Epilógus	
Kozmopolita költészet	
Mindvégig	
d) Mikszáth Kálmán	Tímár Zsófi özvegysége Hova lett Gál Magda Szegény Gélyi János lovai
Az a fekete folt	
Bede Anna tartozása	
A bágyi csoda	
Beszterce ostroma	
	Irodalom és tévéjáték Zsurzs Éva: A fekete város (részlet)
5. Színház- és drámatörténet	
Madách Imre: Az ember tragédiája	Mózes
6. Szemelvények a XIX. század második felének és a századfordulónak a magyar irodalmából	
d) Tompa Mihály	
A gólyához	Népdal
A madár, fiaihoz	
e) Gárdonyi Géza	
Az én falum (részletek)	Az Isten rabjai (részlet)
A láthatatlan ember (részlet)	
f) Vajda János	

Húsz év múlva	A virrasztók Az üstökös
	Reviczky Gyula
	Magamról
	Schopenhauer olvasása közben
VIII. A magyar irodalom a XX. században	
E) Életművek a XX. század magyar irodalmából	
d) Herczeg Ferenc	
Az élet kapuja	A hét sváb (részlet)
Fekete szüret a Badacsonyon	
Színház- és drámatörténet: Bizánc	Irodalom és színház Kék róka (részlet)
e) Ady Endre	A Tisza-parton Lédával a bálban Vér és arany Sem utódja, sem boldog őse… Az eltévedt lovas Elbocsátó szép üzenet Sípja régi babonának Köszönöm, köszönöm, köszönöm Ember az embertelenségben A Hortobágy poétája Párisban járt az Ősz
Góg és Magóg fia vagyok én…	
Héja-nász az avaron	
Harc a Nagyúrral	
Új vizeken járok	
Az ős Kaján	
A Sion-hegy alatt	
Az Úr érkezése	
Kocsi-út az éjszakában	
Emlékezés egy nyár-éjszakára	
Őrizem a szemed	
f) Babits Mihály	
In Horatium	A Danaidák Húsvét előtt Örök kék ég a felhők mögött (részlet) Ádáz kutyám A gazda bekeriti házát Csak posta voltál Balázsolás A gólyakalifa (részlet) Cigány a siralomházban
A lírikus epilógja	
Esti kérdés	
Jobb és bal	
Mint különös hírmondó…	
Ősz és tavasz közt	
Jónás könyve; Jónás imája	
d) Kosztolányi Dezső	
A szegény kisgyermek panaszai (részletek: Mint aki a sínek közé esett…, Azon az éjjel, Anyuska régi képe)	Számadás Vörös hervadás Októberi táj Marcus Aurelius Esti Kornél éneke
Boldog, szomorú dal	
Őszi reggeli	
Halotti beszéd	
Hajnali részegség	
Édes Anna	Irodalom és film Kosztolányi Dezső: Pacsirta Ranódy László: Pacsirta
Esti Kornél; Tizennyolcadik fejezet, melyben egy közönséges villamosútról ad megrázó leírást, – s elbúcsúzik az olvasótól	Esti Kornél kalandjai…; Az utolsó felolvasás A fürdés A kulcs
F) Portrék a XX. század magyar irodalmából	
d) Móricz Zsigmond	
Tragédia	Judith és Eszter

Úri muri	Barbárok Tündérkert (részlet)
e) Wass Albert	
Adjátok vissza a hegyeimet!	Irodalom és film Koltay Gábor: Adjátok vissza a hegyeimet!
Üzenet haza	A funtineli boszorkány (részlet)
F) Metszetek a XX. század magyar irodalmából – a Nyugat alkotói	
c) Juhász Gyula	
Tiszai csönd	Halotti beszéd
Anna örök	Utolsó vacsora
	Szerelem
d) Tóth Árpád	
Esti sugárkoszorú	Kisvendéglőben Elégia egy rekettyebokorhoz Jó éjszakát Álarcosan
Lélektől lélekig	
Isten oltó-kése	
c) Karinthy Frigyes	
Így írtok ti (részletek)	Tanár úr, kérem (részletek) Utazás a koponyám körül (részlet) Előszó
Találkozás egy fiatalemberrel	
	Szerb Antal
	Budapesti kalauz marslakók számára Utas és holdvilág (részlet)
IX. A modernizmus irodalma	
F) Avantgárd mozgalmak	
c) Guillaume Apollinaire: A megsebzett galamb és a szökőkút	Expresszionizmus, szürrealizmus, egyéb avantgárd irányzatok; Filippo Tommaso Marinetti: Óda egy versenyautomobilhoz
d) Kassák Lajos: A ló meghal a madarak kirepülnek (részlet)	
G) A világirodalom modernista lírájának nagy alkotói, alkotásai	
b) Thomas Stearns Eliot: A háromkirályok utazása (részlet)	Thomas Stearns Eliot: Macskák (részlet)
	Gottfried Benn: Kék óra
	Federico García Lorca: Alvajáró románc, Kis bécsi valcer
H) A világirodalom modernista epikájának nagy alkotói, alkotásai	
c) Franz Kafka: Az átváltozás	Franz Kafka: A per (részletek)
d) Thomas Mann: Tonio Kröger vagy Mario és a varázsló	Irodalom és tévésorozat: Mihail Afanaszjevics Bulgakov -Vladimir Bortko: A Mester és Margarita (Vagy másik regényfeldolgozás) Bulgakov: A Mester és Margarita
I) Színház- és drámatörténet: a modernizmus drámai törekvései	
Irodalom és színház Bertolt Brecht: Koldusopera vagy Kurázsi mama	Irodalom és film Arthur Miller: Az ügynök halála Volker Schlöndorff: Az ügynök halála (vagy más feldolgozás)
Samuel Barclay Beckett: Godot-ra várva vagy Friedrich Dürrenmatt: A fizikusok vagy A nagy Romulus	

J) A posztmodern világirodalom	
c) Bohumil Hrabal: Sörgyári capriccio (részletek)	Irodalom és film Jiří Menzel: Sörgyári capriccio
d) Gabriel García Márquez: Száz év magány (részletek)	Jorge Luis Borges: Bábeli könyvtár Julio Cortázar: Összefüggő parkok
X. A magyar irodalom a XX. században II.	
Életmű a XX. század magyar irodalmából II.	
József Attila	
Nem én kiáltok Reménytelenül Holt vidék Óda Flóra Kései sirató A Dunánál Tudod, hogy nincs bocsánat Nem emel föl (Karóval jöttél…)	Szegényember balladája Medáliák (részlet) Istenem Tiszta szívvel Áldalak búval, vigalommal Tedd a kezed Téli éjszaka Eszmélet Levegőt! Kész a leltár Gyermekké tettél Születésnapomra Nagyon fáj (Talán eltünök hirtelen…) (Íme, hát megleltem hazámat…)
B) Portrék a XX. század magyar irodalmából	
a**) Örkény István**	
Egyperces novellák (részletek)	
b**) Szabó Magda**	
Az ajtó	Irodalom és film Szabó István: Az ajtó
f) **Kányádi Sándor**	
Fekete- piros Halottak napja Bécsben Sörény és koponya (részlet) Valaki jár a fák hegyén	Dél keresztje alatt Csángó passió Hiúság Kuplé a vörös villamosról
G) *Metszetek a XX. század magyar irodalmából*	
g) Metszetek: egyéni utakon	
Krúdy Gyula	
Szindbád – A hídon – Negyedik út vagy Szindbád útja a halálnál – Ötödik út	Irodalom és film Huszárik Zoltán: Szindbád
Szabó Dezső	
Feltámadás Makucskán	Az elsodort falu (részletek)
Weöres Sándor	
Rongyszőnyeg (részletek: 4., 99., 127.)	Psyché (részletek)
h) Metszetek a modernista irodalomból – a Nyugat alkotói	
Szabó Lőrinc	
Semmiért Egészen Mozart hallgatása közben	Kalibán Dsuang Dszi álma Különbéke Tücsökzene (részletek)
Radnóti Miklós	
Járkálj csak, halálraítélt!	Első ecloga

Hetedik ecloga	Tétova óda Nem bírta hát… Levél a hitveshez Töredék A la recherche
Erőltetett menet	
Razglednicák	
	Márai Sándor:
	Szindbád hazamegy (részlet)
	Halotti beszéd
	Ottlik Géza
	Iskola a határon (részlet)
	Buda (részlet)
i) Metszetek az erdélyi, délvidéki és kárpátaljai irodalomból	
Dsida Jenő	
Nagycsütörtök	Psalmus Hungaricus (részletek)
Arany és kék szavakkal	
Reményik Sándor	
Halotti beszéd a hulló leveleknek	Ahogy lehet
Eredj, ha tudsz (részlet)	
Áprily Lajos	
Tavasz a házsongárdi temetőben	Holló-ének Kolozsvári éjjel
Március	
	Kós Károly
	Varjú-nemzetség (részlet)
	Nyirő József
	Madéfalvi veszedelem (részlet)
	Gion Nándor
	A kárókatonák még nem jöttek vissza
	Kovács Vilmos
	Holnap is élünk
j) Metszet a „Fényes szellők nemzedékének" irodalmából	
Nagy László	Gyöngyszoknya (részlet) Himnusz Minden időben Csodafiú szarvas Tűz
Ki viszi át a Szerelmet	
Adjon az Isten	
k) Metszet a tárgyias irodalomból – az Újhold alkotói	
Pilinszky János	
Halak a hálóban	Harbach 1944 Agonia christiana Nagyvárosi ikonok
Apokrif	
Négysoros	
	Nemes Nagy Ágnes
	A fák Kiáltva Ekhnáton éjszakája
	Mándy Iván
	Irodalom és film Mándy Iván: Régi idők focija Sándor Pál: Régi idők focija

l) Metszetek az irodalmi szociográfia alkotóinak munkáiból	
Illyés Gyula Puszták népe (részlet)	**Sinka István**
	Fekete bojtár vallomásai (részlet)
	Csoóri Sándor
	Tudósítás a toronyból (részlet) Anyám fekete rózsa Anyám szavai
	Metszetek a magyar posztmodern irodalomból
	Tandori Dezső
	Horror Töredék Hamletnek Táj két figurával Egy talált tárgy megtisztítása
	Hajnóczy Péter
	A fűtő (részletek) M (részletek) A halál kilovagolt Perzsiából (részletek)
	Esterházy Péter
	Termelési kisssregény (részlet) Harmonia caelestis (részlet)
H) Színház- és drámatörténet	
c) Örkény István: Tóték	Irodalom és film Fábri Zoltán: Isten hozta, őrnagy úr!
	Németh László: A két Bolyai (részlet)
d) **Szabó Magda:** Az a szép fényes nap (részlet)	Szabó Magda: A macskák szerdája
	Sütő András: Advent a Hargitán
	Csurka István: Házmestersirató
	Gyurkovics Tibor: Nagyvizit
XI. A XX. századi történelem az irodalomban	
f) Trianon	
• Juhász Gyula: Trianon	• Babits Mihály: A repülő falu
• Vérző Magyarország (Szerk.: Kosztolányi Dezső)	• Schöpflin Aladár: Pozsonyi diákok (részlet)
Lyka Károly: Magyar művészet – magyar határok (részlet)	• Krúdy Gyula: Az utolsó garabonciás
g) Világháborúk	
• Gyóni Géza: Csak egy éjszakára…	Magyar katonák dala
	Alexis levele Alexandrához
	Polcz Alaine: Asszony a fronton
h) Holokauszt	
• Szép Ernő: Emberszag (részlet)	Irodalom és film Török Ferenc: 1945
• Tadeusz Borowski: Kővilág	Irodalom és film Roberto Benigni: Az élet szép
	Irodalom és film Kertész Imre: Sorstalanság Koltai Lajos: Sorstalanság
i) Kommunista diktatúra	

• Illyés Gyula: Egy mondat a zsarnokságról vagy George Orwell: 1984 (részletek)	Irodalom és film Bacsó Péter: A tanú Bereményi Géza: Eldorádó
	Faludy György: Kihallgatás
	Alekszandr Iszajevics Szolzsenyicin: Gulág szigetcsoport (részlet)
	Irodalom és film Michael Radford: 1984
j) 1956	
• Nagy Gáspár Öröknyár: elmúltam 9 éves A Fiú naplójából	Irodalom és film Gothár Péter: Megáll az idő
	Irodalom és film Szilágyi Andor: Mansfeld
	Albert Camus: A magyarok vére (részlet)
• Márai Sándor: Mennyből az angyal vagy Halotti beszéd	
XII. Metszetek a kortárs magyar irodalomból	
A szaktanár által szabadon választott írók, művek	

KÖTELEZŐ OLVASMÁNYOK

Honoré de Balzac: Goriot apó (részletek) vagy Stendhal: Vörös és fekete (részletek)
Henrik Ibsen: A vadkacsa vagy Nóra (Babaotthon) vagy Anton Pavlovics Csehov: A sirály vagy Ványa bácsi
Lev Nyikolajevics Tolsztoj: Ivan Iljics halála
Samuel B. Beckett: Godot-ra várva vagy Friedrich Dürrenmatt: A fizikusok vagy A nagy Romulus
Arany János: Toldi estéje
Madách Imre: Az ember tragédiája
Mikszáth Kálmán: Beszterce ostroma
Herczeg Ferenc: Az élet kapuja
Babits Mihály: Jónás könyve, Jónás imája
Móricz Zsigmond: Úri muri, Tragédia
Wass Albert: Adjátok vissza a hegyeimet!
Örkény István: Tóték
Szabó Magda: Az ajtó

MEMORITEREK

Arany János: Toldi estéje (I. 1., VI. 28. versszak)
Arany János: egy szabadon választott ballada a nagykőrösi korszakból
Arany János: Epilógus (részlet)
Ady Endre: Gög és Magóg fia vagyok én…
Ady Endre: Kocsi-út az éjszakában
Babits Mihály: A lírikus epilógja (részlet)
Babits Mihály: Jónás imája
Kosztolányi Dezső: Hajnali részegség (részlet)
József Attila: Reménytelenül (Lassan, tűnődve) (részlet)
József Attila Óda (részlet)
Kányádi Sándor: Valaki jár a fák hegyén
Reményik Sándor: Halotti vers a hulló leveleknek (részlet)
Radnóti Miklós: Hetedik ecloga (részlet)
Áprily Lajos: Március (részlet)
Nagy László: Ki viszi át a Szerelmet

A 11–12. évfolyamon a magyar nyelv és irodalom tantárgyak óraszáma: 268 óra
A 11. évfolyamon: magyar nyelv 1 óra, irodalom 3 óra.
A 12. évfolyamon: magyar nyelv 1 óra, irodalom 3 óra.
A nyelvtan óraszámai úgy értendők, hogy minden témakör kiemelt feladata az írásbeli és szóbeli szövegértés a szövegalkotás folyamatos fejlesztése.

A TÉMAKÖRÖK ÁTTEKINTŐ TÁBLÁZATA:

TÉMAKÖR NEVE	TÉNYLEGES ÓRASZÁM
MAGYAR NYELV	
Retorika- a beszédfajták, a beszéd felépítése, az érvelés	**11**
Pragmatika- a megnyilatkozás fogalma, társalgási forduló, beszédaktus, együttműködési elv	**7**
Általános nyelvi ismeretek – a nyelv és a gondolkodás, nyelvtípusok	**7**
Szótárhasználat	**2**
Nyelvtörténet- a nyelv változása, a nyelvrokonság kérdései, nyelvemlékek	**6**
A nyelv rétegződése, nyelvjárások, nyelvi tervezés, nyelvi norma	**8**
Felkészülés az érettségire, rendszerező ismétlés	**13**
Szabadon felhasználható óra – az intézmény saját döntése alapján, felzárkóztatásra, elmélyítésre, tehetséggondozásra, évfolyamonként 7, illetve 6 óra	**13**
Összes óraszám:	**67**
IRODALOM	
TÉMAKÖR NEVE	
V. A klasszikus modernség irodalma	**38**
E) A nyugat-európai irodalom	***5***
F) Az orosz irodalom	***5***
G) A klasszikus modernizmus líra alkotói, alkotásai	***3***
H) Romantika és realizmus a XIX. század magyar irodalmában	***25***
4. Életművek a XIX. század második felének magyar irodalmából	
c) Arany János	*10*
d) Mikszáth Kálmán	*6*
5. Színház- és drámatörténet	*5*

6. Szemelvények a XIX. század második felének és a századfordulónak a magyar irodalmából	*4*
***VI.* A magyar irodalom a XX. században**	**47**
D) Életművek a XX. század magyar irodalmából	*33*
e) Herczeg Ferenc	*5*
f) Ady Endre	*10*
g) Babits Mihály	*9*
h) Kosztolányi Dezső	*9*
E) Portrék a XX. század magyar irodalmából	***9***
c) Móricz Zsigmond	*5*
d) Wass Albert	*4*
F) Metszetek a XX. század magyar irodalmából I.	***5***
Metszetek a modernista irodalomból – a Nyugat alkotói	
Juhász Gyula	*3*
Tóth Árpád	
Karinthy Frigyes	*2*
***VII.* A modernizmus (a modernizmus kései korszaka) irodalma**	**17**
F) Avantgárd mozgalmak	*3*
G) A világirodalom modernista lírájának nagy alkotói, alkotásai	*3*
H) A világirodalom modernista epikájának nagy alkotói, alkotásai	*4*
I) Színház- és drámatörténet: a modernizmus drámai törekvései	*4*
J) A posztmodern világirodalom	*3*
***VIII.* A magyar irodalom a XX. században II.**	**45**
E) Életmű a XX. század magyar irodalmából II.	***12***
József Attila	*12*
F) Portrék a XX. század magyar irodalmából I.	***7***
a, Örkény István (a drámával együtt: 2+2=4)	*2*
b, Szabó Magda (a drámával együtt: 2+1=3)	*2*
c, Kányádi Sándor	*3*
G) Metszetek a XX. század magyar irodalmából II.	***23***
g) Metszetek: egyéni utakon	
Szabó Dezső	*2*

Krúdy Gyula	*2*
Weöres Sándor	*2*
h) Metszetek a modernista irodalomból	
Szabó Lőrinc	*2*
Radnóti Miklós	*4*
i) Metszetek az erdélyi, délvidéki és kárpátaljai irodalomból	*6*
Dsida Jenő	
Reményik Sándor	
Áprily Lajos	
j) Metszet a „Fényes szellők nemzedékének" irodalmából	*2*
Nagy László	
k) Metszet a tárgyias irodalomból	*2*
Pilinszky János	
l) Metszetek az irodalmi szociográfia alkotóinak munkáiból	1
Illyés Gyula	
H) Színház- és drámatörténet	***3***
Örkény István	*2*
Szabó Magda	*1*
V. A XX. századi történelem az irodalomban	**9**
f) Trianon	*3*
g) Világháborúk	*1*
h) Holokauszt	*2*
i) Kommunista diktatúra	*1*
j) 1956	*2*
VI. Kortárs magyar irodalom	**5**
VII. Szabadon felhasználható órakeret (órakeret maximum 20%-a) **az intézmény saját döntése alapján, felzárkóztatásra, elmélyítésre, tehetséggondozásra, illetve a tanár által választott alkotók, művek tanítására (11. évfolyamon 20, 12. évfolyamon 18 óra)**	**40 óra** **15,5 %**
Összes óraszám:	**201**
MAGYAR NYELV ÉS IRODALOM ÖSSZES ÓRASZÁM:	**268**

MAGYAR NYELV

TÉMAKÖR: Retorika- a beszédfajták, a beszéd felépítése, az érvelés
JAVASOLT ÓRASZÁM: 11 óra
FEJLESZTÉSI FELADATOK ÉS ISMERETEK

- A retorika alapfogalmainak megismertetése, azok alkalmazása a tanulók életével, mindennapjaival összefüggő nyilvános megszólalásokban

- A hatásos érvelés technikájának, a legfőbb érvelési hibáknak a megismertetése
- Önálló beszéd megírásához, annak hatásos előadásához szükséges nyelvi, gondolkodási képességek fejlesztése
- A szónok tulajdonságai, feladatai
- A szónoki beszéd felépítése, a beszéd megszerkesztésének menete az anyaggyűjtéstől a megszólalásig
- Az érv, érvelés, cáfolat megértése
- Az érvelési hibák felfedeztetése
- A hatásos előadásmód eszközeinek tanítása, gyakoroltatása
- Érvelési gyakorlatok: kulturált vita, véleménynyilvánítás gyakorlása

FOGALMAK

retorika, szónoklat, a szónok feladata, a meggyőzés eszközei: érv és cáfolat; hagyományos és mai beszédfajták; a szónoklat részei, szerkezete, felépítése

TÉMAKÖR: Pragmatika- a megnyilatkozás fogalma, társalgási forduló, beszédaktus, együttműködési elv

JAVASOLT ÓRASZÁM: 7 óra

FEJLESZTÉSI FELADATOK ÉS ISMERETEK

- A kulturált nyelvi magatartás fejlesztése
- A nyelv működésének, a nyelvhasználat megfigyelése különböző kontextusokban, eltérő célok elérésére nyelvi eszközökkel
- A kulturált nyelvi magatartás fejlesztése

FOGALMAK

megnyilatkozás, társalgás, társalgási forduló, szóátvétel, szóátadás; beszédaktus (lokúció, illokúció, perlokúció); deixis; együttműködési elv

TÉMAKÖR: Általános nyelvi ismeretek – a nyelv és a gondolkodás, nyelvtípusok

JAVASOLT ÓRASZÁM: 7 óra

FEJLESZTÉSI FELADATOK ÉS ISMERETEK

- a nyelv mint jelrendszernek, az emberi nyelv egyediségének megértése; a nyelv mint változó rendszer; a nyelv szerepe a világról formált tudásunkban
- a kommunikáció kódok vizsgálata, a korlátozott és a kidolgozott kód; gesztusnyelvek, jelnyelvek
- a nyelv és gondolkodás viszonya nyelvfilozófiai lehetőségeinek megismerése
- a nyelv és a megismerés viszonyának tanulmányozása: az emberiség információs forradalmai; a nyelv és a kultúra viszonya
- nyelvcsaládok, nyelvtípusok tanulmányozása

FOGALMAK

Jel, nyelvi jel, jelrendszer, nyelvtípus (agglutináló, izoláló, flektáló), nyelvcsalád, kódok, korlátozott és kidolgozott kód, gesztusnyelv, jelnyelv

TÉMAKÖR: Szótárhasználat

JAVASOLT ÓRASZÁM: 2 óra

FEJLESZTÉSI FELADATOK ÉS ISMERETEK

- a fontosabb egynyelvű papír alapú és digitális szótárfajták megismerése, tanulmányozása: értelmező szótár, történeti-etimológiai szótár, szinonimaszótár, helyesírási szótár, szlengszótár, nyelvművelő kéziszótár, Magyar Történeti Szövegtár, írói szótárak, tájszótár

FOGALMAK

értelmező szótár, etimológiai szótár, szinonimaszótár, rétegnyelvi szótár, írói szótár

TÉMAKÖR: Nyelvtörténet- a nyelv változása, nyelvrokonság, nyelvemlékek
JAVASOLT ÓRASZÁM: 6 óra
FEJLESZTÉSI FELADATOK ÉS ISMERETEK

- A szinkrón és diakrón nyelvszemlélet fejlesztése
- A magyar nyelv rokonságának megismerése
- Az összehasonlító nyelvszemlélet fejlesztése: nyelvünk helye a világban
- Az interdiszciplináris tudatosság fejlesztése a nyelvtörténeti, irodalom- és művelődéstörténeti párhuzamosságok és összefüggések felfedeztetésével
- Változás és állandóság nyelvi egyensúlyának megértése
- Nyelvrokonság és nyelvcsaládok vizsgálata
- A nyelvrokonság bizonyítékainak tudományos módszereinek tisztázása
- A magyar nyelv eredetének, az erről szóló tudományos hipotéziseknek megismerése
- A szókincs jelentésváltozásának főbb típusai, tendenciái
- A nyelvtörténeti kutatások forrásainak vizsgálata: kézírásos és nyomtatott nyelvemlékek
- A magyar nyelv történetének főbb korszakai, és néhány fontos nyelvemlékünk (*A tihanyi apátság alapítólevele, Halotti beszéd, Ómagyar Mária-siralom*
- A nyelvújításnak, illetve hatásának tanulmányozása

FOGALMAK
nyelvrokonság, nyelvcsalád; uráli nyelvcsalád, finnugor rokonság; ősmagyar, ómagyar, középmagyar kor, újmagyar kor, újabb magyar kor; nyelvemlék; ősi szó, belső keletkezésű szó, jövevény- és idegen szó; nyelvújítás, ortológus, neológus; szinkrón és diakrón nyelvszemlélet

TÉMAKÖR: A nyelv rétegződése, nyelvjárások, nyelvi tervezés, nyelvi norma, nyelvünk helyzete a határon túl
JAVASOLT ÓRASZÁM: 8 óra
FEJLESZTÉSI FELADATOK ÉS ISMERETEK

- A nyelvi sokszínűség, nyelvi tolerancia tudatosítása
- A nyelvjárások nyelvhasználati sajátosságainak megismertetése
- A nyelvi tervezés elveinek és feladatainak megismertetése
- A nyelv társadalmi tagozódásának vizsgálata

FOGALMAK
nyelvi tervezés, nyelvpolitika, nyelvművelés, nyelvtörvény, nyelvi norma; nyelvváltozatok; vízszintes és függőleges tagolódás; nyelvjárások, regionális köznyelv, tájszó; csoportnyelv, szaknyelv, hobbinyelv, rétegnyelv; szleng, argó; kettősnyelvűség, kétnyelvűség, kevert nyelvűség; nemzetiségi nyelvek

TÉMAKÖR: Felkészülés az érettségire - rendszerező ismétlés
JAVASOLT ÓRASZÁM: 10 óra
FEJLESZTÉSI FELADATOK ÉS ISMERETEK

- A rendszerező képesség fejlesztése
- Az önálló tanulás fejlesztése: az érettségi témaköreinek és a követelményeknek megfelelő tételvázlatok összeállítása
- A tanult nyelvészeti, kommunikációs, szövegértési és szövegalkotási ismeretek rendszerezése

FOGALMAK

Az eddig tanult fogalmak rendszerező ismétlése

IRODALOM

TÉMAKÖR: <u>I. A klasszikus modernség irodalma</u> (A,B,C,D)
JAVASOLT ÖSSZÓRASZÁM: 38 óra

A. A realizmus a nyugat-európai irodalomban

JAVASOLT ÓRASZÁM: 5 óra

B. *A realizmus az orosz irodalomban*

JAVASOLT ÓRASZÁM: 5 óra

FEJLESZTÉSI FELADATOK ÉS ISMERETEK (A.+B.)

- Elbeszélő szövegek közös órai feldolgozása
- Legalább két regény és két dráma önálló elolvasása
- A XIX. század történelmi, erkölcsi, filozófiai kérdésfelvetéseinek, konfliktusainak megértése az epikus és drámai művek elemzése alapján
- A XIX. század néhány jellemző epikus műfajának és irányzatának áttekintése
- Lírai szövegek közös értelmezése lírapoétikai fogalmainak segítségével
- Az irodalomtörténeti folytonosság (művek, motívumok párbeszéde) megértése
- Klasszikus esztétikai és modernista esztétikai törekvések felfedezése a XIX. századi világirodalom kiemelkedő alkotásaiban
- A XIX. századi világirodalom magyar irodalomra gyakorolt hatásának megértése

FOGALMAK
klasszikus modernség, realizmus, realista regény, mindentudó elbeszélő, tolsztojanizmus, visszatekintő időszerkezet, analitikus dráma, drámaiatlan dráma, lírai dráma

C. *A klasszikus modernizmus lírájának alkotói, alkotásai*

Javasolt óraszám: 3 **óra**
Fejlesztési feladatok és ismeretek
A klasszikus modernista költészet főbb irányzatainak, programjainak megismerése

- A XIX. századi líra új kifejezésmódbeli jellemzőinek azonosítása
- A hagyományhoz való viszony értelmezése, a költői programok főbb sajátosságainak megfigyelése, poétikaértelmezések, a régi és új költészeteszmény jellemzőinek számbavétele
- A korszak programadó verseinek értelmezése, poétikai-retorikai elemzése (annak tudatosításával, hogy ezek a művek fordításokban olvashatók)

Fogalmak
szimbolizmus, esztétizmus, l'art pour l'art, kötetkompozíció, szinesztézia, kiátkozott költő

D. Romantika és realizmus a XIX. század magyar irodalmában

4. *Életművek a XIX. század második felének magyar irodalmából*

a) Arany János

JAVASOLT ÓRASZÁM: 9 óra

FEJLESZTÉSI FELADATOK ÉS ISMERETEK

- Az életmű főbb sajátosságainak megismerése a kijelölt versek értelmezése, elemzése alapján
- Arany János lírai életművének főbb témái és változatai (szabadság és rabság; visszatekintés és önértékelés; a művész szerepe a társadalomban; erkölcsi dilemmák és választlehetőségek)
- Arany János balladaköltészetének megismerése legalább három ballada elemzésével, a műfaji sajátosságok és a tematikus jellemzők rendszerezése
- A költő epikájának (*Toldi estéje, Buda halála*) tanulmányozása a kijelölt és választott szövegek segítségével
- A kortárs történelem eseményeinek feldolgozása, bemutatása Arany lírai és epikus költészetében
- Arany alkotói pályája főbb szakaszainak azonosítása (forradalom előtti időszak, nagykőrösi évek, Őszikék)
- Arany életművében a népiesség és a romantika összefonódásának tudatosítása
- Arany jelentősége kora irodalmi életében, Arany életútja legfontosabb eseményeinek megismerése
- Az Arany-életmű befogadás-történetének, az Arany-kultusz születésének áttekintése

FOGALMAK

ballada, pillérversszak, önirónia, eszményítő realizmus

b, Mikszáth Kálmán

Javasolt óraszám: 6 óra

FEJLESZTÉSI FELADATOK ÉSISMERETEK

- Elbeszélő szövegek közös órai feldolgozása
- Legalább négy novella és egy regény önálló elolvasása
- Művelődéstörténeti kitekintés: a modern olvasóközönség megjelenésének, a sajtó és a könyvnyomtatás szerepének tanulmányozása
- A romantika és a realizmus találkozásának vizsgálata a mikszáthi epikában
- Az anekdota műfaji jellegzetességeinek megismerése, az anekdota szerepének vizsgálata Mikszáth regényeiben és novelláiban
- A metaforikus próza poétikai jegyeinek megismerése
- Mikszáth egy művében a különc szerepének tanulmányozása
- Erkölcsi kérdések (pl.: bűn és büntetés, őszinteség, hazugság, képmutatás) vizsgálata Mikszáth műveiben

FOGALMAK

különc, donquijoteizmus

5. *Színház- és drámatörténet – Madách Imre: Az ember tragédiája*

Javasolt óraszám: 5 óra

FEJLESZTÉSI FELADATOK ÉS ISMERETEK

- Madách Imre *Az ember tragédiája* című művének közös órai feldolgozása

- A mű irodalmi, történetfilozófiai, eszmetörténeti előzményeinek megismerése
- A bibliai és a mitológiai előképek felfedezése: a Teremtés könyve, Jób könyve, a Faust-történet
- A mű erkölcsi kérdésfelvetéseinek megértése, mai vonatkozásainak tisztázása
- Az ember tragédiájának történelemfilozófiai dilemmáinak vizsgálata (pl.: Ki irányítja a történelmet?, Van-e fejlődés a történelemben?)
- Eszmék, nemek harcának vizsgálata a műben

FOGALMAK
emberiségdráma, emberiségköltemény, drámai költemény, történelemfilozófia, történeti színek, keretszínek, falanszter

6. *Szemelvények a XIX. század második felének magyar irodalmából*
Tompa Mihály, Gárdonyi Géza, Vajda János, Reviczky Gyula

Javasolt óraszám: 4 óra
FEJLESZÉSI FELADATOK ÉS ISMERETEK

- Ezen XIX. századi alkotók helyének, irodalomtörténeti szerepének megismerése
- A század irodalmi törekvéseinek, sajátosságainak, írói-költői csoportjainak megismerése
- A lírai beszédmód változatainak értelmezése; a korszakra és az egyes alkotókra jellemző beszédmódok feltárása, néhány jellegzetes alkotás összevetése.
- A művek közös és egyéni feldolgozása, értelmezése
- Összehasonlító elemzés készítése közös téma, motívum, műfaj vagy forma alapján

Fogalmak
nép-nemzeti irodalom, filozófiai dal

TÉMAKÖR: II. A magyar irodalom a XX. században (A,B, C)
JAVASOLT ÖSSZÓRASZÁM: 44 óra

A, Életművek a XX. század magyar irodalmából

Herczeg Ferenc
Javasolt óraszám: 5 **óra**
FEJLESZTÉSI FELADATOK ÉS ISMERETEK

- Az életmű főbb sajátosságainak megismerése a törzsanyagban megjelölt művek elemzésével
- A hazához fűződő viszonyt vizsgáló prózai szövegek olvasása, értelmezése
- Világkép és műfajok, kompozíciós, poétikai és retorikai megoldások összefüggéseinek felismertetése
- Társadalmi, közösségi és egyéni konfliktusok, kérdésfelvetések vizsgálata Herczeg Ferenc műveiben
- A művek történeti nézőpontú megközelítése, a megjelenő esztétikai, lét- és történelemfilozófiai kérdések és válaszok értelmezése
- Egyes műfaji konvenciók jelentéshordozó szerepének felismerése

Fogalmak
Új Idők, nemzeti konzervativizmus, színmű

i. Ady Endre

Javasolt óraszám: 9 **óra**
FEJLESZTÉSI FELADATOK ÉS ISMERETEK

- Ady Endre életművének főbb témái (pl.: szerelem, magyarság, Élet-Halál, Isten, költészet, pénz, háború, stb.) és versformái
- Ady költészetének tematikus, formai és nyelvi újdonságai XIX. századi költészetünk tükrében
- A szimbólumok újszerű használata az életműben
- A szecessziós-szimbolista versek esztétikai jellemzőinek megismerése
- Ady Endre költészetének hatása a kortársakra, illetve az ún. Ady-kultusz születésének megismerése
- Szemelvények a költő prózájából, publicisztikai írásaiból
- Ady Endre életútjának költészetét meghatározó főbb eseményei, kapcsolatuk a költői pálya alakulásával
- A költő főbb pályaszakaszainak jellemzői, az Új versek c. kötet felépítésének tanulmányozása
- A Nyugat születése, jelentőségének felismerése
- Ady Endre költészete körüli viták (saját kora és az utókor recepciójában) tanulmányozása

FOGALMAK
szecesszió, versciklus, kötetkompozíció, vezérvers, önmitologizálás, szimultán versritmus vagy bimetrikus verselés

c, Babits Mihály

Javasolt óraszám: 8 óra (6-8)
FEJLESZTÉSI FELADATOK ÉS ISMERETEK

- Az életmű főbb sajátosságainak megismerése a törzsanyagban megjelölt versek és a Jónás könyve elemzésével
- Babits Mihály irodalomszervező munkásságának feltérképezése
- Babits Mihály költészetének főbb témái (filozófiai kérdésfelvetések, az értelmiségi lét kérdései és felelőssége, értékőrzés, erkölcsi kérdések és választások) tanulmányozása
- Babits Mihály „poeta doctus” költői felfogásának megismerése néhány költői eszközének tanulmányozásával
- Babits költői életútjának és költői pályájának főbb szakaszai, eseményei
- Babits jelentőségének megismerése a magyar irodalomban: a költő, a magánember, a közéleti személyiség egysége; szemléleti, esztétikai öröksége

FOGALMAK
filozófiai költészet, parafrázis, nominális és verbális stílus, irónia

d, Kosztolányi Dezső

Javasolt óraszám: 8 óra
FEJLESZTÉSI FELADATOK ÉS ISMERETEK

- Az életmű főbb sajátosságainak megismerése a törzsanyagban megjelölt művek elemzésével
- Kosztolányi Dezső költészetének főbb témáinak (gyermek- és ifjúkor, emlékezés, értékszembesítés, elmúlás, érzelmek stb.) tanulmányozása
- A költő „homo aestheticus" költői felfogásának megismerése költői eszköztárának tanulmányozása által
- Elbeszélő prózája főbb narrációtechnikai, esztétikai sajátosságainak felismerése, értelmezése
- A lélektani analízis tanulmányozása Kosztolányi Dezső prózájában
- A történelem és a magánember konfliktusának ábrázolása Kosztolányi Dezső regényeiben
- Kosztolányi Dezső szerepének vizsgálata kora irodalmi életében (vitái kortársaival; helye, szerepe a Nyugat első nemzedékében)

FOGALMAK
homo aestheticus, versciklus, modernizmus, freudizmus, novellaciklus, alakmás

B, Portrék a XX. század magyar irodalmából I.

TÉmakör: ***a, Móricz Zsigmond***
Javasolt óraszám: 5 óra

TÉmakör:***b, Wass Albert***
Javasolt óraszám: 4 óra

FEJLESZTÉSI FELADATOK ÉS ISMERETEK /a) + b)/
- Művelődéstörténeti kitekintés: a stílusok egyidejűségének, az olvasóközönség átalakulásának, az irodalmi elbeszélés, a film és más médiumok kapcsolatának vizsgálata
- A hazához fűződő viszonyt ábrázoló szövegek olvasása, a művek közös értelmezése az elbeszéléselmélet alapfogalmainak segítségével
- Világkép és műfajok, kompozíciós, poétikai és retorikai megoldások összefüggéseinek felismertetése
- Egyes műfaji konvenciók jelentéshordozó szerepének megismerése
- A szépirodalmi szövegekben megjelenített értékek, erkölcsi kérdések, motivációk, magatartásformák felismerése, értelmezése
- Társadalmi, közösségi és egyéni konfliktusok, kérdésfelvetések történelmi, szellemtörténeti hátterének feltárása
- A művek történeti nézőpontú megközelítése, a megjelenő esztétikai, lét- és történelemfilozófiai kérdések és válaszok értelmezése
- Történelmi sorskérdések vizsgálata az adott szerzők műveiben
- A transzilván irodalom fogalmának, irodalomtörténeti jelentőségének tisztázása

FOGALMAK
naturalizmus, szabad függő beszéd, transzilván irodalom

C, Metszetek a XX. század magyar irodalmából - a Nyugat alkotói
a, Juhász Gyula, b, Tóth Árpád
Javasolt óraszám: 3 óra
c) Karinthy Frigyes
Javasolt óraszám: 2 óra

FEJLESZÉSI FELADATOK ÉS ISMERETEK /a)+b)+c)/

- Az alkotók irodalomtörténeti helyének, szerepével vizsgálata
- A század irodalmi törekvéseinek, sajátosságainak, írói-költői csoportjainak megismerése
- Annak felismerése, hogy az írói-költői felelősség, szociális-társadalmi együttérzés, világnézet, egyéni látásmód és kapcsolat a hagyományhoz változatos módon, műfajban és tematikában szólalhat meg
- A lírai beszédmód változatainak értelmezése; a korszakra és az egyes alkotókra jellemző beszédmódok feltárása, néhány jellegzetes alkotás összevetése.
- Az **Így írtok ti** irodalmi jelentőségének megértése
- A költemények közös és egyéni feldolgozása, értelmezése
- Összehasonlító elemzés készítése közös téma, motívum, műfaj vagy forma alapján

Fogalmak

A Nyugat és nemzedékei, paródia, stílusparódia, műfajparódia

TÉmakör: III. <u>A modernizmus (a modernizmus kései korszaka) irodalma</u> <u>(A,B,C,D,E)</u>
Javasolt óraszám: 18 óra

A. *Avantgárd mozgalmak*
Javasolt óraszám: 4 óra

B. A világirodalom modernista lírájának nagy alkotói, alkotásai
Javasolt óraszám: 3 óra

C. A világirodalom modernista epikájának nagy alkotói, alkotásai
Javasolt óraszám: 4 óra

D. Színház- és drámatörténet: a modernizmus drámai törekvései
Javasolt óraszám: 4 óra

E. A posztmodern világirodalom
Javasolt óraszám: 3 óra

FEJLESZTÉSI FELADATOK ÉS ISMERETEK (A,B,C,D, E)

- Irodalmi szövegek és társművészeti alkotások összehasonlító elemzése
- Stílustörténeti és irodalomtörténeti fogalmak használata műértelmezésekben
- Művelődéstörténeti áttekintés: a XIX-XX. század fordulójának filozófiai, művészeti és irodalmi irányzatainak tanulmányozása
- Nietzsche, Bergson, Freud nézeteinek megismerése, irodalomra gyakorolt hatásuk feltérképezése
- A művészet- és irodalomtörténetben a modernség/modernizmus jelentőségének vizsgálata.
- Az avantgárd mozgalmak művészeti és politikai szerepének, jelentőségének megismerése
- Az egzisztencializmus és a posztmodern filozófia irodalmi hatásának felfedezése
- Valóság és fikció, a bűntelenség és bűnösség, létbe vetettség filozófiai kérdéseinek értelmezése
- A XX. századi irodalom néhány meghatározó tendenciájának megismertetése. Művek, műrészletek feldolgozása, alkotói nézőpontok, látásmódok, témák, történeti, kulturális kontextusok megvitatása. Az önálló olvasóvá válás támogatása, felkészítés a tanulói szerző- és műválasztásokra, a választott művek önálló feldolgozására és megosztására.
- Kimerülés és újrafeltöltődés: a kísérleti irodalom és az olvasóközönség viszonya, a posztmodern változó meghatározásai

FOGALMAK
dekadencia; életfilozófia, pszichoanalízis; a nyelv és a személyiség válsága; avantgárd; futurizmus, dadaizmus, expresszionizmus, konstruktivizmus, kubizmus; szabad vers, kései modernség, objektív költészet, intellektuális költészet, abszurd dráma, kétszintes dráma, mítoszregény, posztmodern

TÉmakör: <u>IV. A magyar irodalom a XX. században II.</u>
Javasolt óraszám: 41 óra

A, Életmű a XX. század magyar irodalmából II.
József Attila
Javasolt óraszám: 9 óra
FEJLESZTÉSI FELADATOK ÉS ISMERETEK

- Az életmű főbb sajátosságainak megismerése az életmű különböző szakaszaiból származó törzsanyagban megnevezett vers elemzésével
- József Attila életműve főbb témáinak (pl.: haza, táj, szerelem, külváros és szegénység, lélekábrázolás, értékszembesítés, közéleti és gondolati költészet) és versformáinak, költői eszközeinek tanulmányozása
- Annak vizsgálata, hogy az életút meghatározó tényei hogyan függnek össze a pályaképpel és a kor társadalmi-történelmi viszonyokkal
- A költői pálya indulása, a költői életút szakaszolásának lehetséges változatai
- József Attila nagy gondolati verseinek elemzése, a művek filozófiai, esztétikai összetettségének vizsgálata
- József Attila helyének tisztázása saját kora szellemi életében (vitái és kapcsolatai kortársaival)
- Utóéletének, a József Attila-kultusz születésének, a költői életmű XX. századi recepciójának tanulmányozása

FOGALMAK
tárgyias tájvers, komplex kép, óda, dal, műfajszintézis, létértelmező vers, önmegszólító vers, dialogizáló versbeszéd

B, Portrék a XX. század magyar irodalmából II.
a, *Örkény István*
Javasolt óraszám: 2 óra

b, Szabó Magda
Javasolt óraszám: 2 óra

c, Kányádi Sándor
Javasolt óraszám: 3 óra
FEJLESZTÉSI FELADATOK ÉS ISMERETEK (B - a,+b,+c,)

- A választott XX. századi szerzők szerepének megismerése a magyar irodalomban
- Annak felismerése, hogy az írói-költői felelősség, szociális-társadalmi együttérzés, világnézet, egyéni látásmód és kapcsolat a hagyományhoz változatos módon, műfajban és tematikában szólalhat meg
- Az erkölcs, hit, egyén és közösség, egyén és egyén viszonyának, kapcsolatának megvilágítása lírai, epikai, drámai alkotásokban
- Összehasonlító elemzés készítése közös téma, motívum, műfaj vagy forma alapján

FOGALMAK:

groteszk, abszurd, egyperces, családregény, kálvinista és katolikus értékrend szembenállása, önéletrajziság

C, Metszetek a XX. század magyar irodalmából II.

ii. Metszetek: egyéni utakon

Szabó Dezső, Krúdy Gyula és Weöres Sándor

Javasolt óraszám: 6 óra **(2-2-2)**

b**,** Metszetek a modernista irodalomból – a Nyugat alkotói

Szabó Lőrinc

Javasolt óraszám: 2 óra

Radnóti Miklós

Javasolt óraszám: 4 óra

c) Metszetek az erdélyi, délvidéki és kárpátaljai irodalomból

Dsida Jenő, Reményik Sándor, Áprily Lajos

Javasolt óraszám: 6 óra

d) Metszet a „Fényes szellők nemzedékének" irodalmából

Nagy László

Javasolt óraszám: 2 óra

e, Metszet a tárgyias irodalomból

Pilinszky János

Javasolt óraszám: 3 óra

FEJLESZÉSI FELADATOK ÉS ISMERETEK (C- a,+b,+c,+d,+e,)

- A választott XX. századi szerzők szerepének megismerése a magyar irodalomban
- A század irodalmi törekvéseinek, sajátosságainak, írói-költői csoportjainak megismerése
- Annak felismerése, hogy az írói-költői felelősség, szociális-társadalmi együttérzés, világnézet, egyéni látásmód és kapcsolat a hagyományhoz változatos módon, műfajban és tematikában szólalhat meg.
- Történelmi kataklizmák és egyéni helytállások lírai ábrázolásának tanulmányozása Radnóti költészetében
- Történelmi traumák, nemzeti tragédiák ábrázolásának tanulmányozása a transzilván irodalomban
- Az erkölcs, hit, egyén és közösség viszonyának kérdései lírai és prózai alkotásokban
- A lírai beszédmód változatainak értelmezése; a korszakra és az egyes alkotókra jellemző beszédmódok feltárása, néhány jellegzetes alkotás összevetése.
- A líra sokfélesége: párhuzamos és versengő költészeti hagyományok bemutatása
- Összehasonlító elemzés készítése közös téma, motívum, műfaj vagy forma alapján

Fogalmak

életrajzi ihletettség, kulturális veszteség, ekloga, eklogaciklus, razglednica, szerepvers, „Fényes szellők nemzedéke"; tárgyias irodalom

D, Színház- és drámatörténet

Örkény István

Javasolt óraszám: 2 óra

Szabó Magda

Javasolt óraszám: 1 óra

FEJLESZTÉSI FELADATOK ÉS ISMERETEK

- A törzsanyagban megnevezett drámai művek vagy műrészletek olvasása, megismerése, közös elemzése
- Ismerkedés a korszakban kidolgozott dramaturgiai eljárásokkal
- Álláspontok megismerése és kialakítása a feldolgozott drámák problémafelvetésével kapcsolatban
- A drámai művekben a befogadó elé tárt társadalmi, közösségi és egyéni konfliktusok felismerése, megfogalmazása, megértése
- A megmaradásért folytatott harc és az azért szükségképpen hozott áldozatok felismerése

FOGALMAK: totalitárius, történelmi dráma

TÉmakör: V. A XX. századi történelem az irodalomban
Javasolt óraszám: 6 óra

a, Trianon
Javasolt óraszám: 2 óra
b, Világháborúk
Javasolt óraszám: 1 óra
c, Holokauszt
Javasolt óraszám: 2 óra
d, Kommunista diktatúra
Javasolt óraszám: 1 óra
e, 1956
Javasolt óraszám: 2 óra

Fejlesztési feladatok és ismeretek (a,+b,+c,+d,+e,)

- A nemzeti identitás meghatározó lírai szövegeinek olvasása, megértése, megbeszélése
- Irodalmi szövegek elhelyezése történelmi kontextusban
- Irodalmi szövegekben megfogalmazott közösségi és magánemberi erkölcsi dilemmák felismerése, megvitatása
- Az olvasott szövegek szerkezeti egységeinek megfigyelése, a szerkezeti egységek retorikai funkcióinak azonosítása
- Egyes olvasott szövegek jellegzetes retorikai alakzatainak megfigyelése

TÉmakör: VI. Kortárs magyar irodalom
Javasolt óraszám: 5 óra
FEJLESZTÉSI FELADATOK ÉS ISMERETEK

A szaktanár szabadon választhat a kortárs magyar irodalom műveiből.

JAVASOLT TEVÉKENYSÉGEK ÉS MUNKAFORMÁK 9-12. ÉVFOLYAM

A pedagógia történetében nagyon sokféle tanulási és oktatási stratégia létezik. Az oktatás meghatározó eleme azonban maga a tanár (McKenzie-jelentés, 2007.) A tanár személyisége, szerepéről szóló tudása és ars poeticája, szakmai-módszertani felkészültsége, az általa tanított gyerekek adottságai, érdeklődésük, felkészültségük, az iskola szakmai-pedagógiai elvárásrendszere

határozza meg, hogy a tanár egy osztályban milyen tanulásszervezési módokat, oktatási módszereket, munkaformákat választ.

A tanár tanít: ismereteket ad át, ezáltal hagyományt örökít, értékeket közvetít. Gondolkodni és beszélni tanít (Babits, 1908.). A tanár irányít: tanulási folyamatokat, differenciálást, tehetséggondozást. A diákokkal, illetve az irodalmi művekkel való folyamatos párbeszéd révén irányítja tanítványai iskolai érzelmi nevelését. A tanár nevel és fejleszt: kompetenciákat, személyiséget. A tanár segít: segíti a diákokat a kognitív struktúrák kialakításában, az olvasási stratégiák elsajátításában, az önálló értelmezések létrehozásában. Segíti tanítványait az egyéni, illetve a csapatban végzett, együttműködésen alapuló munkavégzés képességének kialakításában. Segíti a diákokat abban, hogy felismerjék: az irodalom örökérvényű alkotásainak folyamatosan változó jelentését, a jelentések megalkotásában a hagyomány és a befogadó szerepét.

Tanítási-tanulási stratégiák

Ez az összetett tanárszerep indokolja, hogy ne egy kitüntetett stratégia uralja a magyar nyelv és irodalom tanítását. Ez az összetett tanárszerep indokolja, hogy ne egy kitüntetett stratégia uralja a magyar nyelv és irodalom tanítását. A tanár a tananyag típusához, illetve az általa tanított diákközösséghez, iskolája programjához és technikai felszereltségéhez igazítva választhat több oktatási stratégia közül. A hagyományos, tanárközpontú oktatási, tanulási stratégiákat javasolt bizonyos tananyagrészekre szorítani: korszakok, korstílusok, filozófiai irányzatok, stb. A tananyagok feldolgozásában döntően a tanulóközpontú, kooperatív munkaformák alkalmazása javasolt. Fontos, hogy a tanórák változatosak, s ezáltal is motiválók legyenek.

A képzés 3. szakaszának 1-2. évében (9-10. évfolyam) a javasolt tanulásszervezési módok: a kooperatív tanulási-tanítási technikák alkalmazása, az önálló munkavégzés és tanulás kialakítása, a gamifikáció. Javasolt az összetett gondolkodás kialakítása tanári kalauzzal.

A képzés 3. szakaszának 3-4. évében az önálló, illetve a kooperatív csoportokban kialakított munkavégzés kiemelt jelentőségű az érettségi, illetve a továbbtanulás szempontjából. Ajánlott a hagyományos és digitális technikák bekapcsolása a tananyag-feldolgozásba, az összetett gondolkodási műveletek fejlesztése (absztrakció, elemzés, analógia alapján gondolkodási műveletek felismerése, új gondolkodási műveletek elsajátítása, kognitív struktúrák felismerése és megalkotása, stb.).

Tanulásszervezési módok

Javasolt a reflektív és interaktív módszerek alkalmazása (szakaszos olvasás, kooperatív csoportmunkák, projektmunkák, drámajátékok, újságszerkesztés, stb.).
Továbbra is javasolt: a gamifikáció, a hagyományos játékok adaptálása, illetve a digitális játékok felhasználása, létrehozása a tananyag feldolgozásában.
A tanárközpontú és a diákközpontú, az „analóg" (egy munkafolyamat uralja az órát) és a digitális módszereknek (IKT-alapú, párhuzamos munkafolyamatok) összekapcsolása egy órán belül is lehetséges. A frontális tanításnak is van létjogosultsága, ha az nem uralja az egész tanítási folyamatot. Fontos szerepe van az osztálytermen kívüli tanulásnak (színház- és múzeumlátogatás, könyvheti események, stb.), egyes tanulási-tanítási munkaszakaszban a jelenségalapú oktatásnak, azaz a különböző tanulási területek összekapcsolásának.

Oktatási módszerek

Az oktatási módszerek közül javasolt az előadás, a magyarázat, az elbeszélés, a játékosítás, a szerepjátékok, házi feladatok. Az irodalmi művek és a filmek összekapcsolása, az irodalmi alkotások és filmes adaptációk összevetése, jelenetek dramatikus ábrázolása. Esszéírás, gondolattérképek, fürtábrák készítése a műelemzések előkészítéseként, kreatív írás, konstruktív vita (disputa). Irányított

szempontok alapján szövegértési és szövegalkotási gyakorlatok. Digitális és hagyományos szótárak, szakirodalmi művek használata (pl.: Szimbólumtár, Szinonima szótár, A magyar nyelv értelmező szótára). A digitális oktatási módszereknek ebben a képzési szakaszban kiemelt jelentősége van) pl.: digitális újság, magazinok, ppt-k, prezik, blogok készítése, meghívott előadók meghallgatása)

Munkaformák

A munkaformák közül a frontális osztálymunka használata mellett elsősorban a páros munka, a csoportmunka, az egyénre szabott (individualizált) munkaforma és a differenciált tananyag-feldolgozás javasolt.

Matematika szakiskolát végzettek középiskolája 12.-13. évfolyam

ÓRASZÁMOK:

Évfolyam	12 nappali	12 esti	13. nappali	13. esti
Óraszám	216	144	186	139,5

BEVEZETÉS

A középfokú képzés során a matematika tanulása-tanítása tekintetében az egyik legfontosabb feladat a tanuló önálló, rendszerezett, logikus gondolkodásának kialakítása, fejlesztése. A 12. évfolyamtól kezdve a spirális felépítésnek megfelelően – a korábbi képzési szakaszok során megszerzett készségekre, képességekre és ismeretekre alapozva – egyre absztraktabb formában épül fel a matematika belső struktúrája (fogalmak definíciója, tételek, bizonyítások).

Az 1–8. és 9.-11 évfolyamos képzés nevelési-oktatási szakaszait jellemző tanuláshoz és tanításhoz képest a 12.-13. évfolyamokon fokozatosan hangsúlyosabbá válik a matematika deduktív jellege. Az új fogalmakat, algoritmusokat, ismereteket viszont továbbra is induktív módon, szemléltetéssel, felfedeztetéssel, tanulói tevékenységekre építve, a valósághoz kapcsolva kell bevezetni.

Jól megválasztott problémák tárgyalása során válik a tanulók számára is szükségessé az új fogalmak bevezetése és pontos definiálása. Tanári irányítással a tételek, általános összefüggések is felfedeztethetők a tanulókkal. Ezen folyamat során fejlődik a tanulók szintetizáló és modellalkotó képessége. A felfedezett tételek és összefüggések egy része bizonyítás nélkül is gyarapítja a matematikai eszköztárat. Néhány tétel bizonyítása azonban elengedhetetlen része a matematika tanításának, hiszen a bizonyításokon keresztül mutatható meg a matematika logikus és következetes felépítése. Az új fogalmak megalkotása, az összefüggések, stratégiák felfedezése és az ismereteknek feladatok, problémák megoldása során történő tudatos alkalmazása fejleszti a kombinatív készséget, a meglévő ismeretek mobilizálásának képességét, valamint a problémamegoldó gondolkodás eltérő típusainak adekvát használatát. Ennek a folyamatnak az

eredményeképpen a tanuló meg tudja állapítani adott állítás, tétel érvényességi és alkalmazási körét, megállapításai, állításai mellett logikusan tud érvelni. A matematika tanulásának-tanításának egyik fő célja, hogy fejlődjön a tanuló mérlegelő gondolkodása, az adatok elemzését, szintézisét és értékelését lehetővé tevő készségek és képességek rendszere. A matematikai játékok, logikai feladványok fejlesztik a stratégiaalkotást, az algoritmikus gondolkodást, a kreativitást és a gondolkodás rugalmasságát. Ebben a nevelési-oktatási szakaszban az ismert számok köre az irracionális számokkal bővül, valamint új műveletek bevezetésére és már ismert műveletek alaphalmazának bővítésére kerül sor a permanenciaelv alapján. Ezen folyamat során a tanuló egyre inkább képes lesz rá, hogy változatos matematikai objektumokat jelölő szimbólumokkal végezzen műveleteket.

A matematika a maga hagyományos és modern eszközeivel segítséget ad a természettudományok, az informatika, a technika és a humán tanulási területek ismeretanyagának tanulmányozásához, a mindennapi problémák, a természeti és a gazdasági folyamatok értelmezéséhez és kezeléséhez. Ehhez – több más fogalom mellett – szükséges a függvény fogalmának változatos (nemcsak számhalmazokon értelmezett) példák mentén történő kiterjesztése.

A tanuló a matematika szaknyelvét érti és tudatosan használja. Életkorának megfelelő matematikai, matematikatörténeti szöveget képes önállóan olvasni, értelmezni. Mind írásban, mind szóban képes gondolatait a matematika szaknyelvének szabatos alkalmazásával közölni. A tanuló különböző forrásokat (tankönyv, függvénytáblázat, saját jegyzet, digitális források) használhat az órákon és a számonkérések alkalmával, bizonyos tételek, azonosságok, képletek felidézésére.

A tanuló társaival közösen tervez és hajt végre kooperatív tevékenységeket, projekteket. A közös munkában érvel, képes a vitára, az érvei ütköztetésére. Mérlegeli és kontrollálja mind a társai, mind a saját véleményét.

Ebben az életkorban is érvényesülnie kell a tanuló érdeklődésének, adottságának, absztrakciós szintjének megfelelő differenciálásnak. Ez a differenciálás jelentheti a Nat-ban leírt tananyagtartalmaknak a lehetőségekhez igazított bővítését is.

A tanuló digitális eszközöket, a tanulást, a szemléltetést, a tapasztalatszerzést és a felfedezést segítő szoftvereket, digitális információforrásokat használ, a matematika alkalmazását segítő számítógépes programokat ismer meg. Aktív résztvevője a tanulási-tanítási folyamatnak, ami lehetővé teszi azon kompetenciáinak és tervezési stratégiáinak a fejlődését, amelyek segítik a mai gyorsan változó világban való eligazodást és a különböző élethelyzetekben előforduló problémák megoldását.

A matematika tantárgy a Nemzeti alaptantervben rögzített kulcskompetenciákat az alábbi módon fejleszti:

A tanulás kompetenciái: A matematika tanulása során elengedhetetlen a tananyag alapos és átfogó megértése. A szöveges feladatok megoldása fejleszti az értő olvasás és a releváns információk kiválasztásának készségét. Az általánosítás és az analógiák adekvát használata, több szempont egyidejű figyelembevétele, a rendszerezési képesség, a megszerzett tudás új

helyzetekben való alkalmazása elősegítik az aktív, önirányított tanulás kompetenciáinak kialakítását, fenntartását, megerősítését. A matematika tantárgy a matematikai logika és az algoritmikus gondolkodás fejlesztésével, az ok-okozati összefüggések megláttatásával hozzájárul a többi tantárgy tanulásához szükséges rendszerező, összefüggéseket felismerő, ezáltal hatékony önálló tanulási módszerek elsajátításához és megfelelő alkalmazásához is.

A kommunikációs kompetenciák: A matematika fejleszti a tanuló azon képességét, hogy világosan, röviden és pontosan fejezze ki gondolatait. A matematika tanulása során fokozatosan alakul ki a tanuló érvelési és vitakészsége. A szöveges problémák megoldása javítja a szöveg megértésének készségét: a tanulónak meg kell keresnie az információkat és fel kell ismernie egy adott információ jelentőségét a probléma megoldása során. A matematika tanulási folyamatában kialakul a különböző módon (szöveg, grafikon, táblázat, diagram és képlet) bemutatott tartalmak megértésének és alkotásának készségrendszere.

A digitális kompetenciák: A matematika tanulása során hangsúlyos szerepet kap a problémamegoldás és az algoritmikus gondolkodás, melyek elősegítik a tanuló digitális kompetenciáinak fejlesztését. A különböző matematikai tárgyú szoftverek, alkalmazások, applikációk és játékok alkalmazásán keresztül a matematika tanulása hozzájárul a tanuló digitális kultúrájának kialakításához.

A matematikai, gondolkodási kompetenciák: A matematika tanulása során a tanuló gondolkodásának fejlesztése elsősorban konkrét problémák megoldásán keresztül történik. A tanuló előzetes tudása és tapasztalata alapján azonosítja a problémákat, majd ismert matematikai fogalmakra támaszkodva stratégiát dolgoz ki ezek megoldására. Elfogadja, hogy a megoldás több különböző úton is elképzelhető, illetve találkozik olyan nyitott problémákkal is, amelyeknek több megoldása is lehetséges. Kellő kitartással próbál ki

különböző matematikai módszereket, és felismeri azokat a problémákat is, amelyeknek nincs megoldása.
A tanuló mérlegelő gondolkodásának fejlesztése többek között a feladatok megoldása során kapott eredmények elemzésén és értékelésén keresztül történik. A tanuló megtanul induktív úton példákat általánosítani és deduktív érvelést használni a matematikai állítások bizonyítására.

A személyes és társas kapcsolati kompetenciák: A matematika tanulása fejleszti a kitartás, a pontosság, a figyelem és a fegyelmezettség képességét. A matematika tanulásán keresztül

erősödik a tanuló felelősségtudata, gazdagodik az önképe, fejlődik a kooperációs készsége. A tanuló matematikai ismereteit alkalmazni tudja az egyéni célok eléréséhez szükséges tervezésben, az életét befolyásoló döntései megalapozásában és meghozatalában, a várható következmények mérlegelésében. A matematika tanulása elősegíti annak belátását, hogy a személyes erősségekre építeni, a hibákból pedig tanulni lehet.
A tanuló a matematikai foglalkozások során megtanulja, hogyan oszthatja meg ötleteit másokkal, és hogyan segítheti társait a matematikai fogalmak megértése vagy azok alkalmazása során. Felelősséget vállal a közösen kitűzött feladatok elvégzéséért, s megtanulja tisztelni mások álláspontját, gondolkodásmódját.

A kreativitás, a kreatív alkotás, önkifejezés és kulturális tudatosság kompetenciái: A matematika olyan tudomány, amely összeköti a különböző kultúrákat. A tanuló megismeri a gondolkodás logikai felépítésének eleganciáját, a matematikának a természethez, a művészetekhez és az épített környezethez fűződő viszonyát.
A tanuló konkrét vagy képi reprezentációval vagy szimbolikus modellekkel végzi a matematikai gondolatok vagy kapcsolatok feltárását, majd új kapcsolatokat alakít ki a matematikai fogalmak között.

Munkavállalói, innovációs és vállalkozói kompetenciák: A kompetencia fejlesztése valódi adatok felhasználásával összeállított mindennapi problémák megoldásán keresztül történik. Ennek során a különböző megoldási lehetőségek keresése fejleszti a gondolkodás rugalmasságát és az új ötletek megalkotásának képességét. A tanuló megfelelő játékokon keresztül képessé válik a különböző kockázatok felmérésére, a számára kedvezőnek tűnő stratégia kidolgozására, és megtapasztalja döntései következményét. A matematikai projektekben való részvétel segíti a későbbi munkavállalás szempontjából fontos készségek

kialakulását (kreativitás, problémamegoldás, kezdeményezőkészség, másokkal való együttműködés készsége).

12. ÉVFOLYAM

A 9–11. évfolyamon a korábbi képzési szakaszok során megszerzett ismeretekre és kialakított készségekre, képességekre alapozva – a spirális tananyagfelépítést szem előtt tartva – az egyes témakörök új ismeretei matematikai szempontból egyre pontosabb és elvontabb formában jelennek meg a tanulási-tanítási folyamat során. Egyre határozottabb a fogalmak pontos definiálásának, az állítások, tételek indoklásának, bizonyításának, valamint az általánosításnak az igénye. Erre a szakaszra fokozottan jellemző a korábbi és az új ismeretek egységes rendszerbe foglalása, az egyes témakörökön belüli rendszerezés.

Ebben a szakaszban is fontos cél, hogy az ismeretszerzési folyamat során a tanuló – a lehetőségekhez mérten – a tanár által irányított módon, feladatok megoldása mentén maga fedezze fel az összefüggéseket, általánosítási lehetőségeket, megoldási módokat. A kooperatív munkaformák, a csoportmunkában megoldandó projektfeladatok fejlesztik a matematikai kommunikációt. A digitális eszközök, dinamikus szoftverek, online felületek támogatják a szemléltetést, a megértést és a felfedeztetést.

A 12. évfolyamon megjelenő témakörök tartalmának egy része folytatása, kiterjesztése és kiegészítése a korábbi szakaszokban is megjelenő tananyagtartalmaknak. Ebben a szakaszban jelennek meg először a valós számok; elsőfokú egyenlőtlenségek, egyenletrendszerek; másodfokú egyenletek, egyenlőtlenségek; a függvény fogalma, függvénytulajdonságok; a kör és részei. Vannak olyan témakörök, amelyek megjelennek más területek tanítása során is, ezért a tananyag egyes részeihez javasolt óraszámok nem feltétlenül jelentenek időben összefüggő egységet. Az algebrai eszközök és a függvényekkel kapcsolatos ismeretek bővülése lehetővé teszi a hétköznapi vagy matematikai nyelven megfogalmazott problémák és a megoldás során alkalmazott matematikai modellek körének bővülését.

Témakörök a 12. évfolyamon	Helyi tantervi óraszámok 12. évf. nappali	Helyi tantervi óraszámok 12. évf. esti
Halmazok	15	10
Matematikai logika	8	5
Kombinatorika, gráfok	20	15
Számhalmazok, műveletek	10	6
Hatvány, gyök	10	15
Betűs kifejezések alkalmazása	15	10
Arányosság, százalékszámítás	10	5
Elsőfokú egyenletek, egyenlőtlenségek, egyenletrendszerek	20	13
Másodfokú egyenletek, egyenlőtlenségek	15	10
A függvény fogalma, függvénytulajdonságok	20	15
Geometriai alapismeretek	8	5
Háromszögek	9	5
Négyszögek, sokszögek	10	5
A kör és részei	10	5
Transzformációk, szerkesztések	10	5
Leíró statisztika	10	5
Valószínűségszámítás	16	10
összesen:	**216**	**144**

12.ÉVFOLYAM nappali-esti

Témakör	**Halmazok**	**Óraszám 15-10**
Előzetes tudás	Csoportosítás különböző szempontok alapján. Halmazműveletek véges halmazokon. Halmazábra. Részhalmaz. Számhalmazok, ponthalmazok.	
A tematikai egység nevelési-fejlesztési céljai	A halmaz fogalmának mélyítése, alkalmazása problémamegoldásra, matematikai modellek alkotására. Különböző dolgok, tárgyak, elemek, fogalmak adott szempont szerinti csoportosítása, rendezése, összefüggések keresése. Definíciók, jelölések használata során az emlékezet fejlesztése.	

Ismeretek/fejlesztési követelmények	**Ajánlott tevékenységek**	**Kapcsolódási pontok**
Halmazok megadása különböző módokon. Halmazműveletek 2-3 halmazra: unióképzés, metszetképzés, különbségképzés, komplementer halmaz. Definíciók megfogalmazása, megértése. Halmazok felbontása diszjunkt halmazok uniójára.	Hétköznapi életből, más tantárgyakból vagy a matematika más témaköreiből vett feladatok megoldása. Konkrét dolgok csoportosítása adott, vagy a tanulók által javasolt szempontok szerint. Szituációs játék, barkochba játék egy-egy halmaz, vagy egy-egy elem kitalálására.	Informatika: adatbázis-kezelés, adatállományok, adatok szűrése különböző szempontok szerint. Biológia-egészségtan: rendszertan.

Halmazok számossága. Véges és végtelen halmazok, megszámlálható, nem megszámlálható halmazok. Logikai szita módszere 2-3 halmaz elemszámának meghatározásához. n elemű halmaz részhalmazainak a száma.	A „végtelen szálloda” mint modell. Mindennapi életből vett feladatok.	Magyar nyelv és irodalom: mondatok, szavak, hangok rendszerezése.

Kulcsfogalmak/Fogalmak	alaphalmaz, részhalmaz, üreshalmaz, halmazok egyenlősége, Venn-diagram, halmazműveletek, halmazok elemszáma, logikai szita.
Továbbhaladás feltétele	- halmazokat különböző módon megad - halmazokkal műveleteket végez, azokat ábrázolja és értelmezi - alkalmazza a logikai szita elvét - véges halmazok elemszámát meghatározza

Témakör	**Matematikai logika**	**Óraszám 8-5**
Előzetes tudás	Állítások megfogalmazása a hétköznapi életből. Matematikai állítások vizsgálata. Igaz és hamis állítások. Állítás tagadása	
A tematikai egység nevelési-fejlesztési céljai	A köznapi életben használt logikai következtetések és a matematikai logikában használt kifejezések összevetése. A hétköznapi, nem tudományos szövegekben található matematikai információk felfedezése, rendszerezése a célnak megfelelően. Matematikai állítások helyes megfogalmazása, érvelés, vitakultúra fejlesztése	

Ismeretek/fejlesztési követelmények	**Ajánlott tevékenységek**	**Kapcsolódási pontok**
Matematikai tartalmú szöveg értelmezése. Tétel kimondása, bizonyítása. Állítás és megfordítása. Állítás logikai értékének megállapítása (igaz-hamis) feladatokban. Állítás tagadása egyszerű feladatokban. Érvelés és vita, ellenpélda szerepe	Hétköznapi életből vett feladatok megoldása. Más tantárgyakból vett feladatok illetve a matematika más témaköreiből vett feladatok megoldása.	Magyar nyelv és irodalom: retorikai alapismeretek Szövegértés bármely tantárgyban.

A „nem” , az „és” , a megengedő „vagy” és a kizáró „vagy” logikai jelentésének ismerete és alkalmazása. A „minden” és a „van olyan” típusú állítások logikai értéke és tagadása. A „ Ha …akkor” és „akkor és csak akkor” típusú egyszerű állítások logikai értéke és tagadása.	Stratégiai és logikai játékok. „Szigetlakó”, „ki a tettes” típusú feladatok csoportmunkában.	Állampolgári ismeretek: tudatos pénzügyi tervezés.

Kulcsfogalmak/Fogalmak	Tétel, bizonyítás, igaz-hamis, „nem”, ”és”, „vagy…, vagy”, „ha…, akkor”, „akkor és csak akkor”
Továbbhaladás feltétele	A tanuló lássa a halmazműveletek és a logikai műveletek közötti kapcsolatokat; Tudja megállapítani egyszerű „ha ... , akkor ...” és „akkor és csak akkor” típusú állítások logikai értékét; Tudjon egyszerű állításokat indokolni és tételeket bizonyítani.

Témakör	**Kombinatorika, gráfok**	**Óraszám 20-15**
Előzetes tudás	Elemek sorba rendezése, adott szempont szerinti kiválasztása, gráf használata egyszerű leszámolási feladatokban.	
A tematikai egység nevelési-fejlesztési céljai	A kombinatorikai problémák felfedezése a hétköznapi életben, modellek alkalmazása. A rendszerező képesség, a figyelem fejlesztése.	

Ismeretek/fejlesztési követelmények	**Ajánlott tevékenységek**	**Kapcsolódási pontok**
Sorba rendezési és kiválasztási feladatok megoldása. Az összeszámlálás technikáinak megértése, alkalmazása. A szorzási elv alkalmazása. n!, n^k típusú feladatok.	Hétköznapi életből vett feladatok megoldása rendszerezett leszámlálással. Szorzat vagy összeg alakban megadott eredményű feladatokhoz saját szöveg írása, „feladatküldés” csoportmunkában. Téves megoldású kombinatorikafeladatokban a hiba megtalálása és a tévedés kijavítása	Sport: csapatjátékok

Gráf alkalmazása konkrét hétköznapi matematikai szituációk szemléltetésére, feladatok megoldására. Gondolatmenet megjelenítése gráffal.	Sorba rendezési feladatok megoldásának szemléltetése gráffal Adott gráfhoz hozzáillő feladatszöveg alkotása és „feladatküldés” csoportmunkában	Kémia: molekulák szerkezete. Informatika: számítógépes hálózatok felépítése. Földrajz: térképek, úthálózat. Sport. csapatjátékok szemléltetése

Kulcsfogalmak/Fogalmak	Szorzási szabály, összeadási szabály, faktoriális, gráf , gráf csúcsa, él
Továbbhaladás feltétele	- Hétköznapi helyzetekhez kapcsolódó sorba rendezési és kiválasztási feladatok megoldására rendszerezéssel - Sorba rendezési és kiválasztási feladatok megoldására matematikai problémákban - Esetszétválasztás és szorzási elv alkalmazására feladatok megoldásában - Összeszámlálási modellek alkalmazására feladatok megoldásában - Gráfok alkalmazására konkrét hétköznapi és matematikai szituációk szemléltetésére, feladatok megoldására

Témakör	**Számhalmazok, műveletek**	**Óraszám 10-6**
Előzetes tudás	Természetes számok, egész számok, racionális számok halmaza. Műveletek elvégzése a racionális számok halmazán fejben, írásban. Műveletek előjeles számokkal. Műveletek sorrendje, zárójelek használata.	
A tematikai egység nevelési-fejlesztési céljai	A számkörbővítés elveinek megértése. Gondolkodás: ismeretek rendszerezésének fejlesztése. Az absztrakciós készség fejlesztése.	

Ismeretek/fejlesztési követelmények	**Ajánlott tevékenységek**	**Kapcsolódási pontok**

Számhalmazok felépülése. Racionális számok tizedes tört alakja. Véges, végtelen szakaszos, végtelen nem szakaszos tizedes törtek. Átírás. Irracionális számok. A valós számkör. Műveleti tulajdonságok alkalmazása: kommutativitás, asszociativitás, disztributivitás, zárójelek helyes használata. A valós számok és a számegyenes kapcsolata.	Számológép helyes használatának elsajátítása, pl. műveleti sorrend, zárójelek, előjelek. Egyszerű szöveges összefüggések leírása matematikai jelekkel, hallás és olvasás alapján. Tanulói kiselőadás helyiértékes számírás kialakulásáról, a számjegyek kialakulásáról.	Természettudományok: mértékegységek, nagyságrendek.

Számok abszolútértéke, ellentettje, reciprok. Adott jegyre kerekítés, észszerű kerekítés.	Becslés, nagyságrendek ellenőrzése. Tanteremben végzett mérések esetén megfelelő kerekítés.	
Intervallumok: zárt, nyílt, félig zárt, félig nyílt. A fogalom szemléletes kialakítása, majd definiálása.	Matematika más témaköreiből vett feladatok megoldása.	

Kulcsfogalmak/Fogalmak	Racionális szám, irracionális szám, valós szám, normálalak, kommutativitás, asszociativitás, disztributivitás, abszolútérték, ellentett, reciprok, nyílt intervallum, zárt intervallum
Továbbhaladás feltétele	- műveleti azonosságok helyes használata - racionális számokat tizedestörtbe és rendes törtbe is felír - ismeri az intervallumokat, abszolútérték, ellentett és reciprok fogalmát - a számolással kapott eredményt nagyságrendileg megbecsüli, - megfelelően kerekít

Témakör	**Hatvány, gyök**	**Óraszám 10-15**
Előzetes tudás	Természetes számok, egész számok, racionális számok halmaza. Műveletek elvégzése a racionális számok halmazán fejben, írásban. Műveletek sorrendje, zárójelek használata. Hatványozás. A négyzetgyök fogalma.	
A tematikai egység nevelési-fejlesztési céljai	A számkörbővítés elveinek megértése. Gondolkodás: ismeretek rendszerezésének fejlesztése. Az absztrakciós készség fejlesztése. Ismerje és alkalmazza az n-edik gyök fogalmát;	

Ismeretek/fejlesztési követelmények	**Ajánlott tevékenységek**	**Kapcsolódási pontok**
Számok normálalakja. Számolás normálalakban felírt számokkal. Normálalak a számológépen. Négyzetgyök fogalma. A négyzetgyökvonás azonosságai. Műveletek gyökös kifejezésekkel.	A természettudományokban és a társadalomban előforduló nagy és kis mennyiségekkel történő számolás. A pontos érték meghatározása igényének kialakítása	Fizika; kémia; biológia- a tér, az idő, az anyagmennyiség nagy és kis méreteinek megadása normálalakkal. Fizika: fonalinga lengésideje, rezgésidő kiszámítása

Bevitel a gyökjel alá, kiemelés a gyökjel alól. Nevező gyöktelenítése. Az n-edik gyök fogalma és alkalmazása *n-edik gyök azonosságai*	A számológép célszerű alkalmazása a szükséges számításokban Többféle bizonyítási lehetőség bemutatása (a *számtani- és mértani közép közti egyenlőtlenség bizonyítására)* A pontos érték kiszámításának igénye, illetve a számológép célszerű alkalmazása a szükséges számításokban.	Pénzügyi számítások: a kamatláb kiszámítása

Kulcsfogalmak/Fogalmak	normálalak, hatványalap, hatványkitevő, négyzetgyök, n-edik gyök
Továbbhaladás feltétele	- A négyzetgyök, és az n-edik gyök fogalmának, azonosságainak ismerete, a velük végzett műveletek magabiztos elvégzése mind a pontos érték, mind a közelítő érték meghatározásának tekintetében. - ismeri és alkalmazza az egész kitevős hatvány fogalmát és a hatványozás azonosságait ismeri és alkalmazza a normál alakot

Témakör	**Betűs kifejezések alkalmazása egyenletmegoldás, függvényábrázolás során**	**Óraszám 15-10**
Előzetes tudás	Összefüggések leírása algebrai kifejezésekkel, helyettesítési érték, zárójelfelbontás.	
A tematikai egység nevelési-fejlesztési céljai	Algebrai kifejezések biztonságos használata, célszerű átalakítási módok megtalálása, elvégzése. Direkt bizonyítási módszer alkalmazása. Ismeretek tudatos memorizálása, az emlékezet fejlesztése.	

Ismeretek/fejlesztési követelmények	**Ajánlott tevékenységek**	**Kapcsolódási pontok**
Algebrai kifejezések. Egész kifejezések, polinomok, törtkifejezések. A kifejezés értelmezési tartománya. Helyettesítési érték. Műveleti tulajdonságok (kommutativitás, asszociativitás, disztributivitás) vizsgálata.		Fizika; kémia: mennyiségek kiszámítása képlet alapján, képletek átrendezése.
Műveletek többtagú egész algebrai kifejezésekkel. Többtagú kifejezés szorzása többtagú kifejezésekkel – zárójelfelbontás, előjelszabályok. Többtagú kifejezés szorzattá alakítása kiemeléssel, nevezetes azonosságok alkalmazásával	„Gondolj egy szára és én kitalálom” játék, matematika bűvésztrükkök algebrai magyarázata	
Nevezetes azonosságok: $(a \pm b)^2$; $(a+b)\cdot(a-b)$; *további nevezetes azonosságok* Ismeretek (képletek) tudatos memorizálása. Egyszerű másodfokú polinom teljes négyzetté alakítása.	Algebrai kifejezésekkel végzett műveletek geometriai modellezése. Nevezetes azonosságok geometriai megjelenítése. Számolási „trükkök” fejben, azonosságok segítségével.	
Osztathatóság, legnagyobb közös osztó, legkisebb közös többszörös fogalma		

Azonos átalakítások. –Polinomok összeadása, kivonása, szorzása, hatványozása. Kiemelés, szorzattá alakítás. Kifejezések legnagyobb közös osztója, legkisebb közös többszöröse. –Algebrai törtek összeadása, kivonása, szorzása, osztása. Egyszerűsítés. Bővítés. A tanult azonosságok, tulajdonságok felhasználása algebrai átalakítások, egyszerűsítések során.		Fizika; kémia: képletek értelmezése, egyenletek rendezése.

Kulcsfogalmak/Fogalmak	összeg, tag, tényező, egynemű kifejezés, együttható, polinom, teljes négyzet, algebrai tört, azonosság
Továbbhaladás feltétele	- műveleteket végez algebrai kifejezésekkel, - ismer és alkalmaz egyszerű algebrai azonosságokat, - átalakít algebrai kifejezéseket összevonás, szorzattá alakítás, nevezetes azonosságok alkalmazásával

Témakör	**Arányosság, százalékszámítás**	**Óraszám 10-5**
Előzetes tudás	mértékegységek átváltása, egyenes arányosság, fordított arányosság	
A tematikai egység nevelési-fejlesztési céljai	Az egyenes és a fordított arányosság definiálása és grafikus ábrázolása. Arányossági feladatok megoldása. Legyen stabil a százalék fogalma. Százalékszámítással kapcsolatos feladatok megoldása.	

Ismeretek/fejlesztési követelmények	**Ajánlott tevékenységek**	**Kapcsolódási pontok**
Egyenes és fordított arányosság fogalma. Alkalmazása gyakorlati problémák megoldása során. Grafikon felismerése, készítése Mindennapi életből vett mennyiségpárok.	Gyűjtőmunka (egyéni, csoportos): szakácskönyvek, gépjármű-katalógusok stb. tanulmányozása, arányosságok keresése.	Fizika: egyenes és fordított arányos mennyiségek. pl. Út-idő grafikon , nyomás-térfogat grafikon
Százalékszámítási feladatok Hétköznapi helyzetekhez kapcsolódó egyszerű feladatok	Háztartási számlák elemzése az azokban megjelenő egységárak és fizetendő összegek figyelembevétele. Törtrészek és százalék közötti kapcsolat, egyszerű százalékok fejben gyakoroltatása.	Fizika, kémia, földrajz, informatika: százalékszámítási feladatok, százalékos adatok értelmezése. Keveréses feladatok. Állampolgári ismeretek: THM, EBKM fogalma.

Kulcsfogalmak/Fogalmak	egyenes arányosság, fordított arányosság, százalék alap, százalékláb, százalékérték
Továbbhaladás feltétele	- ismeri a százalék alap, -érték, -láb, -pont fogalmát - ismeri és alkalmazza az egyenes és fordított arányosságot

Témakör	Elsőfokú egyenletek, egyenlőtlenségek, egyenletrendszerek	Óraszám 20-13
Előzetes tudás	Egyismeretlenes elsőfokú egyenletek, egyenlőtlenségek megoldása. Alaphalmaz vizsgálata, ellenőrzés. Azonosság. Szöveges feladatok – matematikai modell alkotása.	
A tematikai egység nevelési-fejlesztési céljai	A korábban tanult feladattípusok megoldási módszereinek elmélyítése. Gyakorlati problémák matematikai modelljének felállítása, a modell hatókörének vizsgálata, a kapott eredmény összevetése a valósággal; az ellenőrzés fontosságának belátása. A problémához illő számítási mód kiválasztása, eredmény kerekítése a problémának megfelelően.	

Ismeretek/fejlesztési követelmények	Ajánlott tevékenységek	Kapcsolódási pontok
Alaphalmaz, megoldáshalmaz fogalma. Egyismeretlenes elsőfokú egyenlet megoldása, algebrai azonosságok alkalmazása.	Adott egyenlethez szöveges feladat alkotása és „feladatküldés” csoportban.	
Törtes egyenletek, egyenlőtlenségek. Értelmezési tartomány. Ekvivalens átalakítások. Az ellenőrzés szerepe, szükségessége. Törtek előjelének vizsgálata.		
Abszolút értéket tartalmazó egyenletek, egyenlőtlenségek.	Digitális technikák használata az egyenletmegoldás során	
Elsőfokú egyenletrendszerek: Grafikus megoldás, behelyettesítő módszer, egyenlő együtthatók módszere. Egyenletrendszerrel megoldható szöveges feladatok. A kapott eredmény értelmezése, valóságtartalmának vizsgálata	Hiányos, túlhatározott, illetve ellentmondó adatokat tartalmazó problémák vizsgálata.	Informatika: számítógépes program használata.
Egyenlőtlenségek megoldása mérlegelvvel és grafikusan.	Nyílt végű problémák megoldása	
Elsőfokú egyenlettel, egyenlőtlenséggel, egyenletrendszerrel megoldható szöveges feladatok megoldása	Út-idő-sebesség, közös munkavégzés, keveréses feladatok, pénzügyi és gazdasági tematikájú feladatok	Fizika: kinematika, dinamika. Kémia: oldatok összetétele

Kulcsfogalmak/Fogalmak	Alaphalmaz, megoldáshalmaz, ellentmondás, azonosság, értelmezési tartomány, mérlegelv, ekvivalens átalakítás, hamis gyök.
Továbbhaladás feltétele	- ismeri és alkalmazza a különböző egyenletmegoldási módszereket: mérlegelv, grafikus megoldás, szorzattá alakítás - tud megoldani elsőfokú egyenletet, egyenlőtlenséget, elsőfokú kétismeretlenes egyenletrendszert

Témakör	**Másodfokú egyenletek, egyenlőtlenségek**	**Óraszám 15-10**
Előzetes tudás	Mérlegelv, egyenletmegoldás lépései, nevezetes azonosságok, egyenlőtlenség fogalma, grafikus megoldás	
A tematikai egység nevelési-fejlesztési céljai	Másodfokú egyenletre, egyenlőtlenségre vezető matematikai vagy hétköznapi nyelven megfogalmazott szövegből a matematikai tartalmú információk kigyűjtése, rendszerezése. Adott problémához megoldási stratégia, algoritmus választása, készítése. Modellalkotás, megoldási módszerek. Szövegben történő ellenőrzés. Ellenőrzés és válaszadás az ésszerűségi szempontokat figyelembe véve.	

Ismeretek/fejlesztési követelmények	**Ajánlott tevékenységek**	**Kapcsolódási pontok**
Másodfokú egyenletek megoldása. grafikus megoldás teljes négyzetté kiegészítés szorzattá alakítással mérlegelvvel.	Másodfokú egyenlet megoldása konkrét együtthatókkal és paraméterekkel, a lépéseket párhuzamosan végezve	Fizika: egyenletesen gyorsuló mozgás leírása.
A másodfokú egyenlet megoldóképlete. Diszkrimináns. A gyöktényezős alak.		-

Egyszerű másodfokúra visszavezethető egyenletek megoldása.	Tanulói kiselőadás tartása magasabb fokú egyenletek megoldásának történetéről, érdekességeiről.	

Másodfokú egyenlőtlenség megoldása grafikusan.	Digitális eszköz használata egyenletek, egyenlőtlenségek grafikus megoldása során	
Másodfokú egyenlettel megoldható szöveges feladatok.		Fizika, kémia: számítási feladatok
$x + c = ax + b$ Értelmezési tartomány, ellenőrzés szerepe, szükségessége.		
Két szám számtani- és mértani közepe, a köztük lévő egyenlőtlenség		

Kulcsfogalmak/Fogalmak	másodfokú egyenlet megoldóképlete, diszkrimináns, gyöktényezős alak, ekvivalens átalakítás
Továbbhaladás feltétele	- problémának megfelelő matematikai modellt választ - a modellben kapott megoldást az eredeti problémába visszahelyettesítéssel értelmezi, ellenőrzi - megold másodfokú egyismeretlenes egyenleteket és egyenlőtlenségeket, ismeri és alkalmazza a diszkriminánst, a megoldóképletet és a gyöktényezős alakot - egyenletek megoldását behelyettesítéssel, értékkészlet-vizsgálattal ellenőrzi

Témakör	**A függvény fogalma, függvénytulajdonságok**	**Óraszám 20-15**
Előzetes tudás	Halmazok. Hozzárendelés fogalma. Grafikonok készítése, olvasása. Pontok ábrázolása koordináta-rendszerben. Lineáris függvények, fordított arányosság függvénye, abszolút érték-függvény,.	
A tematikai egység nevelési-fejlesztési céljai	Függvény-transzformációk algebrai és geometriai megjelenítése. Összefüggések, folyamatok megjelenítése matematikai formában (függvény-modell), vizsgálat a grafikon alapján. A vizsgálat szempontjainak kialakítása.	

Ismeretek/fejlesztési követelmények	**Ajánlott tevékenységek**	**Kapcsolódási pontok**
Hétköznapi hozzárendelések megfigyelése, tulajdonságainak megfogalmazása: egyértelmű, kölcsönösen egyértelmű hozzárendelés.	Összetett, valódi helyzetekkel, kapcsolatos grafikonok elemzése csoportmunkában	Földrajz, pénzügyi ismeretek: demográfiai, pénzügyi grafikonok
Függvény fogalma. A függvény megadási módjai, ábrázolása, jellemzése. Függvények ábrázolása táblázat alapján. Függvények alkalmazása valós, hétköznapi helyzetek jellemzésére, gyakorlati problémák megoldására. A grafikon alapján a függvény értelmezési tartományának, értékkészletének, minimumának, maximumának és zérushelyének megállapítása, a növekedés és fogyás leolvasása	Számítógép bevonása a függvények ábrázolásába, vizsgálatába.	Informatika: függvényábrázolás, grafikonkészítés.

Elsőfokú függvények, lineáris függvények. Lineáris kapcsolatok felfedezése a hétköznapokban. Lineáris függvények hozzárendelési utasításának leolvasása	Hétköznapi tevékenységekhez kapcsolódó grafikonok ábrázolása és elemzése (pl. út-idő az iskolába való eljutáshoz)	Fizika; kémia: egyenesen arányos mennyiségek.
Abszolút érték-függvény *Másodfokú függvény, négyzetgyökfüggvény* Fordított arányosság, elsőfokú törtfüggvény. (elemi függvények) grafikonja, tulajdonságai Hozzárendelési utasítás leolvasása grafikonról.		Fizika; kémia: fordítottan arányos mennyiségek.
Függvény-transzformációk. - A tanult függvények többlépéses transzformációi az alábbiak összetételével: $f(x)+c$; $f(x+c)$; $c\cdot f(x)$; $f(\lvert x\rvert)$. Helyettesítési érték számolása, f(x)=c alapján x meghatározása		

Kulcsfogalmak/Fogalmak	egyértelmű hozzárendelés, kölcsönösen egyértelmű hozzárendelés, értelmezési tartomány, képhalmaz, értékkészlet, helyettesítési érték, szélsőérték, zérushely, növekedés, fogyás
Továbbhaladás feltételei	- képlettel adott függvény hagyományosan és digitálisan ábrázol - megad hétköznapi életben előforduló hozzárendeléseket - adott képlet alapján helyettesítési értéket számol, azokat táblázatba rendezi - grafikonról leolvas alapvető tulajdonságokat

Témakör	**Geometriai alapismeretek**	**Óraszám 8-5**
Előzetes tudás	Térelemek, illeszkedés. Térelemek kölcsönös helyzete, távolsága, hajlásszöge. Alapszerkesztések.	
A tematikai egység nevelési-fejlesztési céljai	A geometriai szemlélet, látásmód fejlesztése. Síkbeli és térbeli analógiák felfedezése. A valóság tárgyainak jellemzése a geometriai fogalmak segítségével, absztrakciós képesség fejlesztése.	

Ismeretek/fejlesztési követelmények	**Ajánlott tevékenységek**	**Kapcsolódási pontok**
Pont, egyenes, sík kölcsönös helyzete Két pont, pont és egyenes, két egyenes távolsága, hajlásszöge.	Osztályteremben „egyenesek” kölcsönös helyzetének megadása, ezen távolságok megmérése. Méretarányt tartalmazó térkép alapján valódi távolságok meghatározása, becslése	Földrajz: térképészet, arányos távolságok meghatározása Képzőművészet, kertészet, szabás- varrás.
Szögfajták, szögek szerkesztése, szögmásolás. Nevezetes szögpárok tulajdonságainak ismerete és alkalmazása: pótszögek, mellékszögek, kiegészítő szögek, csúcsszögek, egyállású szögek, váltószögek		
Nevezetes ponthalmazok. Szakaszfelező merőleges és szögfelező mint ponthalmazok tulajdonságainak ismerete. Dinamikus geometriai szoftver alkalmazásának előkészítése, használata.	Alapszerkesztések végrehajtása hagyományos vagy digitális eszközzel.	

Kulcsfogalmak/Fogalmak	pont, egyenes, sík, szögtartomány, hajlásszög, párhuzamos, merőleges, szögfelező, szakaszfelező merőleges, pótszögek, mellékszögek, kiegészítő szögek, csúcsszögek, egyállású szögek, váltószögek
Továbbhaladás feltételei	– ismeri a térelemek kölcsönös helyzetét és alkalmazza feladatokban – ismeri és alkalmazza a nevezetes szögpárok tulajdonságait – - alapszerkesztéseket végre tudja hajtani hagyományos vagy digitális eszközzel

Témakör	Háromszögek	Óraszám 9-5
Előzetes tudás	Háromszögek tulajdonságai, speciális háromszögek elnevezései és tulajdonságai. Mértékegységek helyes átváltása. Háromszögek szerkesztése alapadatokból. Háromszög köré írt kör és beírt kör szerkesztése. A Pitagorasz-tétel ismerete. Háromszög területe.	
A tematikai egység nevelési-fejlesztési céljai	A szükséges és az elégséges feltétel felismerése. Bizonyítási igény kialakítása. Valós probléma geometriai modelljének megalkotása, számítások a modell alapján, az eredmények összevetése a valósággal. Számológép, számítógép használata, Ismeri és alkalmazza a Thalész-tételt és megfordítását.	

Ismeretek/fejlesztési követelmények	Ajánlott tevékenységek	Kapcsolódási pontok
A háromszög oldalai, szögei és oldalai valamint szögei közötti összefüggések. Háromszög-egyenlőtlenség. A háromszögek szögeiről, oldalairól tanult tételek bizonyítása, alkalmazása számítási, szerkesztési és bizonyítási feladatokban Speciális háromszögek tulajdonságai, szabályos, egyenlő szárú, derékszögű.	Konkrét alakzatok átdarabolása más alakzatokká.	
A háromszögek nevezetes vonalaira, pontjaira és köreire vonatkozó fogalmak , tételek ismerete és alkalmazása: A háromszög oldalfelező merőlegesei, a háromszög köré írt köre. A háromszög magasságvonalai, magasságpontja. A háromszög szögfelező egyenesei, a háromszög beírt köre, hozzáírt körei. A háromszög súlyvonalai, súlypontja. A háromszög középvonalai Oldalfelező merőlegesek és a belső szögfelezők metszéspontjára vonatkozó tétel bizonyítása.	A háromszög nevezetes vonalaira, pontjaira és köreire vonatkozó tételek felfedeztetése szerkesztéssel vagy dinamikus geometriai szoftver alkalmazásával, páros vagy csoportmunkában.	

Pitagorasz-tétel és megfordításának ismerete és alkalmazása. Számítási feladatok síkban és térben.	Derékszögű háromszög oldalaira szerkesztett négyzetek átdarabolása Pitagorasz –tételnek megfelelően.	
Thalész tétele és a tétel megfordításának ismerete és alkalmazása. A Thalész-tétel bizonyítása	Thalész-tétel felfedeztetése szerkesztéssel, szögméréssel vagy dinamikus geometriai szoftver alkalmazásával. Állítás, és megfordításának gyakorlása	Fizika: látószög fogalma

Kulcsfogalmak/Fogalmak	szabályos háromszög, egyenlő szárú háromszög, derékszögű háromszög, oldalfelező merőleges, szögfelező, magasságvonal, súlyvonal, középvonal, körülírt és beírt kör, látókör
Továbbhaladás feltétele	– ismeri és alkalmazza a háromszögre vonatkozó ismereteket, – ismeri és alkalmazza a Pitagorasz –tételt és megfordítását – ismeri a Thalesz-tételt és megfordítását
Előzetes tudás	Derékszögű háromszög, Pitagorasz –tétel. Háromszögek oldalaira és szögeire vonatkozó ismeretek. Speciális háromszögek. Háromszög területe.
A tematikai egység nevelési-fejlesztési céljai	Síkbeli ábra készítése a valós geometriai problémáról. Számítási feladatok, a megoldáshoz alkalmas szögfüggvény megtalálása. Számológép használata.

Ismeretek/fejlesztési követelmények	**Ajánlott tevékenységek**	**Kapcsolódási pontok**

Hegyes szögek szögfüggvényei Számítások derékszögű háromszögekben szögfüggvények segítségével gyakorlati helyzetekben Összefüggések ismerete egy adott szög különböző szögfüggvényei között: pitagoraszi összefüggés, pótszögek és mellékszögek szögfüggvényei Tompaszög szinusza, koszinusza, tangense *Szögfüggvények általánosítása (szinusz), Szinuszfüggvény*	A valós problémák matematikai (geometriai) modelljének megalkotása, a problémák önálló megoldása Épület magasságának meghatározása a látószög és a távolságok mérésének segítségével csoportmunkában	Fizika: erővektorfelbontása derékszögű összetevőkre
Háromszög területének kiszámítása két oldal és a közbezárt szög ismeretében.	Tetszőlegesen kijelölt háromszög alakú részek területének meghatározása csoportmunkában, távolságok és szögek mérése alapján	

Kulcsfogalmak/Fogalmak	szinusz, koszinusz, tangens
Továbbhaladás feltétele	- ismeri hegyesszögek szögfüggvényeinek definícióját a derékszögű háromszögben - alkalmazza a szögfüggvényeket egyszerű geometriai számítási feladatokban; - kiszámítja a háromszögek területét - válaszait megfelelő mértékegységben adja meg

Témakör	**Négyszögek, sokszögek**	**Óraszám 10-5**
Előzetes tudás	Speciális négyszögek fogalmának , sokszög fogalmának ismerete. Négyszögek külső és belső szögeinek összegére vonatkozó tételek ismerete. Pitagorasz –tétel.	
A tematikai egység nevelési-fejlesztési céljai	Ismerje és alkalmazza speciális négyszögek tulajdonságait, területüket tudja kiszámítani; Ismeje és alkalmazza a szabályos sokszög fogalmát; tudja kiszámítani a konvex sokszög belső és külső szögeinek összegét. Négyszögek területének meghatározása különböző módszerekkel Átdarabolással tudja kiszámítani a sokszögek területét.	

Ismeretek/fejlesztési követelmények	**Ajánlott tevékenységek**	**Kapcsolódási pontok**
Négyszögek Speciális négyszögek (trapéz, húrtrapéz, paralelogramma, deltoid, rombusz, téglalap, négyzet) tulajdonságai. Belső és külső szögekre vonatkozó tételek Különböző típusú speciális négyszögek területének meghatározására vonatkozó formula felfedeztetése átdarabolással. Területszámítási feladatok megoldása.	Projektmunka: lakás/iskola alaprajzának elkészítése méretarányosan	
Sokszögek. Szabályos sokszög fogalma, területének kiszámolása Átlók száma konvex sokszögeknél átlók száma, külső és belső szögösszegre vonatkozó tételek, azok bizonyítása és alkalmazása.	Belső és külső szögösszegre vonatkozó tételek felfedeztetése, illusztrálása átdarabolással, hajtogatással vagy dinamikus geometriai szoftver segítségével	

Kulcsfogalmak/Fogalmak	trapéz, húrtrapéz, paralelogramma, deltoid, rombusz, téglalap, négyzet, konvex sokszög, szabályos sokszög
Továbbhaladás feltételei	- ismeri és alkalmazza a négyszögekre és sokszögekre vonatkozó ismereteket - ismeri és alkalmazza speciális négyszögek tulajdonságait - ismeri és alkalmazza speciális négyszögek tulajdonságait, területüket kiszámítja; - ismeri a hosszúság, terület, térfogat, űrtartalom, idő mértékegységeit és az átváltási szabályokat.

Témakör	**A kör és részei**	**Óraszám 10-5**
Előzetes tudás	Kör definíciója, kerülete, területe, Egyenes arányosság.	
A tematikai egység nevelési-fejlesztési céljai	Ismerje a körérintő fogalmát, kapcsolatát az érintési pontba húzott sugárral; Bizonyítási igény kialakítása. Körrel kapcsolatos ismeretek bővítése. A valóság tárgyainak geometriai modellezéséhez szükséges képességek továbbfejlesztése. A geometriai feladatok algebrai eszközökkel történő megoldási képességének fejlesztése. Geometriai fogalmak segítségével az absztrakciós képesség fejlesztése. Összefüggések, képletek felfedezése gyakorlati tapasztalatból kiindulva, azok általánosítása és alkalmazása más esetekben, más tantárgyakban.	

Ismeretek/fejlesztési követelmények	**Ajánlott tevékenységek**	**Kapcsolódási pontok**
Kör érintője és az érintési pontba húzott sugár merőlegessége. A külső pontból húzott érintőszakaszok tétele. *Szerkesztési és bizonyítási feladatok. Körérintő szerkesztése.*		Fizika: a körmozgást végző test sebessége
Annak ismerete és alkalmazása, hogy a középponti szög egyenesen arányos a hozzá tartozó körív hosszával Annak ismerete és alkalmazása, hogy a középponti szög egyenesen arányos a hozzá tartozó körcikk területével Kör, körcikk, körgyűrű és körszelet területének és kerületének kiszámítása.	Annak felfedeztetése méréssel, hogy a középponti szög egyenesen arányos a körív hosszával; különböző méretű körök esetén kapott adatok táblázatba foglalása. Körívekkel készíthető motívumok tervezése.	Fizika: szögsebesség, körmozgás, rezgőmozgás. Földrajz: tájékozódás a földgömbön; hosszúsági és szélességi körök, helymeghatározás. Képzőművészet, építészet, modellezés. Természeti környezet, kertépítés.
Kerületi szög fogalma, tételek.		

Kulcsfogalmak/Fogalmak	középponti szög, körív, körcikk, körgyűrű, körszelet, érintőszakaszok

Továbbhaladás feltétele	- ismeri a kör érintőjének fogalmát, kapcsolatát az érintési pontba húzott sugárral, az érintőszakaszok egyenlőségét - ki tudja számolni a kör részeinek területét, kerületét - geometriai feladatokban a mértékegységeknek megfelelően adja meg a választ

Témakör	**Transzformációk, szerkesztések**	**Óraszám 10-5**
Előzetes tudás	Tengelyes tükrözés, középpontos tükrözés, párhuzamos eltolás, forgatás. Szimmetrikus alakzatok.	
A tematikai egység nevelési-fejlesztési céljai	A transzformációk során megmaradó és a változó tulajdonságok tudatosítása Szimmetria felismerése a matematikában, a művészetekben, a környezetünkben található tárgyakban Példák ismerete geometriai hozzárendelésekre (merőleges vetítés, párhuzamos vetítés, merőleges affinitás, térkép, fényképezés)	

Ismeretek/fejlesztési követelmények	**Ajánlott tevékenységek**	**Kapcsolódási pontok**
Geometriai transzformáció fogalma. Egybevágósági transzformációk végrehajtása szerkesztéssel vagy digitális eszközzel. Tengelyes tükrözés, középpontos tükrözés, pont körüli elforgatás, eltolás. Vektorok fogalma, párhuzamos eltolás. Egybevágósági transzformációk tulajdonságai: Egybevágósági transzformációk egymás utáni végrehajtása. Egyszerű szerkesztési feladatokmegoldása hagyományos vagy digitális eszközzel, diszkusszió.	Gyakorlati példák keresése geometriai hozzárendelésre, pl. fényképezés, filmvetítés. Tengelyes vagy középpontos szimmetriára alapozó stratégiai játékok páros munkában.	Fizika: vektormennyiségek, vektorműveletek Fizika: elmozdulásvektor, forgások. Földrajz: bolygók tengely körüli forgása, keringés a Nap körül.
Az egybevágóság fogalma. A háromszögek egybevágóságának alapesetei. Alakzatok egybevágósága.	Sík parkettázása egybevágó háromszögekkel, négyszögekkel papírsablonok vagy dinamikus geometriai szoftver segítségével.	

Szimmetrikus alakzatok. Egybevágó alakzatok, szimmetriák felismerése A szimmetrián alapuló tulajdonságok felismerése: szögek, szakaszok egyenlősége.	Escher és Vasarely néhány interneten is elérhető alkotásának elemzése a szimmetriák szempontjából.	Vizuális kultúra: kifejezés, képzőművészet, művészettörténeti stíluskorszakok Biológia-egészségtan: az emberi test síkjai, szimmetriája. Építészeti alkotások
Szerkesztési, számítási és bizonyítási feladatok. Az egybevágóság, a szimmetria felismerése, hatékony alkalmazása feladatokban, tételek bizonyításában.	Egyszerű szerkesztési feladatok megoldása hagyományos vagy digitális eszközzel, diszkusszió.	
A paralelogramma, a háromszög és a trapéz középvonala. A középpontos tükrözés alkalmazása.		

Kulcsfogalmak/Fogalmak	tengelyes tükrözés, középpontos tükrözés, pont körüli forgatás, párhuzamos eltolás, egybevágóság, forgásszög, vektor, vektorok összege
Továbbhaladás feltételei	- ismer és alkalmaz egyszerű vektorműveleteket - ismeri és alkalmazza a síkbeli egybevágósági transzformációkat és tulajdonságaikat; alakzatok egybevágóságát - megszerkeszti egy alakzat tengelyes, illetve középpontos tükörképét, pont körüli elforgatottját, párhuzamos eltoltját hagyományosan és digitális eszközzel

Előzetes tudás	Geometriai transzformációk, a szimmetria felismerése környezetünkben, alkalmazásuk egyszerű feladatokban
A tematikai egység nevelési-fejlesztési céljai	Tájékozódás a térben. Számítások síkban és térben. A geometriai transzformációk alkalmazása a problémamegoldásban. A szükséges és az elégséges feltétel felismerése. Tájékozódás valóságos viszonyokról térkép és egyéb vázlatok alapján. Összetett számítási probléma lebontása, számítási terv készítése (megfelelő részlet kiválasztása, a részletszámítások logikus sorrendbe illesztése). Valós probléma geometriai modelljének megalkotása, számítások a modell alapján, az eredmények összevetése a valósággal. Korábbi ismeretek mozgósítása.

Ismeretek/fejlesztési követelmények	**Ajánlott tevékenységek**	**Kapcsolódási pontok**

A középpontos hasonlóság fogalma és tulajdonságai. A hasonlósági transzformáció fogalma és tulajdonságai. Aránytartó transzformáció. Szerkesztési, számítási, bizonyítási feladatok.	Gyakorlati feladatok megoldása hasonlóság segítségével (például alaprajz-, térképkészítés, modellezés	Informatika: tantárgyi szimulációs programok használata (geometriai szerkesztőprogram). Földrajz: térképkészítés, térképolvasás.
Hasonló alakzatok. A háromszögek hasonlóságának alapesetei. A sokszögek hasonlósága. A hasonló síkidomok területének aránya. A hasonló testek felszínének és térfogatának aránya.	Az iskola közelében lévő magas épület (például templomtorony) magasságának meghatározása egy egyenes bot segítségével a bot és az épület árnyékának méréséből („Thalész-módszer”) csoportmunkában	Vizuális kultúra: összetett arányviszonyok érzékeltetése, formarend, az aranymetszés megjelenése a természetben, alkalmazása a művészetekben.

Témakör	16. Leíró statisztika	Óraszám 10-5
Előzetes tudás	Adatok elemzése, átlag, táblázatok, grafikonok használata, százalékszámítás.	
A tematikai egység nevelési-fejlesztési céljai	Diagram készítése, olvasása. Táblázat értelmezése, készítése. Számítógép használata az adatok rendezésében, értékelésében, ábrázolásában	

Ismeretek/fejlesztési követelmények	Ajánlott tevékenységek	Kapcsolódási pontok
Statisztikai adatok gyűjtése, elemzése és ábrázolása hagyományos és internetes forrásból. Adatok rendezése, osztályokba sorolása, táblázatba rendezése, ábrázolása hagyományos és digitális eszközökkel. Kördiagramból oszlopdiagram készítése és viszont. Adatok értelmezése, következtetések levonása. Grafikus manipulációk felismerése és javítása	Adatgyűjtés megtervezése, pl. forgalomszámlálás vagy iskolai felmérés lebonyolítása. A statisztikai adatgyűjtés lebonyolítása, eredmények szemléltetése, értékelése tanulói kiselőadás formájában.	*Földrajz*: időjárási, éghajlati és gazdasági statisztikák. *Történelem, társadalmi és állampolgári ismeretek*: történelmi, társadalmi témák vizuális ábrázolása (táblázat, diagram). *Informatika*: adatkezelés, adatfeldolgozás, információ-megjelenítés.
Adathalmazok jellemzői: terjedelem, átlag, medián, módusz, szórás.	Különböző adatsokaságok esetében annak vizsgálata, hogy jellemezhetők-e az ismert középértékekkel.	

Kulcsfogalmak/Fogalmak	oszlopdiagram, kördiagram, átlag, medián, módusz, szórás
Továbbhaladás feltételei	- Képes számsokaság számtani közepének kiszámítására. - Ismeri a módusz és a medián, valamint a szórás fogalmát. - Alapszinten értelmezi a kördiagram, oszlopdiagram adatait

Témakör	17. Valószínűségszámítás	Óraszám 16-10
Előzetes tudás	Gyakoriság, relatív gyakoriság, valószínűség fogalma.	
A tematikai egység nevelési-fejlesztési céljai	Tapasztalatszerzés kísérletekkel, a kísérletek kiértékelése, következtetések.	

Ismeretek/fejlesztési követelmények	Ajánlott tevékenységek	Kapcsolódási pontok
Valószínűségi kísérletek elvégzése, gyakoriság, relatív gyakoriság táblázatok készítése Valószínűség fogalmának bevezetése statisztikai alapon	Konkrét valószínűségi kísérletek végrehajtása vagy dinamikus szoftver segítségével történő szimulálása (dobások szabályos dobókockával, pénzérmével…).	Informatika: véletlenszám generálás, véletlen események szimulálása
Klasszikus valószínűségi modell fogalma és alkalmazása	Különböző társasjátékokban nyerési esély meghatározása. Szerencsjátékok esetében nyerési esélyek összehasonlítása.	

Kulcsfogalmak/Fogalmak	valószínűségi kísérlet, esemény, elemi esemény, gyakoriság, relatív gyakoriság, valószínűség
Továbbhaladás feltételei	- konkrét valószínűségi kísérletek esetében az esemény, eseménytér, elemi esemény, relatív gyakoriság, valószínűség, fogalmát értelmezi és alkalmazza.

13. ÉVFOLYAM
NAPPALI-ESTI

A 13. évfolyamon a tanulási-tanítási folyamatra jellemző, hogy az ismeretek jellege egyre absztraktabb és formálisabb, a matematika belső logikája egyre jobban érvényesül. Ebben a szakaszban az egyik nagyon fontos didaktikai cél a szimbolikus gondolkodás fejlesztése. A tanulóknak a korábban elsajátított készségekre, képességekre és ismeretanyagra támaszkodva kell eljutniuk az absztrakt összefüggések megértéséhez és tudatos alkalmazásához. Tudatosítani kell a matematikai fogalmak pontos definiálásának fontosságát és a matematikai bizonyítások szerepét. Amellett, hogy a lehetséges alkalmazásokat minden egyes témakör kapcsán szem előtt kell tartani, fontos, hogy a tanulók lássák az egyes matematikai területek kapcsolatát is.

Ebben a szakaszban is fontos cél, hogy az ismeretszerzési folyamat során a tanuló a tanár által irányított módon, a feladatok megoldása mentén maga fedezze fel az összefüggéseket, általánosítási lehetőségeket, megoldási módokat. A kooperatív munkaformák, a csoportmunkában megoldandó projektfeladatok ebben a szakaszban is fejlesztik a matematikai kommunikációt. Az érettségi vizsgára készülés során egyre nagyobb hangsúlyt kap a tanulók önálló munkája mind a feladatmegoldásokban, mind a tanultak ismétlésében, rendszerezésében. A digitális eszközök, dinamikus szoftverek, online felületek támogatják a szemléltetést, a megértést, a felfedeztetést és a gyakorlást.

A 13. évfolyamon is jellemző, hogy a megjelenő témakörök tartalmának egy része folytatása, kiterjesztése és kiegészítése a korábbi szakaszokban is megjelenő tananyagtartalmaknak. Bizonyos témakörök azonban ebben a szakaszban jelennek meg először. Ilyen a racionális kitevőjű hatvány, az exponenciális függvény, a logaritmus, a számtani és mértani sorozatok, a trigonometria, a koordinátageometria és a térgeometria. Vannak olyan témakörök, amelyek ismeretei megjelennek más terület tanítása során is, ezért az egyes részekhez javasolt óraszámok ebben a szakaszban sem jellemeznek feltétlenül időben összefüggő egységet. Az algebrai eszközök és a függvényekkel kapcsolatos ismeretek bővülése, a trigonometria és a koordinátageometria alapjainak megjelenése, valamint a statisztikai és valószínűségi szemlélet mélyülése további lehetőségeket nyújt változatos hétköznapi és matematikai problémák megoldására. A matematikai eszköztár bővülése ebben a szakaszban teszi leginkább lehetővé, hogy a tanulók más tantárgyakban, más tanulási területeken is alkalmazni tudják matematikai tudásukat.

Témakörök a 13. évfolyamon	Helyi tantervi óraszámok 13. évf. nappali	Helyi tantervi óraszámok 13. évf. esti
Halmazok, matematikai logika	10	6
Kombinatorika, gráfok	10	6
Számelméleti ismeretek, számhalmazok épülése	13	10
Hatvány, gyök, exponenciális függvény, logaritmus	20	15
Exponenciális folyamatok vizsgálata	10	7
Sorozatok	15	10
Trigonometria	20	15
Térgeometria	20	15
Koordinátageometria	20	15
Leíró statisztika	15	10
Valószínűségszámítás	12	8
Rendszerező összefoglalás	21	22,5
Összesen:	**186**	**139,5**

13.ÉVFOLYAM nappali-esti

Témakör	**Halmazok, matematikai logika**		**Óraszám 10-6**
Előzetes tudás	Matematikai állítások elemzése, igaz és hamis állítások. Logikai műveletek: NEM, ÉS, VAGY. Skatulyaelv, logikai szita.		
A tematikai egység nevelési-fejlesztési céljai	A matematikai logika különböző területeinek felismerése, felfedezése a hétköznapi problémákban		
Ismeretek/fejlesztési követelmények		**Ajánlott tevékenységek**	**Kapcsolódási pontok**

Halmazműveletek és a logikai műveletek közötti kapcsolatok bemutatása példákon keresztül Logikai kifejezések megfelelő használata Egyszerű állítások indoklása, tételek bizonyítása Stratégiai és logikai játékok Logikai műveletek: negáció, konjunkció, diszjunkció, implikáció, ekvivalencia. A köznapi szóhasználat és a matematikai szóhasználat összevetése.	A tanulók mindennapi tapasztalataihoz köthető, összetett állítások logikai értékének meghatározása igazságtáblázat segítségével. Rejtvényújságokban szereplő feladványok megfejtése következtetések láncolatán keresztül Logikai készséget fejlesztő játékok Stratégiai játékok, táblás játékok. Tudatos pénzügyi tervezést segítő játékok	Magyar nyelv és irodalom: mások érvelésének összefoglalása és figyelembevétele. Etika: a következtetés, érvelés, bizonyítás és cáfolat szabályainak alkalmazása.
Kulcsfogalmak/Fogalmak	logikai műveletek	
Továbbhaladás feltétele	– látja a halmazműveletek és a logikai műveletek közötti kapcsolatokat; – megállapítja egyszerű „ha ... , akkor ...” és „akkor és csak akkor” típusú állítások logikai értékét; – tud egyszerű állításokat indokolni és tételeket bizonyítani	

Témakör	**Kombinatorika, gráfok**	**Óraszám 10-6**
Előzetes tudás	Sorbarendezési, leszámlálási problémák megoldása. Gráffal kapcsolatos alapfogalmak.	
A tematikai egység nevelési-fejlesztési céljai	Ismeretek rendszerezése, alkalmazása. Mintavétel céljának, értelmének megértése. Gráfokkal kapcsolatos ismeretek alkalmazása, bővítése, konkrét példák alapján gráfokkal kapcsolatos állítások megfogalmazása. A modellhasználati, modellalkotási képesség fejlesztése.	

Ismeretek/fejlesztési követelmények	Ajánlott tevékenységek	Kapcsolódási pontok
Matematikai és hétköznapi helyzetekhez kötődő sorba rendezési és kiválasztási feladatok megoldása A binomiális együttható fogalmának ismerete, értékének kiszámítása Mintavétel visszatevéssel és visszatevés nélkül A gráf csúcsainak fokszámösszege és éleinek száma közötti összefüggés ismerete és alkalmazása gyakorlati feladatok megoldásában	Anagramma készítése a tanulók neveiből A Pascal-háromszög és tulajdonságai felfedeztetése például kéttagú összeg hatványaiban szereplő együtthatók segítségével Különböző szituációk kétféle módon történő összeszámlálása és ebből következő egyszerű kombinatorikus összefüggések felfedezése Visszatevéses és visszatevés nélküli mintavétel konkrét lejátszása, a tapasztalatok összegyűjtése	Földrajz: előrejelzések, tendenciák megfogalmazása Biológiaegészségtan: genetika
Kulcsfogalmak/Fogalmak	faktoriális, binomiális együttható; csúcs fokszáma gráfban	

Továbbhaladás feltétele	– megold sorba rendezési és kiválasztási feladatokat; – konkrét szituációkat szemléltet és egyszerű feladatokat megold gráfok segítségével

Témakör	**Számelméleti ismeretek**	**Óraszám 13-10**
Előzetes tudás	oszthatóság, legnagyobb közös osztó, legkisebb közös többszörös, prímszám, összetett szám, számhalmazok, helyiértékes írásmód 10-es számrendszerben	
A tematikai egység nevelési-fejlesztési céljai	Tájékozódás a világ mennyiségi viszonyaiban, tapasztalatszerzés. Szabályok betartása, korábbi ismeretek alkalmazása. Gyakorlati problémák matematikai modelljének felállítása, a kapott eredmény összevetése a valósággal. Rendszerezés, kombinatív gondolkodás, számok felépítése prímszámokból, számok osztóinak és többszöröseinek kapcsolata.	

Ismeretek/fejlesztési követelmények	**Ajánlott tevékenységek**	**Kapcsolódási pontok**
Legnagyobb közös osztó és legkisebb közös többszörös meghatározása a prímtényezős felbontásból (ismétlés) Összetett oszthatósági szabályok alkalmazása Számolás osztási maradékokkal (például összeg, szorzat, hatvány maradéka) Számok felírása 10-estől különböző alapú számrendszerben Az egész számok, a véges tizedes törtek, a végtelen szakaszos tizedes törtek és a racionális számok kapcsolata A számhalmazok épülésének matematikai vonatkozásai a természetes számoktól a valós számokig Végtelen nem szakaszos tizedes törtek ismerete Példák irracionális számokra Számhalmazok műveleti zártsága	Oszthatósággal kapcsolatos „bűvésztrükkök” bemutatása Számrendszerek segítségével megoldható rejtvények Tanulói kiselőadás a 10-estől különböző alapú számrendszerek használatáról a múltban és ennek mai napig tartó hatásairól Tanulói kiselőadás számelméleti érdekességekről, például tökéletes számok és barátságos számpárok, prímszámok, jelenleg ismert legnagyobb prím, titkosítás Halmazábra elkészítése a számhalmazokról	

Kulcsfogalmak/Fogalmak	természetes szám, egész szám, racionális szám, irracionális szám, valós szám, relatív prímek
Továbbhaladás feltétele	– meghatározza két természetes szám legnagyobb közös osztóját és legkisebb közös többszörösét, és alkalmazza ezeket egyszerű gyakorlati feladatokban; – ismeri és alkalmazza az oszthatósági szabályokat; – érti a helyi értékes írásmódot 10-es és más alapú számrendszerekben; – ismeri a számhalmazok épülésének matematikai vonatkozásait a természetes számoktól a valós számokig;

Témakör	**Hatvány, gyök, exponenciális függvény, logaritmus**	**Óraszám 20-15**
Előzetes tudás	Hatványozás egész kitevővel, hatványozás azonosságai, n-edik gyök. Valós számok halmaza	
A tematikai egység nevelési-fejlesztési céljai	A matematika belső fejlődésének felismerése, új fogalmak alkotása: a racionális kitevő értelmezése. Tájékozódás a világ mennyiségi viszonyaiban: exponenciálisan változó mennyiségek. A matematikai ismeretek alkalmazásának felismerése más tudományágban és mindennapjainkban.	

Ismeretek/fejlesztési követelmények	**Ajánlott tevékenységek**	**Kapcsolódási pontok**
Hatványozás, négyzetgyök, n-edik gyök (ismétlés) Hatványozás pozitív alap és racionális kitevő esetén Hatványozás azonosságainak alkalmazása racionális kitevő esetén, permanencia-elv A hatványozás szemléletes értelmezése irracionális kitevő esetén Az exponenciális függvények ábrázolása hagyományosan és számítógéppel, a függvények tulajdonságai	Matematikatörténeti érdekességek (például déloszi probléma) feldolgozása projektmunkában Különböző alapú exponenciális függvények ábrázolása milliméterpapíron, és a kapott grafikonok összehasonlítása csoportmunkában	*Földrajz; biológia-egészségtan*: globális problémák (pl. demográfiai mutatók, a Föld eltartó képessége és az élelmezési válság, betegségek, világjárványok, túltermelés és túlfogyasztás).

A logaritmus értelmezése Áttérés más alapú logaritmusra Számológép használata logaritmus értékének meghatározásához *A logaritmus definíciójára épülő egyszerű logaritmusos egyenlet megoldása.*	Nagy számok számjegyei számának meghatározása logaritmus segítségével 10-estől eltérő alapú logaritmus kiszámolása csak 10-es alapú logaritmus kiszámolására alkalmas számológéppel	

Kulcsfogalmak/Fogalmak	n-edik gyök, exponenciális függvény, logaritmus
Továbbhaladás feltétele	– ismeri és alkalmazza a logaritmus fogalmát – ismeri és alkalmazza az n-edik gyök fogalmát; – ismeri és alkalmazza a racionális kitevőjű hatvány fogalmát és a hatványozás azonosságait; – képlettel adott függvényt hagyományosan és digitális eszközzel ábrázol; – adott értékkészletbeli elemhez megtalálja az értelmezési tartomány azon elemeit, amelyekhez a függvény az adott értéket rendeli.

Témakör	**Exponenciális folyamatok vizsgálata**	**Óraszám 10-7**
Előzetes tudás	Törtkitevős hatvány, hatványozás azonosságai. Exponenciális egyenletek. Logaritmus fogalma.	
A tematikai egység nevelési-fejlesztési céljai	A matematikai ismeretek alkalmazásának felismerése más tudományágban és mindennapjainkban.	

Ismeretek/fejlesztési követelmények	Ajánlott tevékenységek	Kapcsolódási pontok
Exponenciális folyamatok vizsgálata a természetben és a társadalomban Exponenciális egyenletre, egyenlőtlenségre vezető matematikai vagy hétköznapi nyelven megfogalmazott szövegből a matematikai tartalmú információk kigyűjtése, rendszerezése Adott problémához megoldási stratégia, algoritmus választása, készítése A gyakorlati (például pénzügyi, biológiai, fizikai, demográfiai, ökológiai) problémának megfelelő matematikai modell választása, alkotása A kiválasztott modellben a probléma megoldása A modellben kapott megoldás értelmezése az eredeti probléma szövegébe visszahelyettesítve, ellenőrzés és válaszadás az észszerűségi szempontokat figyelembe véve	Tanulói kiselőadás az exponenciálisan változó folyamatokról a természetben és a társadalomban Adatgyűjtés különböző forrásokból származó, exponenciális vagy közelítőleg annak tekinthető változókra csoportmunkában Gyakorlati, időben exponenciálisnak tekinthető változást mutató grafikonokra exponenciális függvény illesztése digitális eszköz segítségével, és az illesztett függvény paramétereinek értelmezése	Földrajz: erőforrások kimerülése, fenntarthatóság, demográfiai robbanás a harmadik világban, népességcsökkenés az öregedő Európában. Fizika: radioaktivitás (bomlási törvény, aktivitás)

Kulcsfogalmak/Fogalmak	n-edik gyök. Racionális kitevőjű hatvány. Exponenciális növekedés, csökkenés. Logaritmus.
Továbbhaladás feltétele	– megold egyszerű, a megfelelő definíció alkalmazását igénylő exponenciális egyenleteket, egyenlőtlenségeket – egyenletek megoldását behelyettesítéssel, értékkészlet-vizsgálattal ellenőrzi – matematikai vagy hétköznapi nyelven megfogalmazott szövegből a matematikai tartalmú információkat kigyűjti, rendszerezi; – adott problémához megoldási stratégiát, algoritmust választ, készít; – a problémának megfelelő matematikai modellt választ, alkot – a kiválasztott modellben megoldja a problémát;

Továbbhaladás feltétele	– a modellben kapott megoldását az eredeti problémába visszahelyettesítve értelmezi, ellenőrzi, és az észszerűségi szempontokat figyelembe véve adja meg válaszát; – ismeri és alkalmazza a logaritmus fogalmát

Témakör	**Sorozatok**	**Óraszám 15-10**
Előzetes tudás	számsorozat fogalma, hatvány és logaritmus fogalma, százalékszámítás	
A tematikai egység nevelési-fejlesztési céljai	A hétköznapi életben és a matematikai problémákban a sorozattal leírható mennyiségek felismerése. Sorozatok megadási módszereinek alkalmazása. Összefüggések, képletek hatékony alkalmazása	

Ismeretek/fejlesztési követelmények	**Ajánlott tevékenységek**	**Kapcsolódási pontok**
A számsorozat fogalmának ismerete Számsorozat megadása képlettel, rekurzióval Számtani és mértani sorozatok felírása, folytatása adott szabály szerint Számtani sorozat, az n-edik tag, az első n tag összege Mértani sorozat, az n-edik tag, az első n tag összege A számtani és a mértani sorozat első n tagjának összegére vonatkozó képlet bizonyítása	Tanulói kiselőadás tartása nevezetes sorozatokról, például Fibonacci-sorozat Az első 100 pozitív természetes szám összegének meghatározása a „kis” Gauss módszerével A sakktáblára elhelyezett, mezőről mezőre kétszeres számú búzaszemek kérdésének bemutatása	Biológia: Fibonacci sorozat felírása, pl. napraforgó, virágszirmok száma, fenyőtoboz, ananász Életvitel: Kamatos kamat számítás

Számtani és mértani sorozatokra vonatkozó ismeretek alkalmazása gazdasági, természettudományi és társadalomtudományi problémák megoldásában Megtakarítási és kamatozási formák, ezek összehasonlítása Egyszerű kamat, kamatos kamat, gyűjtőjáradék és törlesztőrészlet számítása Megtakarítási, befektetési és hitelfelvételi lehetőségekkel és azok kockázati tényezőivel kapcsolatos feladatok megoldása	Valódi pénzügyi termékek kamatozási és egyéb feltételeinek összehasonlítása csoportmunkában internetes adatgyűjtés segítségével	Földrajz: világgazdaság – hitel – adósság – eladósodás.

Kulcsfogalmak/Fogalmak	számsorozat, tőke, kamatláb, kamat, futamidő, gyűjtőjáradék, törlesztőrészlet
Továbbhaladás feltétele	– számtani és mértani sorozatokat adott szabály alapján felír, folytat; – a számtani/mértani sorozat n-edik tagját felírja az első tag és a különbség (differencia)/hányados (kvóciens) ismeretében; – a számtani/mértani sorozatok első n tagjának összegét kiszámolja; – ismeri és alkalmazza a százalékalap, -érték, -láb, -pont fogalmát; – mértani sorozatokra vonatkozó ismereteit használja gazdasági, pénzügyi, természettudományi és társadalomtudományi problémák megoldásában.

Témakör	Trigonometria	Óraszám 20-15
Előzetes tudás	Háromszög, négyszög, szabályos sokszög. Hegyesszögek szögfüggvényei, szögmérés fokban és radiánban, szögfüggvények közötti egyszerű összefüggések.	
A tematikai egység nevelési-fejlesztési céljai	A geometriai látásmód fejlesztése. Az algebrai és a geometriai módszerek közös alkalmazása számítási, bizonyítási feladatokban. A tanultak alkalmazása más tudományterületeken is.	

Ismeretek/fejlesztési követelmények	Ajánlott tevékenységek	Kapcsolódási pontok
Hegyesszög szinusza, koszinusza, tangense. Összefüggések ismerete egy adott szög különböző szögfüggvényei között: pitagoraszi összefüggés, pótszögek és mellékszögek szögfüggvényei. Szögfüggvény értékének ismeretében a szög meghatározása számológép segítségével (Ismétlés)	Tanulói kiselőadás a trigonometrikus ismeretek hétköznapi életben, munkában való felhasználhatóságáról, például: lakberendezés, ácsmunka, GPS működése	Fizika: vektormennyiség felbontása adott állású összetevőkre.
Szinusz- és koszinusztétel ismerete és alkalmazása. A szinusztétel bizonyítása A környezetben található tárgyak magasságának, pontok távolságának meghatározása mért adatokból számítva Számítások négyszögekben, sokszögekben. Négyszögek és szabályos sokszögek területének kiszámítása	Az iskolában vagy annak környezetében kijelölt, tetszőleges háromszög, illetve négyszög alakú részek területének meghatározása csoportmunkában, távolságok és szögek mérése alapján Épület magasságának meghatározása a látószög és a távolságok mérésének segítségével csoportmunkában	Földrajz: térábrázolás és térmegismerés eszközei, GPS

Kulcsfogalmak/Fogalmak	szinusz, koszinusz, tangens, szinusztétel, koszinusztétel

Továbbhaladás feltétele	– ismeri és alkalmazza a szinusz- és a koszinusztételt – kiszámítja háromszögek területét; – ismeri és alkalmazza speciális négyszögek tulajdonságait, területüket kiszámítja; – átdarabolással kiszámítja sokszögek területét

Témakör	**Térgeometria**	**Óraszám** **20-15**
Előzetes tudás	Sokszögekkel, körrel kapcsolatos ismeretek. Ponthalmazok, nevezetes ponthalmazok ismerete. Háromszög nevezetes vonalai, pontjai, körei. Háromszögekre, speciális háromszögekre vonatkozó tételek. Egybevágóság, hasonlóság, szimmetria. Hasáb, henger, gúla, kúp, gömb felismerése. Felszín, térfogat szemléletes fogalma.	
A tematikai egység nevelési-fejlesztési céljai	Terület, kerület, felszín és térfogat kiszámítása a különböző testek esetén.	

Ismeretek/fejlesztési követelmények	**Ajánlott tevékenységek**	**Kapcsolódási pontok**
Térelemek kölcsönös helyzetének, távolságának és hajlásszögének ismerete, alkalmazása feladatmegoldásban	Korábbi ismeretek alkalmazása.	Földrajz: különböző adatok ismeretében megfelelő, távolságok, szögek kiszámítása, felszínszámítás
A terület, térfogat, űrtartalom mértékegységeinek és ezek átváltási szabályainak ismerete Sűrűség mértékegységei közötti átváltás ismerete Sík- és térgeometriai feladatoknál a válasz megadása a problémának megfelelő mértékegységben	A Föld felszínének és térfogatának közelítése földgömbmodellen méréssel és számolással, majd a kapott értékek összevetése a hivatalos adatokkal Projektmunka a gömbről: hogyan jelenik meg a gömb a mindennapi életben, a többi tantárgyban és a matematikában; a gömbi geometria alapjai	Fizika: kapcsolat a tömeg, térfogat, sűrűség mennyiségei között, megfelelő mértékegységek alkalmazása

A hasáb, a henger, a gúla, a kúp, a gömb, a csonkagúla, a csonkakúp (speciális testek) tulajdonságainak ismerete és alkalmazása a hétköznapi életben előforduló testekkel kapcsolatban A kocka, a téglatest, az egyenes hasáb, az egyenes körhenger, az egyenes gúla és a forgáskúp hálójának lerajzolása konkrét esetekben A mindennapi életben előforduló hasáb, henger, gúla, kúp, gömb, csonkagúla, csonkakúp alakú tárgyak felszínének és térfogatának meghatározása méréssel és számítással	Hétköznapi tárgyak (üdítősdoboz, vizesflakon, tejfölösdoboz stb.) térfogatának megállapítása méréssel, a kapott eredmény összehasonlítása a tárgyon szereplő értékkel A Louvre bejáratként épített üvegpiramis földfelszín feletti térfogatának és az üvegfelület felszínének meghatározása (szükséges adatok gyűjtése az internetről)	Informatika: tantárgyi szimulációs programok használata (térgeometriai szimulációs program). Kémia: kristályok felépítése.
Síkidomok forgatásával keletkező egyszerű, a mindennapi életben is előforduló testek felszínének és térfogatának kiszámítása		
A hasonló síkidomok kerületének és területének arányára vonatkozó tételek ismerete és alkalmazása A hasonló testek felszínének és térfogatának arányára vonatkozó tételek ismerete és alkalmazás	Különböző méretű, megközelítőleg gömb alakú gyümölcsök térfogatának és felszínének becslése, a becslés ellenőrzése méréssel	Vizuális kultúra: A mindennapi életben előforduló hasáb, henger, gúla, kúp, gömb, csonkagúla, csonkakúp alakú tárgyak méretarányos ábrázolása, felszínének és térfogatának meghatározása becsléssel, méréssel
Kulcsfogalmak/Fogalmak	kocka, téglatest, hasáb, henger, gúla, kúp, gömb, csonkagúla, csonkakúp, egyenes test, forgástest, n-oldalú szabályos gúla, tetraéder, alaplap, oldallap, alapél, oldalél, alkotó, palást, testmagasság, test hálója	

Továbbhaladás feltétele	– ismeri és feladatmegoldásban alkalmazza a térelemek kölcsönös helyzetét, távolságát és hajlásszögét – sík- és térgeometriai feladatoknál a problémának megfelelő mértékegységben adja meg válaszát – ismeri és alkalmazza a hasáb, a henger, a gúla, a kúp, a gömb, a csonkagúla, a csonkakúp (speciális testek) tulajdonságait – lerajzolja a kocka, téglatest, egyenes hasáb, egyenes körhenger, egyenes gúla, forgáskúp hálóját; – kiszámítja a speciális testek felszínét és térfogatát egyszerű esetekben; – ismeri és alkalmazza a hasonló síkidomok kerületének és területének arányára vonatkozó tételeket; – ismeri és alkalmazza a hasonló testek felszínének és térfogatának arányára vonatkozó tételeket

Témakör	**Koordinátageometria**	**Óraszám 20-15**
Előzetes tudás	Koordinátarendszer, vektorok, vektorműveletek megadása koordinátákkal. Helyvektor, szabadvektor. Ponthalmazok koordináta-rendszerben. Függvények ábrázolása. Elsőfokú, másodfokú egyenletek, egyenletrendszerek megoldása	
A tematikai egység nevelési-fejlesztési céljai	Elemi geometriai ismeretek megközelítése új eszközzel. Geometriai problémák megoldása algebrai eszközökkel.	

Ismeretek/fejlesztési követelmények	**Ajánlott tevékenységek**	**Kapcsolódási pontok**
A vektor vektor abszolút értéke, nullvektor, ellentett vektor, helyvektor fogalmak ismerete, alkalmazása. A vektorok összeadása, kivonása, szorzása valós számmal, műveletek ismerete és alkalmazása Vektorok alkalmazása feladatok megoldásába	Játék helyvektorokkal dinamikus geometriai szoftver használatával Gondolattérkép készítése a koordinátageometria kapcsolatainak bemutatására csoportos vagy egyéni munkaformában	Fizika: vonatkoztatási rendszer, hely megadása. Fizika: erők összeadása komponensek segítségével, háromdimenziós képalkotás (hologram).
Vektorok és pontok Pont és vektor megadása koordinátákkal a derékszögű koordináta-rendszerben Adott feltételeknek megfelelő ponthalmazok ábrázolása koordináta-rendszerben Két pont távolságának, vektor abszolút értékének meghatározása koordináták alapján Vektorok összegének, különbségének, számszorosának koordinátái Szakaszfelezőpont koordinátáinak meghatározása a végpontok koordinátái alapján *Háromszög súlypontja. Szakasz harmadolópontja.*	„Torpedójáték” koordináta-rendszerben Helymeghatározás térképen a szélességi és hosszúsági adatok segítségével Ház/lakás alaprajzának elkészítése koordináta-rendszerben, az eredeti adatok alapján	Informatika: ponthalmaz megjelenítése képernyőn (geometriai szerkesztőprogram).

Egyenes egyenlete $y = mx + b$ vagy $x = c$ alakban Egyenes meredekségének fogalma; egyenesek merőlegességének és párhuzamosságának megállapítása a meredekségek alapján Az egyenesek egyenletének ismeretében egyenesek metszéspontjának koordinátái *Normálvektor definíciója, egyenes normálvektoros egyenlete.*	Oroszlánfogás": lineáris egyenlőtlenségrendszer megoldása grafikusan, digitális eszköz segítségével	
A kör egyenletének megadása és alkalmazása a kör sugarának és a középpont koordinátáinak ismeretében *Kör és egyenes metszéspontja.*	„Célba lövés": játék körökkel a koordináta-rendszerben	

Kulcsfogalmak/Fogalmak	vektor, vektor abszolút értéke, nullvektor, ellentett vektor, helyvektor, vektorok összege, vektorok különbsége, vektor számszorosa, vektor koordinátái, alakzat egyenlete, egyenes egyenlete, kör egyenlete
Továbbhaladás feltétele	– alkalmazza a vektorokat feladatok megoldásában – koordináta-rendszerben ábrázol adott feltételeknek megfelelő ponthalmazokat – koordináták alapján számításokat végez szakaszokkal, vektorokkal; – ismeri és alkalmazza az egyenes egyenletét; – egyenesek egyenletéből következtet az egyenesek kölcsönös helyzetére; – kiszámítja egyenesek metszéspontjainak koordinátáit az egyenesek egyenletének ismeretében; – megadja és alkalmazza a kör egyenletét a kör sugarának és a középpont koordinátáinak ismeretében;

Témakör	Leíró statisztika	Óraszám 15-10
Előzetes tudás	A statisztika alapfogalmai. Adatok elemzése, táblázatok, grafikonok használata. Terjedelem, átlag, medián, módusz, szórás.	
A tematikai egység nevelési-fejlesztési céljai	Ismeretek rendszerezése, alkalmazása, bővítése.	

Ismeretek/fejlesztési követelmények	Ajánlott tevékenységek	Kapcsolódási pontok
A reprezentatív minta fogalmának szemléletes ismerete Hétköznapi, társadalmi problémákhoz kapcsolódó statisztikai adatok tervszerű gyűjtése	Példák reprezentatív és nem reprezentatív mintavételre Szavazások szimulálása és különböző szavazatértékelő rendszerek vizsgálata iskolai körülmények között A Simpson-paradoxon bemutatása példákon Az interneten található, megbízható forrásból (pl. KSH honlapja) származó statisztikák értelmezése, elemzése, lehetséges következtetések megfogalmazása	Történelem: népesség összetételére, nemzetiségi adatokra vonatkozó információk értelmezése, elemzése Informatika: nagy adathalmazok kezelése táblázatkezelő programmal
Statisztikai adatok rendszerezése, jellemzése kvartilisekkel, középértékekkel és szóródási mutatókkal Sodrófa (box-plot) diagram készítése, alkalmazása A kapott adatok értelmezése, értékelése, statisztikai következtetések Nagy adathalmazok kezelése táblázatkezelő programmal Grafikus és szöveges statisztikai manipulációk felismerése	Különböző forrásokból származó adathalmazok statisztikai elemzése, értékelése, ezekből valamilyen adott szempont alapján manipulatív és nem manipulatív diagram készítése	

Kulcsfogalmak/Fogalmak	reprezentatív minta, sodrófa (box-plot) diagram, minimum, maximum, kiugró adat, kvartilisek, terjedelem, szórás

Továbbhaladás feltétele	– adott cél érdekében tudatos adatgyűjtést és rendszerezést végez; – hagyományos és digitális forrásból származó adatsokaság alapvető statisztikai jellemzőit meghatározza, értelmezi és értékeli; – ismeri és alkalmazza a sodrófa (box-plot) diagramot adathalmazok jellemzésére, összehasonlítására; – felismer grafikus manipulációkat diagramok esetén

Témakör	**Valószínűségszámítás**	**Óraszám 12-8**
Előzetes tudás	A véletlen esemény fogalma, a véletlen kísérlet fogalma. Elemi esemény, biztos esemény, lehetetlen esemény, komplementer esemény. Gyakoriság, relatív gyakoriság. Esély és valószínűség hétköznapi fogalma. Kombinatorikai ismeretek.	
A tematikai egység nevelési-fejlesztési céljai	Ismeretek rendszerezése, alkalmazása, bővítése. Műveletek az események között. Matematikai elvonatkoztatás: a valószínűség matematikai fogalmának fejlesztése. Véletlen mintavétel módszerei jelentőségének megértése.	

Ismeretek/fejlesztési követelmények	**Ajánlott tevékenységek**	**Kapcsolódási pontok**
Példák ismerete események összegére, szorzatára, komplementer eseményre, egymást kizáró eseményekre Elemi események fogalmának ismerete, alkalmazása események előállítására Példák ismerete független és nem független eseményekre A klasszikus valószínűségi modell és a Laplace-képlet ismerete, alkalmazása	Konkrét valószínűségi kísérletek végrehajtása vagy dinamikus szoftver segítségével történő szimulálása (pl. szabályos dobókockákkal, pénzérmékkel dobálás); a kapott gyakoriságok és relatív gyakoriságok táblázatba foglalása; becslés az egyes kimenetelek, illetve összetett események valószínűségére csoportmunkában Példák keresése független és nem független, illetve egymást kizáró eseményekre csoportmunkában	Fizika: egy részecske bolyongásának leírása többdimenziós euklideszi térben (Brown-mozgás, Wiener-folyamat)

Kulcsfogalmak/Fogalmak	események összege, események szorzata, esemény komplementere, egymást kizáró események, független események
Továbbhaladás feltétele	– konkrét valószínűségi kísérletek esetében az esemény, eseménytér, elemi esemény, relatív gyakoriság, valószínűség, egymást kizáró események, független események fogalmát megkülönbözteti és alkalmazza; – ismeri és alkalmazza a klasszikus valószínűségi modellt és a Laplace-képletet;

Témakör	**Rendszerező összefoglalás**		**Óraszám 21-22,5**
Előzetes tudás	A 3,5 év matematika anyaga.		
A tematikai egység nevelési-fejlesztési céljai	Ismeretek rendszerezése, alkalmazása az egyes témakörökben. A megoldási módszerek tudatosítása, a problémákban alkalmazható közös modellek, számítási-bizonyítási módszerek keresése. Az ismeretek gyakorlati problémákra való alkalmazása. Hatékony, önálló tanulás kompetenciájának fejlesztése.		
Ismeretek/fejlesztési követelmények		**Ajánlott tevékenységek**	**Kapcsolódási pontok**

Gondolkodási módszerek. Halmazok. Számhalmazok. A halmazok alkalmazási területei a matematika különböző ágaiban. A halmazok szemléltetésre, az összefüggések áttekintésére, közös tulajdonságok kiemelésére való használata. A valós számok halmaza fogalmának megerősítése, a számkörbővítés lépéseinek az áttekintése. Logikai ismeretek. A matematikai szövegek helyes értelmezése. Pontos fogalmazásra való törekvés, a definíciókban, tételekben szereplő feltételek szerepének, jelentésének tudatosítása. A logikai műveletek során a bizonyítások, feladatmegoldások tudatos alkalmazása. A matematikában tanult módszerek. A bizonyítási módszerek rendszerezése feladatokon, gyakorlati alkalmazásokon keresztül: a direkt, indirekt bizonyítás, logikai szita formula, skatulyaelv. Kombinatorika, gráfelmélet. A sorbarendezési és leszámolási feladatok alaptípusainak felismerése – gráfok alkalmazása a problémamegoldás során.		

Számelmélet, algebra. Számhalmazok. A valós számok halmazán értelmezett műveletek, műveleti tulajdonságok biztonságos használata. Az eredmények várható értékének becslése – annak vizsgálata, hogy reális- e az eredményünk. Algebrai alapfogalmak, azonosságok. Átalakítások algebrai kifejezésekkel. A zsebszámológép használata. Egyenletek, egyenletrendszerek, egyenlőtlenségek. Változatos módszerek alkalmazása, többféle megoldás keresése. Gyakorlati problémákat tartalmazó szöveges feladatok megoldása. A különböző témakörökhöz tartozó problémák közötti kapcsolatok észrevétele. Adott egyenlethez illő megoldási módszer önálló kiválasztása.		
Sorozatok, függvények. Függvények grafikonjai, jellemzésük. Függvénytranszformációk. Függvények a matematikában, a természettudományokban és hétköznapjainkban. Számtani és mértani sorozat, kamatos kamatszámítás.		

Geometria. Mérés és mérték. A hosszúság -, terület -, térfogatmérés, a szögmérés fontos kérdése: mi a problémához illő egység, milyen pontosan adjuk meg az eredményt. A geometriai szerkesztések. Megengedett szerkesztési lépések és eszközök használata. A geometriai transzformációk. A geometriai transzformációk előfordulásainak keresése környezetünkben. A szimmetria és a harmónia észrevétele a művészetekben. A háromszögekre vonatkozó ismeretek. A négyszögekre, sokszögekre vonatkozó ismeretek. Körre vonatkozó ismeretek. Az alakzatok tulajdonságainak, nevezetes vonalainak felidézése, az absztrakciós készség fejlődése. Trigonometria. Vektorok, koordinátageometria. A trigonometria és a koordinátageometria a geometriai és az algebrai készségeket együtt fejleszti.		
Statisztika, valószínűség. Adatsokaságok elemzése. Diagramok ismerete, grafikus manipulációk felismerése. Véletlen jelenségek vizsgálata. Vélemények megbeszélése, érvelés, sejtések megfogalmazása, azok elfogadása vagy elvetése. A valószínűség és a statisztika törvényei érvényesülésének felfedezése a termelésben, a pénzügyi folyamatokban, a társadalmi folyamatokban.		

ÉRTÉKELÉS

Az értékelés rendszere a dolgozatok %-os eredménye szerint:

0-39%	elégtelen (1)
40-54%	elégséges (2)
55-69%	közepes (3)
70-84%	jó (4)
85-100%	jeles (5)

Matematika technikum 9-12. évfolyam

ÓRASZÁMOK:

Évfolyam	9.	10.	11.	12.
Óraszám	144	144	144	124

BEVEZETÉS

A középfokú képzés során a matematika tanulása-tanítása tekintetében az egyik legfontosabb feladat a tanuló önálló, rendszerezett, logikus gondolkodásának kialakítása, fejlesztése. A 9. évfolyamtól kezdve a spirális felépítésnek megfelelően – a korábbi képzési szakaszok során megszerzett készségekre, képességekre és ismeretekre alapozva – egyre absztraktabb formában épül fel a matematika belső struktúrája (fogalmak definíciója, tételek, bizonyítások).

Az 1–8. évfolyamos képzés nevelési-oktatási szakaszait jellemző tanuláshoz és tanításhoz képest a 9–12. évfolyamokon fokozatosan hangsúlyosabbá válik a matematika deduktív jellege. Az új fogalmakat, algoritmusokat, ismereteket viszont továbbra is induktív módon, szemléltetéssel, felfedeztetéssel, tanulói tevékenységekre építve, a valósághoz kapcsolva kell bevezetni.

Jól megválasztott problémák tárgyalása során válik a tanulók számára is szükségessé az új fogalmak bevezetése és pontos definiálása. Tanári irányítással a tételek, általános összefüggések is felfedeztethetők a tanulókkal. Ezen folyamat során fejlődik a tanulók szintetizáló és modellalkotó képessége. A felfedezett tételek és összefüggések egy része bizonyítás nélkül is gyarapítja a matematikai eszköztárat. Néhány tétel bizonyítása azonban elengedhetetlen része a matematika tanításának, hiszen a bizonyításokon keresztül mutatható meg a matematika logikus és következetes felépítése. Az új fogalmak megalkotása, az összefüggések, stratégiák felfedezése és az ismereteknek feladatok, problémák megoldása során történő tudatos alkalmazása fejleszti a kombinatív készséget, a meglévő ismeretek mobilizálásának képességét, valamint a problémamegoldó gondolkodás eltérő típusainak adekvát használatát. Ennek a folyamatnak az eredményeképpen a tanuló meg tudja állapítani adott állítás, tétel érvényességi és alkalmazási körét, megállapításai, állításai mellett logikusan tud érvelni. A matematika tanulásának-tanításának egyik fő célja, hogy fejlődjön a tanuló mérlegelő gondolkodása, az adatok elemzését, szintézisét és értékelését lehetővé tevő készségek és képességek rendszere. A matematikai játékok, logikai feladványok fejlesztik a stratégiaalkotást, az

algoritmikus gondolkodást, a kreativitást és a gondolkodás rugalmasságát. Ebben a nevelési-oktatási szakaszban az ismert számok köre az irracionális számokkal bővül, valamint új műveletek bevezetésére és már ismert műveletek alaphalmazának bővítésére kerül sor a permanenciaelv alapján. Ezen folyamat során a tanuló egyre inkább képes lesz rá, hogy változatos matematikai objektumokat jelölő szimbólumokkal végezzen műveleteket.

A matematika a maga hagyományos és modern eszközeivel segítséget ad a természettudományok, az informatika, a technika és a humán tanulási területek ismeretanyagának tanulmányozásához, a mindennapi problémák, a természeti és a gazdasági folyamatok értelmezéséhez és kezeléséhez. Ehhez – több más fogalom mellett – szükséges a függvény fogalmának változatos (nemcsak számhalmazokon értelmezett) példák mentén történő kiterjesztése.

A tanuló a matematika szaknyelvét érti és tudatosan használja. Életkorának megfelelő matematikai, matematikatörténeti szöveget képes önállóan olvasni, értelmezni. Mind írásban, mind szóban képes gondolatait a matematika szaknyelvének szabatos alkalmazásával közölni. A tanuló különböző forrásokat (tankönyv, függvénytáblázat, saját jegyzet, digitális források) használhat az órákon és a számonkérések alkalmával, bizonyos tételek, azonosságok, képletek felidézésére.

A tanuló társaival közösen tervez és hajt végre kooperatív tevékenységeket, projekteket. A közös munkában érvel, képes a vitára, az érvei ütköztetésére. Mérlegeli és kontrollálja mind a társai, mind a saját véleményét.

Ebben az életkorban is érvényesülnie kell a tanuló érdeklődésének, adottságának, absztrakciós szintjének megfelelő differenciálásnak. Ez a differenciálás jelentheti a Nat-ban leírt tananyagtartalmaknak a lehetőségekhez igazított bővítését is.

A tanuló digitális eszközöket, a tanulást, a szemléltetést, a tapasztalatszerzést és a felfedezést segítő szoftvereket, digitális információforrásokat használ, a matematika alkalmazását segítő számítógépes programokat ismer meg. Aktív résztvevője a tanulási-tanítási folyamatnak, ami lehetővé teszi azon kompetenciáinak és tervezési stratégiáinak a fejlődését, amelyek segítik a mai gyorsan változó világban való eligazodást és a különböző élethelyzetekben előforduló problémák megoldását.

A matematika tantárgy a Nemzeti alaptantervben rögzített kulcskompetenciákat az alábbi módon fejleszti:

A tanulás kompetenciái: A matematika tanulása során elengedhetetlen a tananyag alapos

és átfogó megértése. A szöveges feladatok megoldása fejleszti az értő olvasás és a releváns információk kiválasztásának készségét. Az általánosítás és az analógiák adekvát használata, több szempont egyidejű figyelembevétele, a rendszerezési képesség, a megszerzett tudás új helyzetekben való alkalmazása elősegítik az aktív, önirányított tanulás kompetenciáinak kialakítását, fenntartását, megerősítését. A matematika tantárgy a matematikai logika és az algoritmikus gondolkodás fejlesztésével, az ok-okozati összefüggések megláttatásával hozzájárul a többi tantárgy tanulásához szükséges rendszerező, összefüggéseket felismerő, ezáltal hatékony önálló tanulási módszerek elsajátításához és megfelelő alkalmazásához is.

A kommunikációs kompetenciák: A matematika fejleszti a tanuló azon képességét, hogy világosan, röviden és pontosan fejezze ki gondolatait. A matematika tanulása során fokozatosan alakul ki a tanuló érvelési és vitakészsége. A szöveges problémák megoldása javítja a szöveg megértésének készségét: a tanulónak meg kell keresnie az információkat és fel kell ismernie egy adott információ jelentőségét a probléma megoldása során. A matematika tanulási folyamatában kialakul a különböző módon (szöveg, grafikon, táblázat, diagram és képlet) bemutatott tartalmak megértésének és alkotásának készségrendszere.

A digitális kompetenciák: A matematika tanulása során hangsúlyos szerepet kap a problémamegoldás és az algoritmikus gondolkodás, melyek elősegítik a tanuló digitális kompetenciáinak fejlesztését. A különböző matematikai tárgyú szoftverek, alkalmazások, applikációk és játékok alkalmazásán keresztül a matematika tanulása hozzájárul a tanuló digitális kultúrájának kialakításához.

A matematikai, gondolkodási kompetenciák: A matematika tanulása során a tanuló gondolkodásának fejlesztése elsősorban konkrét problémák megoldásán keresztül történik. A tanuló előzetes tudása és tapasztalata alapján azonosítja a problémákat, majd ismert matematikai fogalmakra támaszkodva stratégiát dolgoz ki ezek megoldására. Elfogadja, hogy a megoldás több különböző úton is elképzelhető, illetve találkozik olyan nyitott problémákkal is, amelyeknek több megoldása is lehetséges. Kellő kitartással próbál ki különböző matematikai módszereket, és felismeri azokat a problémákat is, amelyeknek nincs megoldása.

A tanuló mérlegelő gondolkodásának fejlesztése többek között a feladatok megoldása során kapott eredmények elemzésén és értékelésén keresztül történik. A tanuló megtanul induktív úton példákat általánosítani és deduktív érvelést használni a matematikai állítások

bizonyítására.

A személyes és társas kapcsolati kompetenciák: A matematika tanulása fejleszti a kitartás, a pontosság, a figyelem és a fegyelmezettség képességét. A matematika tanulásán keresztül

erősödik a tanuló felelősségtudata, gazdagodik az önképe, fejlődik a kooperációs készsége. A tanuló matematikai ismereteit alkalmazni tudja az egyéni célok eléréséhez szükséges tervezésben, az életét befolyásoló döntései megalapozásában és meghozatalában, a várható következmények mérlegelésében. A matematika tanulása elősegíti annak belátását, hogy a személyes erősségekre építeni, a hibákból pedig tanulni lehet.
A tanuló a matematikai foglalkozások során megtanulja, hogyan oszthatja meg ötleteit másokkal, és hogyan segítheti társait a matematikai fogalmak megértése vagy azok alkalmazása során. Felelősséget vállal a közösen kitűzött feladatok elvégzéséért, s megtanulja tisztelni mások álláspontját, gondolkodásmódját.

A kreativitás, a kreatív alkotás, önkifejezés és kulturális tudatosság kompetenciái: A matematika olyan tudomány, amely összeköti a különböző kultúrákat. A tanuló megismeri a gondolkodás logikai felépítésének eleganciáját, a matematikának a természethez, a művészetekhez és az épített környezethez fűződő viszonyát.
A tanuló konkrét vagy képi reprezentációval vagy szimbolikus modellekkel végzi a matematikai gondolatok vagy kapcsolatok feltárását, majd új kapcsolatokat alakít ki a matematikai fogalmak között.

Munkavállalói, innovációs és vállalkozói kompetenciák: A kompetencia fejlesztése valódi adatok felhasználásával összeállított mindennapi problémák megoldásán keresztül történik. Ennek során a különböző megoldási lehetőségek keresése fejleszti a gondolkodás rugalmasságát és az új ötletek megalkotásának képességét. A tanuló megfelelő játékokon keresztül képessé válik a különböző kockázatok felmérésére, a számára kedvezőnek tűnő stratégia kidolgozására, és megtapasztalja döntései következményét. A matematikai projektekben való részvétel segíti a későbbi munkavállalás szempontjából fontos készségek kialakulását (kreativitás, problémamegoldás, kezdeményezőkészség, másokkal való együttműködés készsége).

9-10. ÉVFOLYAM

A 9–10. évfolyamon a korábbi képzési szakaszok során megszerzett ismeretekre és kialakított készségekre, képességekre alapozva – a spirális tananyagfelépítést szem előtt tartva – az egyes témakörök új ismeretei matematikai szempontból egyre pontosabb és elvontabb formában jelennek meg a tanulási-tanítási folyamat során. Egyre határozottabb a fogalmak pontos definiálásának, az állítások, tételek indoklásának, bizonyításának, valamint az általánosításnak az igénye. Erre a szakaszra fokozottan jellemző a korábbi és az új ismeretek egységes rendszerbe foglalása, az egyes témakörökön belüli rendszerezés.

Ebben a szakaszban is fontos cél, hogy az ismeretszerzési folyamat során a tanuló – a lehetőségekhez mérten – a tanár által irányított módon, feladatok megoldása mentén maga fedezze fel az összefüggéseket, általánosítási lehetőségeket, megoldási módokat. A kooperatív munkaformák, a csoportmunkában megoldandó projektfeladatok fejlesztik a matematikai kommunikációt. A digitális eszközök, dinamikus szoftverek, online felületek támogatják a szemléltetést, a megértést és a felfedeztetést.

A 9–10. évfolyamon megjelenő témakörök tartalmának egy része folytatása, kiterjesztése és kiegészítése a korábbi szakaszokban is megjelenő tananyagtartalmaknak. Ebben a szakaszban jelennek meg először a valós számok; elsőfokú egyenlőtlenségek, egyenletrendszerek; másodfokú egyenletek, egyenlőtlenségek; a függvény fogalma, függvénytulajdonságok; a kör és részei. Vannak olyan témakörök, amelyek megjelennek más területek tanítása során is, ezért a tananyag egyes részeihez javasolt óraszámok nem feltétlenül jelentenek időben összefüggő egységet. Az algebrai eszközök és a függvényekkel kapcsolatos ismeretek bővülése lehetővé teszi a hétköznapi vagy matematikai nyelven megfogalmazott problémák és a megoldás során alkalmazott matematikai modellek körének bővülését.

Témakörök a 9-10. évfolyamon	Helyi tantervi óraszámok 9. évf.	Helyi tantervi óraszámok 10. évf.
Halmazok	13	
Matematikai logika		10
Kombinatorika, gráfok		19
Számhalmazok, műveletek	11	
Hatvány, gyök	11	12
Betűs kifejezések alkalmazása	17	
Arányosság, százalékszámítás	11	
Elsőfokú egyenletek, egyenlőtlenségek, egyenletrendszerek	25	
Másodfokú egyenletek, egyenlőtlenségek		24
A függvény fogalma, függvénytulajdonságok	14	11
Geometriai alapismeretek	5	
Háromszögek	9	16
Négyszögek, sokszögek	15	
A kör és részei		13
Transzformációk, szerkesztések	13	13
Leíró statisztika		15
Valószínűségszámítás		11
összesen:	**144**	**144**

9. ÉVFOLYAM

Témakör	**Halmazok**		**Óraszám 13**
Előzetes tudás	Csoportosítás különböző szempontok alapján. Halmazműveletek véges halmazokon. Halmazábra. Részhalmaz. Számhalmazok, ponthalmazok.		
A tematikai egység nevelési-fejlesztési céljai	A halmaz fogalmának mélyítése, alkalmazása problémamegoldásra, matematikai modellek alkotására. Különböző dolgok, tárgyak, elemek, fogalmak adott szempont szerinti csoportosítása, rendezése, összefüggések keresése. Definíciók, jelölések használata során az emlékezet fejlesztése.		
Ismeretek/fejlesztési követelmények		**Ajánlott tevékenységek**	**Kapcsolódási pontok**
Halmazok megadása különböző módokon. Halmazműveletek 2-3 halmazra: unióképzés, metszetképzés, különbségképzés, komplementer halmaz. Definíciók megfogalmazása, megértése. Halmazok felbontása diszjunkt halmazok uniójára.		Hétköznapi életből, más tantárgyakból vagy a matematika más témaköreiből vett feladatok megoldása. Konkrét dolgok csoportosítása adott, vagy a tanulók által javasolt szempontok szerint. Szituációs játék, barkochba játék egy-egy halmaz, vagy egy-egy elem kitalálására.	Informatika: adatbázis-kezelés, adatállományok, adatok szűrése különböző szempontok szerint. Biológia-egészségtan: rendszertan.
Halmazok számossága. Véges és végtelen halmazok, megszámlálható, nem megszámlálható halmazok. Logikai szita módszere 2-3 halmaz elemszámának meghatározásához. n elemű halmaz részhalmazainak a száma.		A „végtelen szálloda” mint modell. Mindennapi életből vett feladatok.	Magyar nyelv és irodalom: mondatok, szavak, hangok rendszerezése.

Kulcsfogalmak/Fogalmak	alaphalmaz, részhalmaz, üreshalmaz, halmazok egyenlősége, Venn-diagram, halmazműveletek, halmazok elemszáma, logikai szita.
Továbbhaladás feltétele	- halmazokat különböző módon megad - halmazokkal műveleteket végez, azokat ábrázolja és értelmezi - alkalmazza a logikai szita elvét - véges halmazok elemszámát meghatározza

Témakör	**Számhalmazok, műveletek**	**Óraszám 11**
Előzetes tudás	Természetes számok, egész számok, racionális számok halmaza. Műveletek elvégzése a racionális számok halmazán fejben, írásban. Műveletek előjeles számokkal. Műveletek sorrendje, zárójelek használata.	
A tematikai egység nevelési-fejlesztési céljai	A számkörbővítés elveinek megértése. Gondolkodás: ismeretek rendszerezésének fejlesztése. Az absztrakciós készség fejlesztése.	

Ismeretek/fejlesztési követelmények	**Ajánlott tevékenységek**	**Kapcsolódási pontok**
Számhalmazok felépülése. Racionális számok tizedes tört alakja. Véges, végtelen szakaszos, végtelen nem szakaszos tizedes törtek. Átírás. Irracionális számok. A valós számkör. Műveleti tulajdonságok alkalmazása: kommutativitás, asszociativitás, disztributivitás, zárójelek helyes használata. A valós számok és a számegyenes kapcsolata.	Számológép helyes használatának elsajátítása, pl. műveleti sorrend, zárójelek, előjelek. Egyszerű szöveges összefüggések leírása matematikai jelekkel, hallás és olvasás alapján. Tanulói kiselőadás helyiértékes számírás kialakulásáról, a számjegyek kialakulásáról.	Természettudományok: mértékegységek, nagyságrendek.

Számok abszolútértéke, ellentettje, reciprok. Adott jegyre kerekítés, észszerű kerekítés.	Becslés, nagyságrendek ellenőrzése. Tanteremben végzett mérések esetén megfelelő kerekítés.	
Intervallumok: zárt, nyílt, félig zárt, félig nyílt. A fogalom szemléletes kialakítása, majd definiálása.	Matematika más témaköreiből vett feladatok megoldása.	

Kulcsfogalmak/Fogalmak	Racionális szám, irracionális szám, valós szám, normálalak, kommutativitás, asszociativitás, disztributivitás, abszolútérték, ellentett, reciprok, nyílt intervallum, zárt intervallum
Továbbhaladás feltétele	- műveleti azonosságok helyes használata - racionális számokat tizedestörtbe és rendes törtbe is felír - ismeri az intervallumokat, abszolútérték, ellentett és reciprok fogalmát - a számolással kapott eredményt nagyságrendileg megbecsüli, - megfelelően kerekít

Témakör	**Hatvány, gyök**	**Óraszám 11**
Előzetes tudás	Hatványozás pozitív egész kitevőre. A négyzetgyök fogalma.	
A tematikai egység nevelési-fejlesztési céljai	A számkörbővítés elveinek megértése. Gondolkodás: ismeretek rendszerezésének fejlesztése. Az absztrakciós készség fejlesztése.	

Ismeretek/fejlesztési követelmények	**Ajánlott tevékenységek**	**Kapcsolódási pontok**
Számok normálalakja. Számolás normálalakban felírt számokkal. Normálalak a számológépen.	A természettudományokban és a társadalomban előforduló nagy és kis mennyiségekkel történő számolás.	Fizika; kémia; biológia- a tér, az idő, az anyagmennyiség nagy és kis méreteinek megadása normálalakkal.

Hatványozás Pozitív egész, 0, és negatív egész kitevőre. Hatványozás azonosságainak megfigyelése, felfedezése. hatványazonosságok bizonyítása konkrét alapszám és tetszőleges pozitív egész kitevőre.	Csoportmunka: papírlap hajtogatási feladat 2,3,5 hatványainak felismerése	Természettudományok: mértékegységek törtrészei és többszörösei.

Kulcsfogalmak/Fogalmak	normálalak, hatványalap, hatványkitevő, négyzetgyök
Továbbhaladás feltétele	- ismeri és alkalmazza az egész kitevős hatvány fogalmát és a hatványozás azonosságait - ismeri és alkalmazza a normál alakot

Témakör	**Betűs kifejezések alkalmazása egyenletmegoldás, függvényábrázolás során**	**Óraszám 17**
Előzetes tudás	Összefüggések leírása algebrai kifejezésekkel, helyettesítési érték, zárójelfelbontás.	
A tematikai egység nevelési-fejlesztési céljai	Algebrai kifejezések biztonságos használata, célszerű átalakítási módok megtalálása, elvégzése. Direkt bizonyítási módszer alkalmazása. Ismeretek tudatos memorizálása, az emlékezet fejlesztése.	

Ismeretek/fejlesztési követelmények	**Ajánlott tevékenységek**	**Kapcsolódási pontok**
Algebrai kifejezések. Egész kifejezések, polinomok, törtkifejezések. A kifejezés értelmezési tartománya. Helyettesítési érték. Műveleti tulajdonságok (kommutativitás, asszociativitás, disztributivitás) vizsgálata.		Fizika; kémia: mennyiségek kiszámítása képlet alapján, képletek átrendezése.

Műveletek többtagú egész algebrai kifejezésekkel. Többtagú kifejezés szorzása többtagú kifejezésekkel – zárójelfelbontás, előjelszabályok. Többtagú kifejezés szorzattá alakítása kiemeléssel, nevezetes azonosságok alkalmazásával	„Gondolj egy szára és én kitalálom” játék, matematika bűvésztrükkök algebrai magyarázata	
Nevezetes azonosságok: $(a \pm b)^2$; $(a+b)\cdot(a-b)$; *további nevezetes azonosságok* Ismeretek (képletek) tudatos memorizálása. Egyszerű másodfokú polinom teljes négyzetté alakítása.	Algebrai kifejezésekkel végzett műveletek geometriai modellezése. Nevezetes azonosságok geometriai megjelenítése. Számolási „trükkök” fejben, azonosságok segítségével.	
Oszthatóság, legnagyobb közös osztó, legkisebb közös többszörös fogalma		
Azonos átalakítások. –Polinomok összeadása, kivonása, szorzása, hatványozása. Kiemelés, szorzattá alakítás. Kifejezések legnagyobb közös osztója, legkisebb közös többszöröse. –Algebrai törtek összeadása, kivonása, szorzása, osztása. Egyszerűsítés. Bővítés. A tanult azonosságok, tulajdonságok felhasználása algebrai átalakítások, egyszerűsítések során.		Fizika; kémia: képletek értelmezése, egyenletek rendezése.

Kulcsfogalmak/Fogalmak	összeg, tag, tényező, egynemű kifejezés, együttható, polinom, teljes négyzet, algebrai tört, azonosság
Továbbhaladás feltétele	- műveleteket végez algebrai kifejezésekkel, - ismer és alkalmaz egyszerű algebrai azonosságokat, - átalakít algebrai kifejezéseket összevonás, szorzattá alakítás, nevezetes azonosságok alkalmazásával

Témakör	**Arányosság, százalékszámítás**	**Óraszám** **11**
Előzetes tudás	mértékegységek átváltása, egyenes arányosság, fordított arányosság	
A tematikai egység nevelési-fejlesztési céljai	Az egyenes és a fordított arányosság definiálása és grafikus ábrázolása. Arányossági feladatok megoldása. Legyen stabil a százalék fogalma. Százalékszámítással kapcsolatos feladatok megoldása.	

Ismeretek/fejlesztési követelmények	**Ajánlott tevékenységek**	**Kapcsolódási pontok**
Egyenes és fordított arányosság fogalma. Alkalmazása gyakorlati problémák megoldása során. Grafikon felismerése, készítése Mindennapi életből vett mennyiségpárok.	Gyűjtőmunka (egyéni, csoportos): szakácskönyvek, gépjármű-katalógusok stb. tanulmányozása, arányosságok keresése.	Fizika: egyenes és fordított arányos mennyiségek. pl. Út-idő grafikon , nyomás-térfogat grafikon
Százalékszámítási feladatok Hétköznapi helyzetekhez kapcsolódó egyszerű feladatok	Háztartási számlák elemzése az azokban megjelenő egységárak és fizetendő összegek figyelembevétele. Törtrészek és százalék közötti kapcsolat, egyszerű százalékok fejben gyakoroltatása.	Fizika, kémia, földrajz, informatika: százalékszámítási feladatok, százalékos adatok értelmezése. Keveréses feladatok. Állampolgári ismeretek: THM, EBKM fogalma.

Kulcsfogalmak/Fogalmak	egyenes arányosság, fordított arányosság, százalék alap, százalékláb, százalékérték
Továbbhaladás feltétele	- ismeri a százalék alap, -érték, -láb, -pont fogalmát - ismeri és alkalmazza az egyenes és fordított arányosságot

Témakör	Elsőfokú egyenletek, egyenlőtlenségek, egyenletrendszerek	Óraszám 25
Előzetes tudás	Egyismeretlenes elsőfokú egyenletek, egyenlőtlenségek megoldása. Alaphalmaz vizsgálata, ellenőrzés. Azonosság. Szöveges feladatok – matematikai modell alkotása.	
A tematikai egység nevelési-fejlesztési céljai	A korábban tanult feladattípusok megoldási módszereinek elmélyítése. Gyakorlati problémák matematikai modelljének felállítása, a modell hatókörének vizsgálata, a kapott eredmény összevetése a valósággal; az ellenőrzés fontosságának belátása. A problémához illő számítási mód kiválasztása, eredmény kerekítése a problémának megfelelően.	

Ismeretek/fejlesztési követelmények	Ajánlott tevékenységek	Kapcsolódási pontok
Alaphalmaz, megoldáshalmaz fogalma. Egyismeretlenes elsőfokú egyenlet megoldása, algebrai azonosságok alkalmazása.	Adott egyenlethez szöveges feladat alkotása és „feladatküldés” csoportban.	
Törtes egyenletek, egyenlőtlenségek. Értelmezési tartomány. Ekvivalens átalakítások. Az ellenőrzés szerepe, szükségessége. Törtek előjelének vizsgálata.		
Abszolút értéket tartalmazó egyenletek, egyenlőtlenségek.	Digitális technikák használata az egyenletmegoldás során	
Elsőfokú egyenletrendszerek: Grafikus megoldás, behelyettesítő módszer, egyenlő együtthatók módszere. Egyenletrendszerrel megoldható szöveges feladatok. A kapott eredmény értelmezése, valóságtartalmának vizsgálata	Hiányos, túlhatározott, illetve ellentmondó adatokat tartalmazó problémák vizsgálata.	Informatika: számítógépes program használata.
Egyenlőtlenségek megoldása mérlegelvvel és grafikusan.	Nyílt végű problémák megoldása	
Elsőfokú egyenlettel, egyenlőtlenséggel, egyenletrendszerrel megoldható szöveges feladatok megoldása	Út-idő-sebesség, közös munkavégzés, keveréses feladatok, pénzügyi és gazdasági tematikájú feladatok	Fizika: kinematika, dinamika. Kémia: oldatok összetétele

Kulcsfogalmak/Fogalmak	Alaphalmaz, megoldáshalmaz, ellentmondás, azonosság, értelmezési tartomány, mérlegelv, ekvivalens átalakítás, hamis gyök.
Továbbhaladás feltétele	- ismeri és alkalmazza a különböző egyenletmegoldási módszereket: mérlegelv, grafikus megoldás, szorzattá alakítás - tud megoldani elsőfokú egyenletet, egyenlőtlenséget, elsőfokú kétismeretlenes egyenletrendszert

Témakör	**A függvény fogalma, függvénytulajdonságok**	**Óraszám 14**
Előzetes tudás	Halmazok. Hozzárendelés fogalma. Grafikonok készítése, olvasása. Pontok ábrázolása koordináta-rendszerben. Lineáris függvények, fordított arányosság függvénye, abszolút érték-függvény,.	
A tematikai egység nevelési-fejlesztési céljai	Függvény-transzformációk algebrai és geometriai megjelenítése. Összefüggések, folyamatok megjelenítése matematikai formában (függvény-modell), vizsgálat a grafikon alapján. A vizsgálat szempontjainak kialakítása.	

Ismeretek/fejlesztési követelmények	**Ajánlott tevékenységek**	**Kapcsolódási pontok**
Hétköznapi hozzárendelések megfigyelése, tulajdonságainak megfogalmazása: egyértelmű, kölcsönösen egyértelmű hozzárendelés.	Összetett, valódi helyzetekkel, kapcsolatos grafikonok elemzése csoportmunkában	Földrajz, pénzügyi ismeretek: demográfiai, pénzügyi grafikonok
Függvény fogalma. A függvény megadási módjai, ábrázolása, jellemzése. Függvények ábrázolása táblázat alapján. Függvények alkalmazása valós, hétköznapi helyzetek jellemzésére, gyakorlati problémák megoldására. A grafikon alapján a függvény értelmezési tartományának, értékkészletének, minimumának, maximumának és zérushelyének megállapítása, a növekedés és fogyás leolvasása	Számítógép bevonása a függvények ábrázolásába, vizsgálatába.	Informatika: függvényábrázolás, grafikonkészítés.

Elsőfokú függvények, lineáris függvények. Lineáris kapcsolatok felfedezése a hétköznapokban. Lineáris függvények hozzárendelési utasításának leolvasása	Hétköznapi tevékenységekhez kapcsolódó grafikonok ábrázolása és elemzése (pl. út-idő az iskolába való eljutáshoz)	Fizika; kémia: egyenesen arányos mennyiségek.
Abszolút érték-függvény *Másodfokú függvény, négyzetgyökfüggvény* Fordított arányosság, elsőfokú törtfüggvény. (elemi függvények) grafikonja, tulajdonságai Hozzárendelési utasítás leolvasása grafikonról.		Fizika; kémia: fordítottan arányos mennyiségek.
Függvény-transzformációk. - A tanult függvények többlépéses transzformációi az alábbiak összetételével: $f(x)+c$; $f(x+c)$; $c\cdot f(x)$; $f(\lvert x\rvert)$. Helyettesítési érték számolása, f(x)=c alapján x meghatározása		

Kulcsfogalmak/Fogalmak	egyértelmű hozzárendelés, kölcsönösen egyértelmű hozzárendelés, értelmezési tartomány, képhalmaz, értékkészlet, helyettesítési érték, szélsőérték, zérushely, növekedés, fogyás
Továbbhaladás feltételei	- képlettel adott függvény hagyományosan és digitálisan ábrázol - megad hétköznapi életben előforduló hozzárendeléseket - adott képlet alapján helyettesítési értéket számol, azokat táblázatba rendezi - grafikonról leolvas alapvető tulajdonságokat

Témakör	**Geometriai alapismeretek**	**Óraszám** **5**
Előzetes tudás	Térelemek, illeszkedés. Térelemek kölcsönös helyzete, távolsága, hajlásszöge. Alapszerkesztések.	
A tematikai egység nevelési-fejlesztési céljai	A geometriai szemlélet, látásmód fejlesztése. Síkbeli és térbeli analógiák felfedezése. A valóság tárgyainak jellemzése a geometriai fogalmak segítségével, absztrakciós képesség fejlesztése.	

Ismeretek/fejlesztési követelmények	**Ajánlott tevékenységek**	**Kapcsolódási pontok**
Pont, egyenes, sík kölcsönös helyzete Két pont, pont és egyenes, két egyenes távolsága, hajlásszöge.	Osztályteremben „egyenesek” kölcsönös helyzetének megadása, ezen távolságok megmérése. Méretarányt tartalmazó térkép alapján valódi távolságok meghatározása, becslése	Földrajz: térképészet, arányos távolságok meghatározása Képzőművészet, kertészet, szabás- varrás.
Szögfajták, szögek szerkesztése, szögmásolás. Nevezetes szögpárok tulajdonságainak ismerete és alkalmazása: pótszögek, mellékszögek, kiegészítő szögek, csúcsszögek, egyállású szögek, váltószögek		
Nevezetes ponthalmazok. Szakaszfelező merőleges és szögfelező mint ponthalmazok tulajdonságainak ismerete. Dinamikus geometriai szoftver alkalmazásának előkészítése, használata.	Alapszerkesztések végrehajtása hagyományos vagy digitális eszközzel.	

Kulcsfogalmak/Fogalmak	pont, egyenes, sík, szögtartomány, hajlásszög, párhuzamos, merőleges, szögfelező, szakaszfelező merőleges, pótszögek, mellékszögek, kiegészítő szögek, csúcsszögek, egyállású szögek, váltószögek
Továbbhaladás feltételei	– ismeri a térelemek kölcsönös helyzetét és alkalmazza feladatokban – ismeri és alkalmazza a nevezetes szögpárok tulajdonságait – - alapszerkesztéseket végre tudja hajtani hagyományos vagy digitális eszközzel

Témakör	**Háromszögek**	**Óraszám** **9**
Előzetes tudás	Háromszögek tulajdonságai, speciális háromszögek elnevezései és tulajdonságai. Mértékegységek helyes átváltása. Háromszögek szerkesztése alapadatokból. Háromszög köré írt kör és beírt kör szerkesztése. A Pitagorasz-tétel ismerete. Háromszög területe.	
A tematikai egység nevelési-fejlesztési céljai	A szükséges és az elégséges feltétel felismerése. Bizonyítási igény kialakítása. Valós probléma geometriai modelljének megalkotása, számítások a modell alapján, az eredmények összevetése a valósággal. Számológép, számítógép használata, Ismeri és alkalmazza a Thalész-tételt és megfordítását.	

Ismeretek/fejlesztési követelmények	**Ajánlott tevékenységek**	**Kapcsolódási pontok**
A háromszög oldalai, szögei és oldalai valamint szögei közötti összefüggések. Háromszög-egyenlőtlenség. A háromszögek szögeiről, oldalairól tanult tételek bizonyítása, alkalmazása számítási, szerkesztési és bizonyítási feladatokban Speciális háromszögek tulajdonságai, szabályos, egyenlő szárú, derékszögű.	Konkrét alakzatok átdarabolása más alakzatokká.	
A háromszögek nevezetes vonalaira, pontjaira és köreire vonatkozó fogalmak , tételek ismerete és alkalmazása: A háromszög oldalfelező merőlegesei, a háromszög köré írt köre. A háromszög magasságvonalai, magasságpontja. A háromszög szögfelező egyenesei, a háromszög beírt köre, hozzáírt körei. A háromszög súlyvonalai, súlypontja. A háromszög középvonalai Oldalfelező merőlegesek és a belső szögfelezők metszéspontjára vonatkozó tétel bizonyítása.	A háromszög nevezetes vonalaira, pontjaira és köreire vonatkozó tételek felfedeztetése szerkesztéssel vagy dinamikus geometriai szoftver alkalmazásával, páros vagy csoportmunkában.	

Pitagorasz-tétel és megfordításának ismerete és alkalmazása. Számítási feladatok síkban és térben.	Derékszögű háromszög oldalaira szerkesztett négyzetek átdarabolása Pitagorasz –tételnek megfelelően.	
Thalész tétele és a tétel megfordításának ismerete és alkalmazása. A Thalész-tétel bizonyítása	Thalész-tétel felfedeztetése szerkesztéssel, szögméréssel vagy dinamikus geometriai szoftver alkalmazásával. Állítás, és megfordításának gyakorlása	Fizika: látószög fogalma

Kulcsfogalmak/Fogalmak	szabályos háromszög, egyenlő szárú háromszög, derékszögű háromszög, oldalfelező merőleges, szögfelező, magasságvonal, súlyvonal, középvonal, körülírt és beírt kör, látókör
Továbbhaladás feltétele	– ismeri és alkalmazza a háromszögre vonatkozó ismereteket, – ismeri és alkalmazza a Pitagorasz –tételt és megfordítását – ismeri a Thalesz-tételt és megfordítását

Témakör	**Négyszögek, sokszögek**	**Óraszám** **15**
Előzetes tudás	Speciális négyszögek fogalmának , sokszög fogalmának ismerete. Négyszögek külső és belső szögeinek összegére vonatkozó tételek ismerete. Pitagorasz –tétel.	
A tematikai egység nevelési-fejlesztési céljai	Ismerje és alkalmazza speciális négyszögek tulajdonságait, területüket tudja kiszámítani; Ismeje és alkalmazza a szabályos sokszög fogalmát; tudja kiszámítani a konvex sokszög belső és külső szögeinek összegét. Négyszögek területének meghatározása különböző módszerekkel Átdarabolással tudja kiszámítani a sokszögek területét.	

Ismeretek/fejlesztési követelmények	**Ajánlott tevékenységek**	**Kapcsolódási pontok**
Négyszögek Speciális négyszögek (trapéz, húrtrapéz, paralelogramma, deltoid, rombusz, téglalap, négyzet) tulajdonságai. Belső és külső szögekre vonatkozó tételek Különböző típusú speciális négyszögek területének meghatározására vonatkozó formula felfedeztetése átdarabolással. Területszámítási feladatok megoldása.	Projektmunka: lakás/iskola alaprajzának elkészítése méretarányosan	
Sokszögek. Szabályos sokszög fogalma, területének kiszámolása Átlók száma konvex sokszögeknél átlók száma, külső és belső szögösszegre vonatkozó tételek, azok bizonyítása és alkalmazása.	Belső és külső szögösszegre vonatkozó tételek felfedeztetése, illusztrálása átdarabolással, hajtogatással vagy dinamikus geometriai szoftver segítségével	

Kulcsfogalmak/Fogalmak	trapéz, húrtrapéz, paralelogramma, deltoid, rombusz, téglalap, négyzet, konvex sokszög, szabályos sokszög
Továbbhaladás feltételei	- ismeri és alkalmazza a négyszögekre és sokszögekre vonatkozó ismereteket - ismeri és alkalmazza speciális négyszögek tulajdonságait - ismeri és alkalmazza speciális négyszögek tulajdonságait, területüket kiszámítja; - ismeri a hosszúság, terület, térfogat, űrtartalom, idő mértékegységeit és az átváltási szabályokat.

Témakör	**Transzformációk, szerkesztések**	**Óraszám** **13**
Előzetes tudás	Tengelyes tükrözés, középpontos tükrözés, párhuzamos eltolás, forgatás. Szimmetrikus alakzatok.	
A tematikai egység nevelési-fejlesztési céljai	A transzformációk során megmaradó és a változó tulajdonságok tudatosítása Szimmetria felismerése a matematikában, a művészetekben, a környezetünkben található tárgyakban Példák ismerete geometriai hozzárendelésekre (merőleges vetítés, párhuzamos vetítés, merőleges affinitás, térkép, fényképezés)	

Ismeretek/fejlesztési követelmények	**Ajánlott tevékenységek**	**Kapcsolódási pontok**
Geometriai transzformáció fogalma. Egybevágósági transzformációk végrehajtása szerkesztéssel vagy digitális eszközzel. Tengelyes tükrözés, középpontos tükrözés, pont körüli elforgatás, eltolás. Vektorok fogalma, párhuzamos eltolás. Egybevágósági transzformációk tulajdonságai: Egybevágósági transzformációk egymás utáni végrehajtása. Egyszerű szerkesztési feladatokmegoldása hagyományos vagy digitális eszközzel, diszkusszió.	Gyakorlati példák keresése geometriai hozzárendelésre, pl. fényképezés, filmvetítés. Tengelyes vagy középpontos szimmetriára alapozó stratégiai játékok páros munkában.	Fizika: vektormennyiségek, vektorműveletek Fizika: elmozdulásvektor, forgások. Földrajz: bolygók tengely körüli forgása, keringés a Nap körül.
Az egybevágóság fogalma. A háromszögek egybevágóságának alapesetei. Alakzatok egybevágósága.	Sík parkettázása egybevágó háromszögekkel, négyszögekkel papírsablonok vagy dinamikus geometriai szoftver segítségével.	

Szimmetrikus alakzatok. Egybevágó alakzatok, szimmetriák felismerése A szimmetrián alapuló tulajdonságok felismerése: szögek, szakaszok egyenlősége.	Escher és Vasarely néhány interneten is elérhető alkotásának elemzése a szimmetriák szempontjából.	Vizuális kultúra: kifejezés, képzőművészet, művészettörténeti stíluskorszakok Biológia-egészségtan: az emberi test síkjai, szimmetriája. Építészeti alkotások
Szerkesztési, számítási és bizonyítási feladatok. Az egybevágóság, a szimmetria felismerése, hatékony alkalmazása feladatokban, tételek bizonyításában.	Egyszerű szerkesztési feladatok megoldása hagyományos vagy digitális eszközzel, diszkusszió.	
A paralelogramma, a háromszög és a trapéz középvonala. A középpontos tükrözés alkalmazása.		

Kulcsfogalmak/Fogalmak	tengelyes tükrözés, középpontos tükrözés, pont körüli forgatás, párhuzamos eltolás, egybevágóság, forgásszög, vektor, vektorok összege
Továbbhaladás feltételei	- ismer és alkalmaz egyszerű vektorműveleteket - ismeri és alkalmazza a síkbeli egybevágósági transzformációkat és tulajdonságaikat; alakzatok egybevágóságát - megszerkeszti egy alakzat tengelyes, illetve középpontos tükörképét, pont körüli elforgatottját, párhuzamos eltoltját hagyományosan és digitális eszközzel

9. ÉVFOLYAM

Témakör	**Matematikai logika**	**Óraszám 10**
Előzetes tudás	Állítások megfogalmazása a hétköznapi életből. Matematikai állítások vizsgálata. Igaz és hamis állítások. Állítás tagadása	
A tematikai egység nevelési-fejlesztési céljai	A köznapi életben használt logikai következtetések és a matematikai logikában használt kifejezések összevetése. A hétköznapi, nem tudományos szövegekben található matematikai információk felfedezése, rendszerezése a célnak megfelelően. Matematikai állítások helyes megfogalmazása, érvelés, vitakultúra fejlesztése	

Ismeretek/fejlesztési követelmények	**Ajánlott tevékenységek**	**Kapcsolódási pontok**
Matematikai tartalmú szöveg értelmezése. Tétel kimondása, bizonyítása. Állítás és megfordítása. Állítás logikai értékének megállapítása (igaz-hamis) feladatokban. Állítás tagadása egyszerű feladatokban. Érvelés és vita, ellenpélda szerepe	Hétköznapi életből vett feladatok megoldása. Más tantárgyakból vett feladatok illetve a matematika más témaköreiből vett feladatok megoldása.	Magyar nyelv és irodalom: retorikai alapismeretek Szövegértés bármely tantárgyban.
A „nem” , az „és” , a megengedő „vagy” és a kizáró „vagy” logikai jelentésének ismerete és alkalmazása. A „minden” és a „van olyan” típusú állítások logikai értéke és tagadása. A „ Ha …akkor” és „akkor és csak akkor” típusú egyszerű állítások logikai értéke és tagadása.	Stratégiai és logikai játékok. „Szigetlakó”, „ki a tettes” típusú feladatok csoportmunkában.	Állampolgári ismeretek: tudatos pénzügyi tervezés.

Kulcsfogalmak/Fogalmak	Tétel, bizonyítás, igaz-hamis, „nem”, ”és”, „vagy…, vagy”, „ha…, akkor”, „akkor és csak akkor”
Továbbhaladás feltétele	A tanuló lássa a halmazműveletek és a logikai műveletek közötti kapcsolatokat; Tudja megállapítani egyszerű „ha ... , akkor ...” és „akkor és csak akkor” típusú állítások logikai értékét; Tudjon egyszerű állításokat indokolni és tételeket bizonyítani.

Témakör	Kombinatorika, gráfok	Óraszám 19
Előzetes tudás	Elemek sorba rendezése, adott szempont szerinti kiválasztása, gráf használata egyszerű leszámolási feladatokban.	
A tematikai egység nevelési-fejlesztési céljai	A kombinatorikai problémák felfedezése a hétköznapi életben, modellek alkalmazása. A rendszerező képesség, a figyelem fejlesztése.	

Ismeretek/fejlesztési követelmények	Ajánlott tevékenységek	Kapcsolódási pontok
Sorba rendezési és kiválasztási feladatok megoldása. Az összeszámlálás technikáinak megértése, alkalmazása. A szorzási elv alkalmazása. n!, n^k típusú feladatok.	Hétköznapi életből vett feladatok megoldása rendszerezett leszámlálással. Szorzat vagy összeg alakban megadott eredményű feladatokhoz saját szöveg írása, „feladatküldés” csoportmunkában. Téves megoldású kombinatorikafeladatokban a hiba megtalálása és a tévedés kijavítása	Sport: csapatjátékok
Gráf alkalmazása konkrét hétköznapi matematikai szituációk szemléltetésére, feladatok megoldására. Gondolatmenet megjelenítése gráffal.	Sorba rendezési feladatok megoldásának szemléltetése gráffal Adott gráfhoz hozzáillő feladatszöveg alkotása és „feladatküldés” csoportmunkában	Kémia: molekulák szerkezete. Informatika: számítógépes hálózatok felépítése. Földrajz: térképek, úthálózat. Sport. csapatjátékok szemléltetése

Kulcsfogalmak/Fogalmak	Szorzási szabály, összeadási szabály, faktoriális, gráf , gráf csúcsa, él
Továbbhaladás feltétele	- Hétköznapi helyzetekhez kapcsolódó sorba rendezési és kiválasztási feladatok megoldására rendszerezéssel - Sorba rendezési és kiválasztási feladatok megoldására matematikai problémákban - Esetszétválasztás és szorzási elv alkalmazására feladatok megoldásában - Összeszámlálási modellek alkalmazására feladatok megoldásában - Gráfok alkalmazására konkrét hétköznapi és matematikai szituációk szemléltetésére, feladatok megoldására

Témakör	**Hatvány, gyök**	**Óraszám 12**
Előzetes tudás	Természetes számok, egész számok, racionális számok halmaza. Műveletek elvégzése a racionális számok halmazán fejben, írásban. Műveletek sorrendje, zárójelek használata. Hatványozás. A négyzetgyök fogalma.	
A tematikai egység nevelési-fejlesztési céljai	A számkörbővítés elveinek megértése. Gondolkodás: ismeretek rendszerezésének fejlesztése. Az absztrakciós készség fejlesztése. Ismerje és alkalmazza az n-edik gyök fogalmát;	

Ismeretek/fejlesztési követelmények	**Ajánlott tevékenységek**	**Kapcsolódási pontok**
Négyzetgyök fogalma. A négyzetgyökvonás azonosságai. Műveletek gyökös kifejezésekkel. Bevitel a gyökjel alá, kiemelés a gyökjel alól. Nevező gyöktelenítése.	A pontos érték meghatározása igényének kialakítása A számológép célszerű alkalmazása a szükséges számításokban Többféle bizonyítási lehetőség bemutatása (a *számtani- és mértani közép közti egyenlőtlenség bizonyítására)*	Fizika: fonalinga lengésideje, rezgésidő kiszámítása

Az n-edik gyök fogalma és alkalmazása *n-edik gyök azonosságai*	A pontos érték kiszámításának igénye, illetve a számológép célszerű alkalmazása a szükséges számításokban.	Pénzügyi számítások: a kamatláb kiszámítása

Kulcsfogalmak/Fogalmak	négyzetgyök, n-edik gyök
Továbbhaladás feltétele	- A négyzetgyök, és az n-edik gyök fogalmának, azonosságainak ismerete, a velük végzett műveletek magabiztos elvégzése mind a pontos érték, mind a közelítő érték meghatározásának tekintetében.

Témakör	**Másodfokú egyenletek, egyenlőtlenségek**	**Óraszám** **24**
Előzetes tudás	Mérlegelv, egyenletmegoldás lépései, nevezetes azonosságok, egyenlőtlenség fogalma, grafikus megoldás	
A tematikai egység nevelési-fejlesztési céljai	Másodfokú egyenletre, egyenlőtlenségre vezető matematikai vagy hétköznapi nyelven megfogalmazott szövegből a matematikai tartalmú információk kigyűjtése, rendszerezése. Adott problémához megoldási stratégia, algoritmus választása, készítése. Modellalkotás, megoldási módszerek. Szövegben történő ellenőrzés. Ellenőrzés és válaszadás az ésszerűségi szempontokat figyelembe véve.	

Ismeretek/fejlesztési követelmények	**Ajánlott tevékenységek**	**Kapcsolódási pontok**
Másodfokú egyenletek megoldása. grafikus megoldás teljes négyzetté kiegészítés szorzattá alakítással mérlegelvvel.	Másodfokú egyenlet megoldása konkrét együtthatókkal és paraméterekkel, a lépéseket párhuzamosan végezve	Fizika: egyenletesen gyorsuló mozgás leírása.
A másodfokú egyenlet megoldóképlete. Diszkrimináns. A gyöktényezős alak.		

Egyszerű másodfokúra visszavezethető egyenletek megoldása.	Tanulói kiselőadás tartása magasabb fokú egyenletek megoldásának történetéről, érdekességeiről.	
Másodfokú egyenlőtlenség megoldása grafikusan.	Digitális eszköz használata egyenletek, egyenlőtlenségek grafikus megoldása során	
Másodfokú egyenlettel megoldható szöveges feladatok.		Fizika, kémia: számítási feladatok
$\sqrt{x+c} = ax + b$ Értelmezési tartomány, ellenőrzés szerepe, szükségessége.		
Két szám számtani- és mértani közepe, a köztük lévő egyenlőtlenség		

Kulcsfogalmak/Fogalmak	másodfokú egyenlet megoldóképlete, diszkrimináns, gyöktényezős alak, ekvivalens átalakítás
Továbbhaladás feltétele	- problémának megfelelő matematikai modellt választ - a modellben kapott megoldást az eredeti problémába visszahelyettesítéssel értelmezi, ellenőrzi - megold másodfokú egyismeretlenes egyenleteket és egyenlőtlenségeket, ismeri és alkalmazza a diszkriminánst, a megoldóképletet és a gyöktényezős alakot - egyenletek megoldását behelyettesítéssel, értékkészlet-vizsgálattal ellenőrzi

Témakör	**A függvény fogalma, függvénytulajdonságok**	**Óraszám 11**
Előzetes tudás	Függvény fogalma. Pontok ábrázolása koordináta-rendszerben. Lineáris függvények, fordított arányosság függvénye, abszolút érték-függvény. Függvények tulajdonságai.	
A tematikai egység nevelési-fejlesztési céljai	Függvény-transzformációk algebrai és geometriai megjelenítése. Összefüggések, folyamatok megjelenítése matematikai formában (függvény-modell), vizsgálat a grafikon alapján. A vizsgálat szempontjainak kialakítása.	

Ismeretek/fejlesztési követelmények	**Ajánlott tevékenységek**	**Kapcsolódási pontok**
Másodfokú függvények ábrázolása és jellemzése. (Ismétlés) Ábrázolás teljes négyzetté alakítással. Függvénytranszformációk. $f(x)+c$; $f(x+c)$; $c \cdot f(x)$; $f(x)$.	geometriai szerkesztő program használata	Informatika: függvényábrázolás, grafikonkészítés.
Négyzetgyök függvény ábrázolása, jellemzése és függvény transzformációk végrehajtása. (Ismétlés)		
Helyettesítési érték számolása, f(x)=c alapján x meghatározása		
Egyszerű másodfokú függvénnyel jellemezhető, gyakorlati élethez kapcsolódó szélsőértékfeladatok	megoldása csoportmunkában	

Kulcsfogalmak/Fogalmak	egyértelmű hozzárendelés, kölcsönösen egyértelmű hozzárendelés, értelmezési tartomány, képhalmaz, értékkészlet, helyettesítési érték, szélsőérték, zérushely, növekedés, fogyás
Továbbhaladás feltételei	- képlettel adott függvényt hagyományosan és digitálisan ábrázol - adott képlet alapján helyettesítési értéket számol, f(x)=c megoldja - grafikonról leolvas alapvető tulajdonságokat

Témakör	**Háromszögek**	**Óraszám 16**
Előzetes tudás	Derékszögű háromszög, Pitagorasz –tétel. Háromszögek oldalaira és szögeire vonatkozó ismeretek. Speciális háromszögek. Háromszög területe.	
A tematikai egység nevelési-fejlesztési céljai	Síkbeli ábra készítése a valós geometriai problémáról. Számítási feladatok, a megoldáshoz alkalmas szögfüggvény megtalálása. Számológép használata.	

Ismeretek/fejlesztési követelmények	**Ajánlott tevékenységek**	**Kapcsolódási pontok**
Hegyes szögek szögfüggvényei Számítások derékszögű háromszögekben szögfüggvények segítségével gyakorlati helyzetekben Összefüggések ismerete egy adott szög különböző szögfüggvényei között: pitagoraszi összefüggés, pótszögek és mellékszögek szögfüggvényei Tompaszög szinusza, koszinusza, tangense *Szögfüggvények általánosítása (szinusz), Szinuszfüggvény*	A valós problémák matematikai (geometriai) modelljének megalkotása, a problémák önálló megoldása Épület magasságának meghatározása a látószög és a távolságok mérésének segítségével csoportmunkában	Fizika: erővektorfelbontása derékszögű összetevőkre
Háromszög területének kiszámítása két oldal és a közbezárt szög ismeretében.	Tetszőlegesen kijelölt háromszög alakú részek területének meghatározása csoportmunkában, távolságok és szögek mérése alapján	

Kulcsfogalmak/Fogalmak	szinusz, koszinusz, tangens
Továbbhaladás feltétele	- ismeri hegyesszögek szögfüggvényeinek definícióját a derékszögű háromszögben - alkalmazza a szögfüggvényeket egyszerű geometriai számítási feladatokban; - kiszámítja a háromszögek területét - válaszait megfelelő mértékegységben adja meg

Témakör	**A kör és részei**	**Óraszám 13**
Előzetes tudás	Kör definíciója, kerülete, területe, Egyenes arányosság.	
A tematikai egység nevelési-fejlesztési céljai	Ismerje a körérintő fogalmát, kapcsolatát az érintési pontba húzott sugárral; Bizonyítási igény kialakítása. Körrel kapcsolatos ismeretek bővítése. A valóság tárgyainak geometriai modellezéséhez szükséges képességek továbbfejlesztése. A geometriai feladatok algebrai eszközökkel történő megoldási képességének fejlesztése. Geometriai fogalmak segítségével az absztrakciós képesség fejlesztése. Összefüggések, képletek felfedezése gyakorlati tapasztalatból kiindulva, azok általánosítása és alkalmazása más esetekben, más tantárgyakban.	

Ismeretek/fejlesztési követelmények	**Ajánlott tevékenységek**	**Kapcsolódási pontok**
Kör érintője és az érintési pontba húzott sugár merőlegessége. A külső pontból húzott érintőszakaszok tétele. *Szerkesztési és bizonyítási feladatok. Körérintő szerkesztése.*		Fizika: a körmozgást végző test sebessége
Annak ismerete és alkalmazása, hogy a középponti szög egyenesen arányos a hozzá tartozó körív hosszával Annak ismerete és alkalmazása, hogy a középponti szög egyenesen arányos a hozzá tartozó körcikk területével Kör, körcikk, körgyűrű és körszelet területének és kerületének kiszámítása.	Annak felfedeztetése méréssel, hogy a középponti szög egyenesen arányos a körív hosszával; különböző méretű körök esetén kapott adatok táblázatba foglalása. Körívekkel készíthető motívumok tervezése.	Fizika: szögsebesség, körmozgás, rezgőmozgás. Földrajz: tájékozódás a földgömbön; hosszúsági és szélességi körök, helymeghatározás. Képzőművészet, építészet, modellezés. Természeti környezet, kertépítés.
Kerületi szög fogalma, tételek.		

Kulcsfogalmak/Fogalmak	középponti szög, körív, körcikk, körgyűrű, körszelet, érintőszakaszok

Továbbhaladás feltétele	- ismeri a kör érintőjének fogalmát, kapcsolatát az érintési pontba húzott sugárral, az érintőszakaszok egyenlőségét - ki tudja számolni a kör részeinek területét, kerületét - geometriai feladatokban a mértékegységeknek megfelelően adja meg a választ

Témakör	**Transzformációk, szerkesztések**	**Óraszám 13**
Előzetes tudás	Geometriai transzformációk, a szimmetria felismerése környezetünkben, alkalmazásuk egyszerű feladatokban	
A tematikai egység nevelési-fejlesztési céljai	Tájékozódás a térben. Számítások síkban és térben. A geometriai transzformációk alkalmazása a problémamegoldásban. A szükséges és az elégséges feltétel felismerése. Tájékozódás valóságos viszonyokról térkép és egyéb vázlatok alapján. Összetett számítási probléma lebontása, számítási terv készítése (megfelelő részlet kiválasztása, a részletszámítások logikus sorrendbe illesztése). Valós probléma geometriai modelljének megalkotása, számítások a modell alapján, az eredmények összevetése a valósággal. Korábbi ismeretek mozgósítása.	

Ismeretek/fejlesztési követelmények	**Ajánlott tevékenységek**	**Kapcsolódási pontok**
A középpontos hasonlóság fogalma és tulajdonságai. A hasonlósági transzformáció fogalma és tulajdonságai. Aránytartó transzformáció. Szerkesztési, számítási, bizonyítási feladatok.	Gyakorlati feladatok megoldása hasonlóság segítségével (például alaprajz-, térképkészítés, modellezés	Informatika: tantárgyi szimulációs programok használata (geometriai szerkesztőprogram). Földrajz: térképkészítés, térképolvasás.
Hasonló alakzatok. A háromszögek hasonlóságának alapesetei. A sokszögek hasonlósága. A hasonló síkidomok területének aránya. A hasonló testek felszínének és térfogatának aránya.	Az iskola közelében lévő magas épület (például templomtorony) magasságának meghatározása egy egyenes bot segítségével a bot és az épület árnyékának méréséből („Thalész-módszer”) csoportmunkában	Vizuális kultúra: összetett arányviszonyok érzékeltetése, formarend, az aranymetszés megjelenése a természetben, alkalmazása a művészetekben.

Szögfelező tétel, magasságtétel, befogótétel.		

Kulcsfogalmak/Fogalmak	középpontos hasonlósági transzformáció, hasonlósági transzformáció, hasonlóság, a hasonlóság aránya
Továbbhaladás feltételei	- ismeri és alkalmazza a középpontos hasonlósági transzformációt, a hasonlósági transzformációt és az alakzatok hasonlóságát - ismeri és alkalmazza a hasonló síkidomok kerületének és területének, valamint a hasonló testek felszínének, és térfogatának arányára vonatkozó tételeket.

Témakör	**16. Leíró statisztika**	**Óraszám 15**
Előzetes tudás	Adatok elemzése, átlag, táblázatok, grafikonok használata, százalékszámítás.	
A tematikai egység nevelési-fejlesztési céljai	Diagram készítése, olvasása. Táblázat értelmezése, készítése. Számítógép használata az adatok rendezésében, értékelésében, ábrázolásában	

Ismeretek/fejlesztési követelmények	**Ajánlott tevékenységek**	**Kapcsolódási pontok**
Statisztikai adatok gyűjtése, elemzése és ábrázolása hagyományos és internetes forrásból. Adatok rendezése, osztályokba sorolása, táblázatba rendezése, ábrázolása hagyományos és digitális eszközökkel. Kördiagramból oszlopdiagram készítése és viszont. Adatok értelmezése, következtetések levonása. Grafikus manipulációk felismerése és javítása	Adatgyűjtés megtervezése, pl. forgalomszámlálás vagy iskolai felmérés lebonyolítása. A statisztikai adatgyűjtés lebonyolítása, eredmények szemléltetése, értékelése tanulói kiselőadás formájában.	*Földrajz*: időjárási, éghajlati és gazdasági statisztikák. *Történelem, társadalmi és állampolgári ismeretek*: történelmi, társadalmi témák vizuális ábrázolása (táblázat, diagram). *Informatika*: adatkezelés, adatfeldolgozás, információ-megjelenítés.

Adathalmazok jellemzői: terjedelem, átlag, medián, módusz, szórás.	Különböző adatsokaságok esetében annak vizsgálata, hogy jellemezhetők-e az ismert középértékekkel.	

Kulcsfogalmak/Fogalmak	oszlopdiagram, kördiagram, átlag, medián, módusz, szórás
Továbbhaladás feltételei	- Képes számsokaság számtani közepének kiszámítására. - Ismeri a módusz és a medián, valamint a szórás fogalmát. - Alapszinten értelmezi a kördiagram, oszlopdiagram adatait

Témakör	**17. Valószínűségszámítás**	**Óraszám 11**
Előzetes tudás	Gyakoriság, relatív gyakoriság, valószínűség fogalma.	
A tematikai egység nevelési-fejlesztési céljai	Tapasztalatszerzés kísérletekkel, a kísérletek kiértékelése, következtetések.	

Ismeretek/fejlesztési követelmények	**Ajánlott tevékenységek**	**Kapcsolódási pontok**
Valószínűségi kísérletek elvégzése, gyakoriság, relatív gyakoriság táblázatok készítése Valószínűség fogalmának bevezetése statisztikai alapon	Konkrét valószínűségi kísérletek végrehajtása vagy dinamikus szoftver segítségével történő szimulálása (dobások szabályos dobókockával, pénzérmével…).	Informatika: véletlenszám generálás, véletlen események szimulálása
Klasszikus valószínűségi modell fogalma és alkalmazása	Különböző társasjátékokban nyerési esély meghatározása. Szerencsjátékok esetében nyerési esélyek összehasonlítása.	

Kulcsfogalmak/Fogalmak	valószínűségi kísérlet, esemény, elemi esemény, gyakoriság, relatív gyakoriság, valószínűség
Továbbhaladás feltételei	- konkrét valószínűségi kísérletek esetében az esemény, eseménytér, elemi esemény, relatív gyakoriság, valószínűség, fogalmát értelmezi és alkalmazza.

11-12. ÉVFOLYAM

A 11–12. évfolyamon a tanulási-tanítási folyamatra jellemző, hogy az ismeretek jellege egyre absztraktabb és formálisabb, a matematika belső logikája egyre jobban érvényesül. Ebben a szakaszban az egyik nagyon fontos didaktikai cél a szimbolikus gondolkodás fejlesztése. A tanulóknak a korábban elsajátított készségekre, képességekre és ismeretanyagra támaszkodva kell eljutniuk az absztrakt összefüggések megértéséhez és tudatos alkalmazásához. Tudatosítani kell a matematikai fogalmak pontos definiálásának fontosságát és a matematikai bizonyítások szerepét. Amellett, hogy a lehetséges alkalmazásokat minden egyes témakör kapcsán szem előtt kell tartani, fontos, hogy a tanulók lássák az egyes matematikai területek kapcsolatát is.

Ebben a szakaszban is fontos cél, hogy az ismeretszerzési folyamat során a tanuló a tanár által irányított módon, a feladatok megoldása mentén maga fedezze fel az összefüggéseket, általánosítási lehetőségeket, megoldási módokat. A kooperatív munkaformák, a csoportmunkában megoldandó projektfeladatok ebben a szakaszban is fejlesztik a matematikai kommunikációt. Az érettségi vizsgára készülés során egyre nagyobb hangsúlyt kap a tanulók önálló munkája mind a feladatmegoldásokban, mind a tanultak ismétlésében, rendszerezésében. A digitális eszközök, dinamikus szoftverek, online felületek támogatják a szemléltetést, a megértést, a felfedeztetést és a gyakorlást.

A 11–12. évfolyamon is jellemző, hogy a megjelenő témakörök tartalmának egy része folytatása, kiterjesztése és kiegészítése a korábbi szakaszokban is megjelenő tananyagtartalmaknak. Bizonyos témakörök azonban ebben a szakaszban jelennek meg először. Ilyen a racionális kitevőjű hatvány, az exponenciális függvény, a logaritmus, a számtani és mértani sorozatok, a trigonometria, a koordinátageometria és a térgeometria. Vannak olyan témakörök, amelyek ismeretei megjelennek más terület tanítása során is, ezért az egyes részekhez javasolt óraszámok ebben a szakaszban sem jellemeznek feltétlenül időben összefüggő egységet. Az algebrai eszközök és a függvényekkel kapcsolatos ismeretek bővülése, a trigonometria és a koordinátageometria alapjainak megjelenése, valamint a statisztikai és valószínűségi szemlélet mélyülése további lehetőségeket nyújt változatos hétköznapi és matematikai problémák megoldására. A matematikai eszköztár bővülése ebben a szakaszban teszi leginkább lehetővé, hogy a tanulók más tantárgyakban, más tanulási területeken is alkalmazni tudják matematikai tudásukat.

Témakörök a 11-12. évfolyamon	Helyi tantervi óraszámok 11. évf.	Helyi tantervi óraszámok 12. évf.
Halmazok, matematikai logika		6
Kombinatorika, gráfok	15	
Számelméleti ismeretek, számhalmazok épülése	13	
Hatvány, gyök, exponenciális függvény, logaritmus	24	
Exponenciális folyamatok vizsgálata	12	
Sorozatok		27
Trigonometria	20	
Térgeometria		32
Koordinátageometria	32	
Leíró statisztika	16	
Valószínűségszámítás	12	8
Rendszerező összefoglalás		51
Összesen:	**144**	**124**

11. ÉVFOLYAM

Témakör	**Kombinatorika, gráfok**	**Óraszám 15**
Előzetes tudás	Sorbarendezési, leszámlálási problémák megoldása. Gráffal kapcsolatos alapfogalmak.	
A tematikai egység nevelési-fejlesztési céljai	Ismeretek rendszerezése, alkalmazása. Mintavétel céljának, értelmének megértése. Gráfokkal kapcsolatos ismeretek alkalmazása, bővítése, konkrét példák alapján gráfokkal kapcsolatos állítások megfogalmazása. A modellhasználati, modellalkotási képesség fejlesztése.	

Ismeretek/fejlesztési követelmények	**Ajánlott tevékenységek**	**Kapcsolódási pontok**
Matematikai és hétköznapi helyzetekhez kötődő sorba rendezési és kiválasztási feladatok megoldása A binomiális együttható fogalmának ismerete, értékének kiszámítása Mintavétel visszatevéssel és visszatevés nélkül A gráf csúcsainak fokszámösszege és éleinek száma közötti összefüggés ismerete és alkalmazása gyakorlati feladatok megoldásában	Anagramma készítése a tanulók neveiből A Pascal-háromszög és tulajdonságai felfedeztetése például kéttagú összeg hatványaiban szereplő együtthatók segítségével Különböző szituációk kétféle módon történő összeszámlálása és ebből következő egyszerű kombinatorikus összefüggések felfedezése Visszatevéses és visszatevés nélküli mintavétel konkrét lejátszása, a tapasztalatok összegyűjtése	Földrajz: előrejelzések, tendenciák megfogalmazása Biológiaegészségtan: genetika

Kulcsfogalmak/Fogalmak	faktoriális, binomiális együttható; csúcs fokszáma gráfban

Továbbhaladás feltétele	– megold sorba rendezési és kiválasztási feladatokat; – konkrét szituációkat szemléltet és egyszerű feladatokat megold gráfok segítségével

Témakör	**Számelméleti ismeretek**	**Óraszám 13**
Előzetes tudás	oszthatóság, legnagyobb közös osztó, legkisebb közös többszörös, prímszám, összetett szám, számhalmazok, helyiértékes írásmód 10-es számrendszerben	
A tematikai egység nevelési-fejlesztési céljai	Tájékozódás a világ mennyiségi viszonyaiban, tapasztalatszerzés. Szabályok betartása, korábbi ismeretek alkalmazása. Gyakorlati problémák matematikai modelljének felállítása, a kapott eredmény összevetése a valósággal. Rendszerezés, kombinatív gondolkodás, számok felépítése prímszámokból, számok osztóinak és többszöröseinek kapcsolata.	

Ismeretek/fejlesztési követelmények	**Ajánlott tevékenységek**	**Kapcsolódási pontok**
Legnagyobb közös osztó és legkisebb közös többszörös meghatározása a prímtényezős felbontásból (ismétlés) Összetett oszthatósági szabályok alkalmazása Számolás osztási maradékokkal (például összeg, szorzat, hatvány maradéka) Számok felírása 10-estől különböző alapú számrendszerben Az egész számok, a véges tizedes törtek, a végtelen szakaszos tizedes törtek és a racionális számok kapcsolata A számhalmazok épülésének matematikai vonatkozásai a természetes számoktól a valós számokig Végtelen nem szakaszos tizedes törtek ismerete Példák irracionális számokra Számhalmazok műveleti zártsága	Oszthatósággal kapcsolatos „bűvésztrükkök” bemutatása Számrendszerek segítségével megoldható rejtvények Tanulói kiselőadás a 10-estől különböző alapú számrendszerek használatáról a múltban és ennek mai napig tartó hatásairól Tanulói kiselőadás számelméleti érdekességekről, például tökéletes számok és barátságos számpárok, prímszámok, jelenleg ismert legnagyobb prím, titkosítás Halmazábra elkészítése a számhalmazokról	

Kulcsfogalmak/Fogalmak	természetes szám, egész szám, racionális szám, irracionális szám, valós szám, relatív prímek
Továbbhaladás feltétele	– meghatározza két természetes szám legnagyobb közös osztóját és legkisebb közös többszörösét, és alkalmazza ezeket egyszerű gyakorlati feladatokban; – ismeri és alkalmazza az oszthatósági szabályokat; – érti a helyi értékes írásmódot 10-es és más alapú számrendszerekben; – ismeri a számhalmazok épülésének matematikai vonatkozásait a természetes számoktól a valós számokig;

Témakör	**Hatvány, gyök, exponenciális függvény, logaritmus**	**Óraszám 24**
Előzetes tudás	Hatványozás egész kitevővel, hatványozás azonosságai, n-edik gyök. Valós számok halmaza	
A tematikai egység nevelési-fejlesztési céljai	A matematika belső fejlődésének felismerése, új fogalmak alkotása: a racionális kitevő értelmezése. Tájékozódás a világ mennyiségi viszonyaiban: exponenciálisan változó mennyiségek. A matematikai ismeretek alkalmazásának felismerése más tudományágban és mindennapjainkban.	

Ismeretek/fejlesztési követelmények	**Ajánlott tevékenységek**	**Kapcsolódási pontok**
Hatványozás, négyzetgyök, n-edik gyök (ismétlés) Hatványozás pozitív alap és racionális kitevő esetén Hatványozás azonosságainak alkalmazása racionális kitevő esetén, permanencia-elv A hatványozás szemléletes értelmezése irracionális kitevő esetén Az exponenciális függvények ábrázolása hagyományosan és számítógéppel, a függvények tulajdonságai	Matematikatörténeti érdekességek (például déloszi probléma) feldolgozása projektmunkában Különböző alapú exponenciális függvények ábrázolása milliméterpapíron, és a kapott grafikonok összehasonlítása csoportmunkában	*Földrajz; biológia-egészségtan*: globális problémák (pl. demográfiai mutatók, a Föld eltartó képessége és az élelmezési válság, betegségek, világjárványok, túltermelés és túlfogyasztás).

A logaritmus értelmezése Áttérés más alapú logaritmusra Számológép használata logaritmus értékének meghatározásához *A logaritmus definíciójára épülő egyszerű logaritmusos egyenlet megoldása.*	Nagy számok számjegyei számának meghatározása logaritmus segítségével 10-estől eltérő alapú logaritmus kiszámolása csak 10-es alapú logaritmus kiszámolására alkalmas számológéppel	

Kulcsfogalmak/Fogalmak	n-edik gyök, exponenciális függvény, logaritmus
Továbbhaladás feltétele	– ismeri és alkalmazza a logaritmus fogalmát – ismeri és alkalmazza az n-edik gyök fogalmát; – ismeri és alkalmazza a racionális kitevőjű hatvány fogalmát és a hatványozás azonosságait; – képlettel adott függvényt hagyományosan és digitális eszközzel ábrázol; – adott értékkészletbeli elemhez megtalálja az értelmezési tartomány azon elemeit, amelyekhez a függvény az adott értéket rendeli.

Témakör	**Exponenciális folyamatok vizsgálata**	**Óraszám** **12**
Előzetes tudás	Törtkitevős hatvány, hatványozás azonosságai. Exponenciális egyenletek. Logaritmus fogalma.	
A tematikai egység nevelési-fejlesztési céljai	A matematikai ismeretek alkalmazásának felismerése más tudományágban és mindennapjainkban.	

Ismeretek/fejlesztési követelmények	Ajánlott tevékenységek	Kapcsolódási pontok
Exponenciális folyamatok vizsgálata a természetben és a társadalomban Exponenciális egyenletre, egyenlőtlenségre vezető matematikai vagy hétköznapi nyelven megfogalmazott szövegből a matematikai tartalmú információk kigyűjtése, rendszerezése Adott problémához megoldási stratégia, algoritmus választása, készítése A gyakorlati (például pénzügyi, biológiai, fizikai, demográfiai, ökológiai) problémának megfelelő matematikai modell választása, alkotása A kiválasztott modellben a probléma megoldása A modellben kapott megoldás értelmezése az eredeti probléma szövegébe visszahelyettesítve, ellenőrzés és válaszadás az észszerűségi szempontokat figyelembe véve	Tanulói kiselőadás az exponenciálisan változó folyamatokról a természetben és a társadalomban Adatgyűjtés különböző forrásokból származó, exponenciális vagy közelítőleg annak tekinthető változókra csoportmunkában Gyakorlati, időben exponenciálisnak tekinthető változást mutató grafikonokra exponenciális függvény illesztése digitális eszköz segítségével, és az illesztett függvény paramétereinek értelmezése	Földrajz: erőforrások kimerülése, fenntarthatóság, demográfiai robbanás a harmadik világban, népességcsökkenés az öregedő Európában. Fizika: radioaktivitás (bomlási törvény, aktivitás)

Kulcsfogalmak/Fogalmak	n-edik gyök. Racionális kitevőjű hatvány. Exponenciális növekedés, csökkenés. Logaritmus.
Továbbhaladás feltétele	– megold egyszerű, a megfelelő definíció alkalmazását igénylő exponenciális egyenleteket, egyenlőtlenségeket – egyenletek megoldását behelyettesítéssel, értékkészlet-vizsgálattal ellenőrzi – matematikai vagy hétköznapi nyelven megfogalmazott szövegből a matematikai tartalmú információkat kigyűjti, rendszerezi; – adott problémához megoldási stratégiát, algoritmust választ, készít; – a problémának megfelelő matematikai modellt választ, alkot – a kiválasztott modellben megoldja a problémát;

Továbbhaladás feltétele	– a modellben kapott megoldását az eredeti problémába visszahelyettesítve értelmezi, ellenőrzi, és az észszerűségi szempontokat figyelembe véve adja meg válaszát; – ismeri és alkalmazza a logaritmus fogalmát

Témakör	**Trigonometria**	**Óraszám 20**
Előzetes tudás	Háromszög, négyszög, szabályos sokszög. Hegyesszögek szögfüggvényei, szögmérés fokban és radiánban, szögfüggvények közötti egyszerű összefüggések.	
A tematikai egység nevelési-fejlesztési céljai	A geometriai látásmód fejlesztése. Az algebrai és a geometriai módszerek közös alkalmazása számítási, bizonyítási feladatokban. A tanultak alkalmazása más tudományterületeken is.	

Ismeretek/fejlesztési követelmények	**Ajánlott tevékenységek**	**Kapcsolódási pontok**
Hegyesszög szinusza, koszinusza, tangense. Összefüggések ismerete egy adott szög különböző szögfüggvényei között: pitagoraszi összefüggés, pótszögek és mellékszögek szögfüggvényei. Szögfüggvény értékének ismeretében a szög meghatározása számológép segítségével (Ismétlés)	Tanulói kiselőadás a trigonometrikus ismeretek hétköznapi életben, munkában való felhasználhatóságáról, például: lakberendezés, ácsmunka, GPS működése	Fizika: vektormennyiség felbontása adott állású összetevőkre.

Szinusz- és koszinusztétel ismerete és alkalmazása. A szinusztétel bizonyítása A környezetben található tárgyak magasságának, pontok távolságának meghatározása mért adatokból számítva Számítások négyszögekben, sokszögekben. Négyszögek és szabályos sokszögek területének kiszámítása	Az iskolában vagy annak környezetében kijelölt, tetszőleges háromszög, illetve négyszög alakú részek területének meghatározása csoportmunkában, távolságok és szögek mérése alapján Épület magasságának meghatározása a látószög és a távolságok mérésének segítségével csoportmunkában	Földrajz: térábrázolás és térmegismerés eszközei, GPS

Kulcsfogalmak/Fogalmak	szinusz, koszinusz, tangens, szinusztétel, koszinusztétel
Továbbhaladás feltétele	– ismeri és alkalmazza a szinusz- és a koszinusztételt – kiszámítja háromszögek területét; – ismeri és alkalmazza speciális négyszögek tulajdonságait, területüket kiszámítja; – átdarabolással kiszámítja sokszögek területét

Témakör	**Koordinátageometria**	**Óraszám** **32**
Előzetes tudás	Koordinátarendszer, vektorok, vektorműveletek megadása koordinátákkal. Helyvektor, szabadvektor. Ponthalmazok koordináta-rendszerben. Függvények ábrázolása. Elsőfokú, másodfokú egyenletek, egyenletrendszerek megoldása	
A tematikai egység nevelési-fejlesztési céljai	Elemi geometriai ismeretek megközelítése új eszközzel. Geometriai problémák megoldása algebrai eszközökkel.	

Ismeretek/fejlesztési követelmények	**Ajánlott tevékenységek**	**Kapcsolódási pontok**
A vektor vektor abszolút értéke, nullvektor, ellentett vektor, helyvektor fogalmak ismerete, alkalmazása. A vektorok összeadása, kivonása, szorzása valós számmal, műveletek ismerete és alkalmazása Vektorok alkalmazása feladatok megoldásába	Játék helyvektorokkal dinamikus geometriai szoftver használatával Gondolattérkép készítése a koordinátageometria kapcsolatainak bemutatására csoportos vagy egyéni munkaformában	Fizika: vonatkoztatási rendszer, hely megadása. Fizika: erők összeadása komponensek segítségével, háromdimenziós képalkotás (hologram).
Vektorok és pontok Pont és vektor megadása koordinátákkal a derékszögű koordináta-rendszerben Adott feltételeknek megfelelő ponthalmazok ábrázolása koordináta-rendszerben Két pont távolságának, vektor abszolút értékének meghatározása koordináták alapján Vektorok összegének, különbségének, számszorosának koordinátái Szakaszfelezőpont koordinátáinak meghatározása a végpontok koordinátái alapján *Háromszög súlypontja. Szakasz harmadolópontja.*	„Torpedójáték” koordináta-rendszerben Helymeghatározás térképen a szélességi és hosszúsági adatok segítségével Ház/lakás alaprajzának elkészítése koordináta-rendszerben, az eredeti adatok alapján	Informatika: ponthalmaz megjelenítése képernyőn (geometriai szerkesztőprogram).

Egyenes egyenlete $y = mx + b$ vagy $x = c$ alakban Egyenes meredekségének fogalma; egyenesek merőlegességének és párhuzamosságának megállapítása a meredekségek alapján Az egyenesek egyenletének ismeretében egyenesek metszéspontjának koordinátái *Normálvektor definíciója, egyenes normálvektoros egyenlete.*	Oroszlánfogás": lineáris egyenlőtlenségrendszer megoldása grafikusan, digitális eszköz segítségével	
A kör egyenletének megadása és alkalmazása a kör sugarának és a középpont koordinátáinak ismeretében *Kör és egyenes metszéspontja.*	„Célba lövés": játék körökkel a koordináta-rendszerben	

Kulcsfogalmak/Fogalmak	vektor, vektor abszolút értéke, nullvektor, ellentett vektor, helyvektor, vektorok összege, vektorok különbsége, vektor számszorosa, vektor koordinátái, alakzat egyenlete, egyenes egyenlete, kör egyenlete
Továbbhaladás feltétele	– alkalmazza a vektorokat feladatok megoldásában – koordináta-rendszerben ábrázol adott feltételeknek megfelelő ponthalmazokat – koordináták alapján számításokat végez szakaszokkal, vektorokkal; – ismeri és alkalmazza az egyenes egyenletét; – egyenesek egyenletéből következtet az egyenesek kölcsönös helyzetére; – kiszámítja egyenesek metszéspontjainak koordinátáit az egyenesek egyenletének ismeretében; – megadja és alkalmazza a kör egyenletét a kör sugarának és a középpont koordinátáinak ismeretében;

Témakör	Leíró statisztika	Óraszám 16
Előzetes tudás	A statisztika alapfogalmai. Adatok elemzése, táblázatok, grafikonok használata. Terjedelem, átlag, medián, módusz, szórás.	
A tematikai egység nevelési-fejlesztési céljai	Ismeretek rendszerezése, alkalmazása, bővítése.	

Ismeretek/fejlesztési követelmények	Ajánlott tevékenységek	Kapcsolódási pontok
A reprezentatív minta fogalmának szemléletes ismerete Hétköznapi, társadalmi problémákhoz kapcsolódó statisztikai adatok tervszerű gyűjtése	Példák reprezentatív és nem reprezentatív mintavételre Szavazások szimulálása és különböző szavazatértékelő rendszerek vizsgálata iskolai körülmények között A Simpson-paradoxon bemutatása példákon Az interneten található, megbízható forrásból (pl. KSH honlapja) származó statisztikák értelmezése, elemzése, lehetséges következtetések megfogalmazása	Történelem: népesség összetételére, nemzetiségi adatokra vonatkozó információk értelmezése, elemzése Informatika: nagy adathalmazok kezelése táblázatkezelő programmal
Statisztikai adatok rendszerezése, jellemzése kvartilisekkel, középértékekkel és szóródási mutatókkal Sodrófa (box-plot) diagram készítése, alkalmazása A kapott adatok értelmezése, értékelése, statisztikai következtetések Nagy adathalmazok kezelése táblázatkezelő programmal Grafikus és szöveges statisztikai manipulációk felismerése	Különböző forrásokból származó adathalmazok statisztikai elemzése, értékelése, ezekből valamilyen adott szempont alapján manipulatív és nem manipulatív diagram készítése	

Kulcsfogalmak/Fogalmak	reprezentatív minta, sodrófa (box-plot) diagram, minimum, maximum, kiugró adat, kvartilisek, terjedelem, szórás

Továbbhaladás feltétele	– adott cél érdekében tudatos adatgyűjtést és rendszerezést végez; – hagyományos és digitális forrásból származó adatsokaság alapvető statisztikai jellemzőit meghatározza, értelmezi és értékeli; – ismeri és alkalmazza a sodrófa (box-plot) diagramot adathalmazok jellemzésére, összehasonlítására; – felismer grafikus manipulációkat diagramok esetén

Témakör	**Valószínűségszámítás**	**Óraszám 12**
Előzetes tudás	A véletlen esemény fogalma, a véletlen kísérlet fogalma. Elemi esemény, biztos esemény, lehetetlen esemény, komplementer esemény. Gyakoriság, relatív gyakoriság. Esély és valószínűség hétköznapi fogalma. Kombinatorikai ismeretek.	
A tematikai egység nevelési-fejlesztési céljai	Ismeretek rendszerezése, alkalmazása, bővítése. Műveletek az események között. Matematikai elvonatkoztatás: a valószínűség matematikai fogalmának fejlesztése. Véletlen mintavétel módszerei jelentőségének megértése.	

Ismeretek/fejlesztési követelmények	**Ajánlott tevékenységek**	**Kapcsolódási pontok**
Példák ismerete események összegére, szorzatára, komplementer eseményre, egymást kizáró eseményekre Elemi események fogalmának ismerete, alkalmazása események előállítására Példák ismerete független és nem független eseményekre A klasszikus valószínűségi modell és a Laplace-képlet ismerete, alkalmazása	Konkrét valószínűségi kísérletek végrehajtása vagy dinamikus szoftver segítségével történő szimulálása (pl. szabályos dobókockákkal, pénzérmékkel dobálás); a kapott gyakoriságok és relatív gyakoriságok táblázatba foglalása; becslés az egyes kimenetelek, illetve összetett események valószínűségére csoportmunkában Példák keresése független és nem független, illetve egymást kizáró eseményekre csoportmunkában	Fizika: egy részecske bolyongásának leírása többdimenziós euklideszi térben (Brown-mozgás, Wiener-folyamat)

Kulcsfogalmak/Fogalmak	események összege, események szorzata, esemény komplementere, egymást kizáró események, független események
Továbbhaladás feltétele	– konkrét valószínűségi kísérletek esetében az esemény, eseménytér, elemi esemény, relatív gyakoriság, valószínűség, egymást kizáró események, független események fogalmát megkülönbözteti és alkalmazza; – ismeri és alkalmazza a klasszikus valószínűségi modellt és a Laplace-képletet;

12.ÉVFOLYAM

Témakör	**Halmazok, matematikai logika**		**Óraszám 6**
Előzetes tudás	Matematikai állítások elemzése, igaz és hamis állítások. Logikai műveletek: NEM, ÉS, VAGY. Skatulyaelv, logikai szita.		
A tematikai egység nevelési-fejlesztési céljai	A matematikai logika különböző területeinek felismerése, felfedezése a hétköznapi problémákban		
Ismeretek/fejlesztési követelmények		**Ajánlott tevékenységek**	**Kapcsolódási pontok**

Halmazműveletek és a logikai műveletek közötti kapcsolatok bemutatása példákon keresztül Logikai kifejezések megfelelő használata Egyszerű állítások indoklása, tételek bizonyítása Stratégiai és logikai játékok Logikai műveletek: negáció, konjunkció, diszjunkció, implikáció, ekvivalencia. A köznapi szóhasználat és a matematikai szóhasználat összevetése.	A tanulók mindennapi tapasztalataihoz köthető, összetett állítások logikai értékének meghatározása igazságtáblázat segítségével. Rejtvényújságokban szereplő feladványok megfejtése következtetések láncolatán keresztül Logikai készséget fejlesztő játékok Stratégiai játékok, táblás játékok. Tudatos pénzügyi tervezést segítő játékok	Magyar nyelv és irodalom: mások érvelésének összefoglalása és figyelembevétele. Etika: a következtetés, érvelés, bizonyítás és cáfolat szabályainak alkalmazása.

Kulcsfogalmak/Fogalmak	logikai műveletek
Továbbhaladás feltétele	– látja a halmazműveletek és a logikai műveletek közötti kapcsolatokat; – megállapítja egyszerű „ha ... , akkor ...” és „akkor és csak akkor” típusú állítások logikai értékét; – tud egyszerű állításokat indokolni és tételeket bizonyítani

Témakör	**Sorozatok**	**Óraszám 27**
Előzetes tudás	számsorozat fogalma, hatvány és logaritmus fogalma, százalékszámítás	
A tematikai egység nevelési-fejlesztési céljai	A hétköznapi életben és a matematikai problémákban a sorozattal leírható mennyiségek felismerése. Sorozatok megadási módszereinek alkalmazása. Összefüggések, képletek hatékony alkalmazása	

Ismeretek/fejlesztési követelmények	**Ajánlott tevékenységek**	**Kapcsolódási pontok**

A számsorozat fogalmának ismerete Számsorozat megadása képlettel, rekurzióval Számtani és mértani sorozatok felírása, folytatása adott szabály szerint Számtani sorozat, az n-edik tag, az első n tag összege Mértani sorozat, az n-edik tag, az első n tag összege A számtani és a mértani sorozat első n tagjának összegére vonatkozó képlet bizonyítása	Tanulói kiselőadás tartása nevezetes sorozatokról, például Fibonacci-sorozat Az első 100 pozitív természetes szám összegének meghatározása a „kis” Gauss módszerével A sakktáblára elhelyezett, mezőről mezőre kétszeres számú búzaszemek kérdésének bemutatása	Biológia: Fibonacci sorozat felírása, pl. napraforgó, virágszirmok száma, fenyőtoboz, ananász Életvitel: Kamatos kamat számítás
Számtani és mértani sorozatokra vonatkozó ismeretek alkalmazása gazdasági, természettudományi és társadalomtudományi problémák megoldásában Megtakarítási és kamatozási formák, ezek összehasonlítása Egyszerű kamat, kamatos kamat, gyűjtőjáradék és törlesztőrészlet számítása Megtakarítási, befektetési és hitelfelvételi lehetőségekkel és azok kockázati tényezőivel kapcsolatos feladatok megoldása	Valódi pénzügyi termékek kamatozási és egyéb feltételeinek összehasonlítása csoportmunkában internetes adatgyűjtés segítségével	Földrajz: világgazdaság – hitel – adósság – eladósodás.

Kulcsfogalmak/Fogalmak	számsorozat, tőke, kamatláb, kamat, futamidő, gyűjtőjáradék, törlesztőrészlet
Továbbhaladás feltétele	– számtani és mértani sorozatokat adott szabály alapján felír, folytat; – a számtani/mértani sorozat n-edik tagját felírja az első tag és a különbség (differencia)/hányados (kvóciens) ismeretében; – a számtani/mértani sorozatok első n tagjának összegét kiszámolja; – ismeri és alkalmazza a százalékalap, -érték, -láb, -pont fogalmát; – mértani sorozatokra vonatkozó ismereteit használja gazdasági, pénzügyi, természettudományi és társadalomtudományi problémák megoldásában.

Témakör	**Térgeometria**	**Óraszám** **32**
Előzetes tudás	Sokszögekkel, körrel kapcsolatos ismeretek. Ponthalmazok, nevezetes ponthalmazok ismerete. Háromszög nevezetes vonalai, pontjai, körei. Háromszögekre, speciális háromszögekre vonatkozó tételek. Egybevágóság, hasonlóság, szimmetria. Hasáb, henger, gúla, kúp, gömb felismerése. Felszín, térfogat szemléletes fogalma.	
A tematikai egység nevelési-fejlesztési céljai	Terület, kerület, felszín és térfogat kiszámítása a különböző testek esetén.	

Ismeretek/fejlesztési követelmények	**Ajánlott tevékenységek**	**Kapcsolódási pontok**
Térelemek kölcsönös helyzetének, távolságának és hajlásszögének ismerete, alkalmazása feladatmegoldásban	Korábbi ismeretek alkalmazása.	Földrajz: különböző adatok ismeretében megfelelő, távolságok, szögek kiszámítása, felszínszámítás
A terület, térfogat, űrtartalom mértékegységeinek és ezek átváltási szabályainak ismerete Sűrűség mértékegységei közötti átváltás ismerete Sík- és térgeometriai feladatoknál a válasz megadása a problémának megfelelő mértékegységben	A Föld felszínének és térfogatának közelítése földgömbmodellen méréssel és számolással, majd a kapott értékek összevetése a hivatalos adatokkal Projektmunka a gömbről: hogyan jelenik meg a gömb a mindennapi életben, a többi tantárgyban és a matematikában; a gömbi geometria alapjai	Fizika: kapcsolat a tömeg, térfogat, sűrűség mennyiségei között, megfelelő mértékegységek alkalmazása

A hasáb, a henger, a gúla, a kúp, a gömb, a csonkagúla, a csonkakúp (speciális testek) tulajdonságainak ismerete és alkalmazása a hétköznapi életben előforduló testekkel kapcsolatban A kocka, a téglatest, az egyenes hasáb, az egyenes körhenger, az egyenes gúla és a forgáskúp hálójának lerajzolása konkrét esetekben A mindennapi életben előforduló hasáb, henger, gúla, kúp, gömb, csonkagúla, csonkakúp alakú tárgyak felszínének és térfogatának meghatározása méréssel és számítással	Hétköznapi tárgyak (üdítősdoboz, vizesflakon, tejfölösdoboz stb.) térfogatának megállapítása méréssel, a kapott eredmény összehasonlítása a tárgyon szereplő értékkel A Louvre bejáratként épített üvegpiramis földfelszín feletti térfogatának és az üvegfelület felszínének meghatározása (szükséges adatok gyűjtése az internetről)	Informatika: tantárgyi szimulációs programok használata (térgeometriai szimulációs program). Kémia: kristályok felépítése.
Síkidomok forgatásával keletkező egyszerű, a mindennapi életben is előforduló testek felszínének és térfogatának kiszámítása		
A hasonló síkidomok kerületének és területének arányára vonatkozó tételek ismerete és alkalmazása A hasonló testek felszínének és térfogatának arányára vonatkozó tételek ismerete és alkalmazás	Különböző méretű, megközelítőleg gömb alakú gyümölcsök térfogatának és felszínének becslése, a becslés ellenőrzése méréssel	Vizuális kultúra: A mindennapi életben előforduló hasáb, henger, gúla, kúp, gömb, csonkagúla, csonkakúp alakú tárgyak méretarányos ábrázolása, felszínének és térfogatának meghatározása becsléssel, méréssel
Kulcsfogalmak/Fogalmak	kocka, téglatest, hasáb, henger, gúla, kúp, gömb, csonkagúla, csonkakúp, egyenes test, forgástest, n-oldalú szabályos gúla, tetraéder, alaplap, oldallap, alapél, oldalél, alkotó, palást, testmagasság, test hálója	

Továbbhaladás feltétele	– ismeri és feladatmegoldásban alkalmazza a térelemek kölcsönös helyzetét, távolságát és hajlásszögét – sík- és térgeometriai feladatoknál a problémának megfelelő mértékegységben adja meg válaszát – ismeri és alkalmazza a hasáb, a henger, a gúla, a kúp, a gömb, a csonkagúla, a csonkakúp (speciális testek) tulajdonságait – lerajzolja a kocka, téglatest, egyenes hasáb, egyenes körhenger, egyenes gúla, forgáskúp hálóját; – kiszámítja a speciális testek felszínét és térfogatát egyszerű esetekben; – ismeri és alkalmazza a hasonló síkidomok kerületének és területének arányára vonatkozó tételeket; – ismeri és alkalmazza a hasonló testek felszínének és térfogatának arányára vonatkozó tételeket

Témakör	**Valószínűségszámítás**	**Óraszám** **8**
Előzetes tudás	A valószínűség klasszikus modellje.	
A tematikai egység nevelési-fejlesztési céljai	Korábbi ismeretek rendszerezése, alkalmazása, bővítése. A valószínűség geometriai modellje. Valószínűségek meghatározása visszatevéses és visszatevés nélküli mintavétel esetén. Az ismeretek alkalmazása a gyakorlati életből vett feladatokban.	

Ismeretek/fejlesztési követelmények	**Ajánlott tevékenységek**	**Kapcsolódási pontok**
A geometriai valószínűség fogalmának ismerete és alkalmazása Valószínűségek meghatározása visszatevéses és visszatevés nélküli mintavétel esetén A várható érték ismerete és meghatározása konkrét feladatokban, játékokban Pénzügyi fogalmakkal kapcsolatos valószínűségi ismeretek (például biztosítás, befektetések kockázata, árfolyamkockázat) Diszkrét valószínűség eloszlások ábrázolása hagyományos vagy digitális eszközökkel.	Egyszerű valószínűségi játékokhoz kapcsolódóan a várható nyeremény és az igazságosság fogalmának kialakítása Konkrét bank konkrét befektetési portfóliójának értelmezése, elemzése Néhány konkrét biztosítási ajánlat értelmezése, elemzése	Informatika: tantárgyi szimulációs programok használata (binomiális eloszlás). Életvitel: pénzügyi fogalmakkal kapcsolatos valószínűségi ismeretek (biztosítás, befektetések kockázata, árfolyamkockázat)

Kulcsfogalmak/Fogalmak	geometriai valószínűség, visszatevéses mintavétel, visszatevés nélküli mintavétel, várható érték
Továbbhaladás feltétele	- ismeri és egyszerű esetekben alkalmazza a valószínűség geometriai modelljét; - meghatározza a valószínűséget visszatevéses, illetve visszatevés nélküli mintavétel esetén

Témakör	**Rendszerező összefoglalás**	**Óraszám** **51**
Előzetes tudás	A 3,5 év matematika anyaga.	
A tematikai egység nevelési-fejlesztési céljai	Ismeretek rendszerezése, alkalmazása az egyes témakörökben. A megoldási módszerek tudatosítása, a problémákban alkalmazható közös modellek, számítási-bizonyítási módszerek keresése. Az ismeretek gyakorlati problémákra való alkalmazása. Hatékony, önálló tanulás kompetenciájának fejlesztése.	

Ismeretek/fejlesztési követelmények	**Ajánlott tevékenységek**	**Kapcsolódási pontok**
Gondolkodási módszerek. Halmazok. Számhalmazok. A halmazok alkalmazási területei a matematika különböző ágaiban. A halmazok szemléltetésre, az összefüggések áttekintésére, közös tulajdonságok kiemelésére való használata. A valós számok halmaza fogalmának megerősítése, a számkörbővítés lépéseinek az áttekintése. Logikai ismeretek. A matematikai szövegek helyes értelmezése. Pontos fogalmazásra való törekvés, a definíciókban, tételekben szereplő feltételek szerepének, jelentésének tudatosítása. A logikai műveletek során a bizonyítások, feladatmegoldások tudatos alkalmazása. A matematikában tanult módszerek. A bizonyítási módszerek rendszerezése feladatokon, gyakorlati alkalmazásokon keresztül: a direkt, indirekt bizonyítás, logikai szita formula, skatulyaelv. Kombinatorika, gráfelmélet. A sorbarendezési és leszámolási feladatok alaptípusainak felismerése – gráfok alkalmazása a problémamegoldás során.		

Számelmélet, algebra. Számhalmazok. A valós számok halmazán értelmezett műveletek, műveleti tulajdonságok biztonságos használata. Az eredmények várható értékének becslése – annak vizsgálata, hogy reális- e az eredményünk. Algebrai alapfogalmak, azonosságok. Átalakítások algebrai kifejezésekkel. A zsebszámológép használata. Egyenletek, egyenletrendszerek, egyenlőtlenségek. Változatos módszerek alkalmazása, többféle megoldás keresése. Gyakorlati problémákat tartalmazó szöveges feladatok megoldása. A különböző témakörökhöz tartozó problémák közötti kapcsolatok észrevétele. Adott egyenlethez illő megoldási módszer önálló kiválasztása.		
Sorozatok, függvények. Függvények grafikonjai, jellemzésük. Függvénytranszformációk. Függvények a matematikában, a természettudományokban és hétköznapjainkban. Számtani és mértani sorozat, kamatos kamatszámítás.		

Geometria. Mérés és mérték. A hosszúság -, terület -, térfogatmérés, a szögmérés fontos kérdése: mi a problémához illő egység, milyen pontosan adjuk meg az eredményt. A geometriai szerkesztések. Megengedett szerkesztési lépések és eszközök használata. A geometriai transzformációk. A geometriai transzformációk előfordulásainak keresése környezetünkben. A szimmetria és a harmónia észrevétele a művészetekben. A háromszögekre vonatkozó ismeretek. A négyszögekre, sokszögekre vonatkozó ismeretek. Körre vonatkozó ismeretek. Az alakzatok tulajdonságainak, nevezetes vonalainak felidézése, az absztrakciós készség fejlődése. Trigonometria. Vektorok, koordinátageometria. A trigonometria és a koordinátageometria a geometriai és az algebrai készségeket együtt fejleszti.		
Statisztika, valószínűség. Adatsokaságok elemzése. Diagramok ismerete, grafikus manipulációk felismerése. Véletlen jelenségek vizsgálata. Vélemények megbeszélése, érvelés, sejtések megfogalmazása, azok elfogadása vagy elvetése. A valószínűség és a statisztika törvényei érvényesülésének felfedezése a termelésben, a pénzügyi folyamatokban, a társadalmi folyamatokban.		

ÉRTÉKELÉS

Az értékelés rendszere a dolgozatok %-os eredménye szerint:

0-39%	elégtelen (1)
40-54%	elégséges (2)
55-69%	közepes (3)
70-84%	jó (4)
85-100%	jeles (5)

3.2. A közismereti kerettantervben meghatározott pedagógiai feladatok helyi megvalósításának részletes szabályai.

A belépő évfolyamok pedagógiai feladatainak megvalósítása

A tanulók közötti egyéni fejlődésbeli különbségek pedagógiai kezelése:

- mintákat adunk az ismeretszerzéshez, a feladat - és problémamegoldáshoz, megalapozzuk a tanulók egyéni tanulási módszereit és szokásait
- mozgásigény kielégítésével, a mozgáskultúra, a mozgáskoordináció, a ritmusérzék és a hallás fejlesztésével; a koncentráció és a relaxáció képességének alapozásával
- az értelmi és érzelmi intelligencia mélyítése, gazdagítása
- a tanulási stratégiák megválasztásában kitüntetett szempont: az életkori jellemzők figyelembe vétele, az ismeretek tapasztalati megalapozása és az ismeretszerzés deduktív útjának bemutatása
- a személyiség erkölcsi arculatának értelmi és érzelmi alapozásával, helyes magatartásformák megismertetésével és gyakoroltatásával
- iskolai fegyelem és figyelem, kötelességérzet kialakítása

A magasabb évfolyamok pedagógiai feladatainak megvalósítása

- a biztonságos szóbeli és írásbeli nyelvhasználat és az alapvető képességek, készségek elsajátításával, a mentális képességek célirányos fejlesztésével, az önálló tanulás és önművelés alapozásával
- a kreativitás fejlesztése, az írásbeliség és szóbeliség egyensúlyára való törekvés, a tanulók egészséges terhelése, érési folyamatuk követése, személyre szóló fejlesztő értékelésük
- a már megalapozott kompetenciák továbbfejlesztése, bővítése, az életen át tartó tanulás és fejlődés megalapozása valamint az, hogy fektessen hangsúlyt a pályaválasztásra, pályaorientációra
- felkészülés az érettségire és szakmai vizsgára

Évfolyamtól függetlenül – Tanulási motiváció

Az oktató feladata:

- a tanulók megismerése, elfogadása
- pozitív légkör megteremtése (pl. tárgyi környezet, érzelmi biztonság, agresszió kerülése, személyes kapcsolat kialakítása)
- követendő példák állítása (pl. a tananyagban szereplő pozitív személyiségek, a mindennapi életből ismert személyiségek)
- a tananyag összekapcsolása az élettel, a tanulókat érdeklő kérdésekkel
- a dicséret, mint a pozitív megerősítés eszközének gyakori alkalmazása
- szakképző iskolában és a technikumban is projektoktatás alkalmazása, melynek során alapozni kell a tanulók érdeklődésére, a projekt témáit úgy kell megválasztani, hogy lehetőséget biztosítson probléma megoldásra, összefüggések feltárására illetve oktató és tanuló közös tevékenységére.

3.3. A választható tantárgyak, foglalkozások, továbbá ezek esetében az oktatóválasztás szabályai.

A tanulói részvétel szempontjából a tanítási óra lehet kötelező, kötelezően választandó és szabadon választható tanítási óra.

Szabadon választott tanítási órák

Ha a tanulót –kérelmére – felvették a szabadon választott tanítási órára, a tanítási év végéig, vagy, ha a tanítás év vége előtt befejeződik, az utolsó tanítási óra befejezéséig köteles azon részt venni. Erről a tényről a tanulók, kiskorú tanulók szüleit a beiratkozás előtt tájékoztatni kell.

Iskolánk minden év május 20-áig felméri, hogy a tanulók mely érettségi felkészítő foglalkozásokon kívánnak részt venni.

3.4. Azon választható érettségi vizsgatárgyak megnevezése, amelyekből a szakképző intézmény tanulóinak közép- vagy emelt szintű érettségi vizsgára való felkészítését a szakképző intézmény kötelezően vállalja, továbbá annak meghatározása, hogy a tanulók milyen követelmények teljesítése mellett melyik választható érettségi vizsgatárgyból tehetnek érettségi vizsgát.

Az intézményben választható érettségi vizsgatárgyak középszinten: informatika, földrajz, fizika, kémia, biológia, testnevelés.

2017. január 01-től kötelezően választandó vizsgatárgy a szakközépiskola ágazatának megfelelően szakmai vizsgatárgy.

A felkészítésre a 11-12. évfolyamon van lehetőség, a szabadon tervezhető órakeret terhére, az érettségire felkészítő foglalkozások szervezésének szabályai alapján.

Az iskola a következő érettségi vizsgatárgyakból vállalja kötelezően a tanulók felkészítését közép vagy emelt szintű érettségi vizsgása a kötelező tanórákon felül.

Középszintű érettségire felkészítő foglalkozások heti három órában: fizika tantárgyból a 12. évfolyamon.

Az érettségire felkészítő foglalkozások helyi tantervei a kerettantervek és az érettségi vizsga követelményei alapján készülnek el.

3.5. Az egyes érettségi vizsgatárgyakból a középszintű érettségi vizsga témakörei.

Magyar nyelv és irodalom

Nyelvtan

1. Ember és nyelv
2. Kommunikáció
3. A magyar nyelv története
4. Nyelv és társadalom
5. A nyelvi szintek
6. A szöveg
7. A retorika alapjai
8. Stílus és jelentés

Irodalom

1. Életművek
2. Portrék
3. Látásmódok

4. A kortárs irodalomból
5. Világirodalom
6. Színház- és drámatörténet
7. Az irodalom határterületei
8. Regionális kultúra

Matematika

1.1 Halmazok

1.1.1 Halmazműveletek

1.1.2 Számosság, részhalmazok

1.2 Matematikai logika

1.2.1 Fogalmak, tételek és bizonyítások a matematikában

1.3 Kombinatorika

1.4 Gráfok

2. Számelmélet, algebra

2.1 Alapműveletek

2.2 A természetes számok halmaza, számelméleti ismeretek

2.2.1 Oszthatóság

2.2.2 Számrendszerek

2.3 Racionális és irracionális számok

2.4 Valós számok

2.5 Hatvány, gyök, logaritmus

2.6 Betűkifejezések

2.6.1 Nevezetes azonosságok

2.7 Arányosság

2.7.1 Százalékszámítás

2.8 Egyenletek, egyenletrend-szerek, egyenlőtlenségek, egyenlőtlenség-rendszerek

2.8.1 Algebrai egyenletek, egyenletrendszerek

Elsőfokú egyenletek, egyenletrendszerek

Másodfokú egyenletek, egyenletrendszerek

Magasabb fokú egyenletek

Négyzetgyökös egyenletek

2.8.2 Nem algebrai egyenletek

Abszolútértékes egyenletek

Exponenciális és logaritmikus egyenletek

Trigonometrikus egyenletek

2.8.3 Egyenlőtlenségek, egyenlőtlenség-rendszerek

2.9 Középértékek, egyenlőtlenségek

3. Függvények, az analízis elemei

3.1 A függvény

3.2 Egyváltozós valós függvények

3.2.1 A függvények grafikonja, függvénytranszformációk

3.2.2 A függvények jellemzése

3.3 Sorozatok

3.3.1 Számtani és mértani sorozatok

Végtelen mértani sor

3.3.2 Kamatos kamat, járadékszámítás

3.4. Az egyváltozós valós függvények analízisének elemei

3.4.1 Határérték, folytonosság

3.4.2 Differenciálszámítás

3.4.3 Integrálszámítás

4. Geometria, koordinátageometria, trigonometria

4.1 Elemi geometria

4.1.1 Térelemek

4.1.2 A távolságfogalom segítségével definiált ponthalmazok

4.4 Vektorok síkban és térben

4.5 Trigonometri

4.6 Koordinátageometria

4.6.1 Pontok, vektorok

4.6.2 Egyenes

4.5 Trigonometria

4.6 Koordinátageometria

4.6.1 Pontok, vektorok

4.6.2 Egyenes

4.6.3 Kör

4.6.4 Parabola

4.7 Kerület, terület

4.8 Felszín, térfogat

5.1 Leíró statisztika

5.1.1 Statisztikai adatok gyűjtése, rendszerezése, különböző ábrázolásai

5.1.2 Nagy adathalmazok jellemzői, statisztikai mutatók

5.2 A valószínűségszámítás elemei

Történelem

1. Gazdaság, gazdaságpolitika, anyagi kultúra
2. Népesség, település, életmód
3. Egyén, közösség, társadalom
4. Modern demokráciák működése
5. Politikai intézmények, eszmék, ideológiák
6. Nemzetközi konfliktusok és együttműködés
7. Szabadon választott

Idegen nyelv

1. Személyes vonatkozások, család
2. Ember és társadalom
3. Környezetünk
4. Az iskola
5. A munka világa
6. Életmód
7. Szabadidő, művelődés, szórakozás
8. Utazás, turizmus
9. Tudomány és technika

Testnevelés

1. A magyar sportsikerek

Legalább 5 magyar olimpiai bajnok megnevezése sportágával együtt. Egy, a választott helyi tantervben szereplő sportágban, az adott év hazai legfontosabb eredményeinek ismerete.

2. A harmonikus testi fejlődés

A testi fejlődés rövid jellemzése általános és középiskolás korban (magasság, testsúly, iskolaérettség mozgásos cselekvések).

3. Az egészséges életmód

Tájékozottság bizonyítása az egészséges életmód kialakításához szükséges alapvető ismeretekben. Az egészséges életmód összetevőinek értelmezése: rendszeres testedzés, optimális testsúly, aktív

pihenés, testi higiénia, lelki egyensúly, a szabadidő hasznos eltöltése, egészségkárosító szokások (alkohol, dohányzás, drog) hatásai és megelőzésük.

4. Testi képességek

Az erő, a gyorsaság, az állóképesség értelmezése. A pulzusszám alakulása terhelésre, az erőfejlesztés szabályai.

5. Gimnasztika

A rendgyakorlatok szerepe a testnevelés órákon. Gyakorlatok javaslata az erő, a gyorsaság, az állóképesség fejlesztésére Nyújtó, lazító és erősítő hatású gyakorlatok 2-3 példa. Légző gyakorlatok. A bemelegítés szerepe és kritériumai.

6. Atlétika

A tanult atlétikai futó, ugró és dobó versenyszámok ismerete és végrehajtásuk lényege.

7. Torna

A női és férfi tornaszerek ismertetése. A legfontosabb baleset-megelőző eljárások.

Segítségadás gyakorlásnál.

8. Ritmikus gimnasztika

Az RG szerepe a harmonikus mozgás kialakításában. A ritmikus gimnasztika versenyszámainak felsorolása, rövid bemutatása.

9. Küzdősportok, önvédelem

Alsó, felső tagozatos és középiskolás tanulók részére 2-2 páros és 1-1 csapat küzdőjáték ismertetése és a választás indoklása.

10. Úszás

Az úszás higiénéjének ismerete. Az úszás az ember életében.

Informatika

1. Információs társadalom

1.1. A kommunikáció

1.1.1. A kommunikáció általános modellje

1.1.2. Információs és kommunikációs technológiák és rendszerek

1.1.3. Számítógépes információs rendszerek az iskolában és a gazdaságban

1.1.4. Közhasznú információs források

1.2. Információ és társadalom

1.2.1. Az informatika fejlődéstörténete

1.2.2. A modern információs társadalom jellemzői

1.2.3. Informatika és etika

1.2.4. Jogi ismeretek

2. Informatikai alapismeretek – hardver

2.1. Jelátalakítás és kódolás

2.1.1. Analóg és digitális jelek

2.1.2. Az adat és az adatmennyiség

2.1.3. Bináris számábrázolás

2.1.4. Bináris karakterábrázolás

2.1.5. Bináris kép- és színkódolás

2.1.6. Bináris hangkódolás

2.2. A számítógép felépítése

2.2.1. A Neumann-elvű számítógépek

2.2.2. A (személyi) számítógép részei és jellemzőik: központi feldolgozó egység, memória, buszrendszer, interfészek (illesztő), ház, tápegység, alaplap

2.2.3. A perifériák típusai és főbb jellemzőik: bemeneti eszközök, kimeneti eszközök, bemeneti/kimeneti eszközök, háttértárak

2.2.4. A (személyi) számítógép részeinek összekapcsolása és üzembe helyezése

2.2.5. Hálózatok

3. Informatikai alapismeretek – szoftver

3.1. Az operációs rendszer és főbb feladatai

3.1.1. Az operációs rendszerek (fajtái) részei és funkciói, az operációs rendszer felhasználóifelülete

3.1.2. Könyvtárszerkezet, könyvtárak létrehozása, másolása, mozgatása, törlése, átnevezése

3.1.3. Állományok típusai, keresés a háttértárakon

3.1.4. Állománykezelés: létrehozás, törlés, visszaállítás, másolás, mozgatás, átnevezés, nyomtatás, megnyitás

3.1.5. Az adatkezelés eszközei: Tömörítés, kicsomagolás, archiválás, adatvédelem

3.1.6. A szoftver és a hardver karbantartó (segéd)programjai: víruskeresés és -irtás, víruspajzs, lemezkarbantartás, …

3.1.7. A hálózatok működésének alapelvei, hálózati be- és kijelentkezés, hozzáférési jogok, adatvédelem

4. Szövegszerkesztés

4.1. A szövegszerkesztő használata

4.1.1. A program indítása

4.1.2. A munkakörnyezet beállítása

4.1.3. A szövegszerkesztő menürendszere

4.1.4. Dokumentum megnyitása, mentése, nyomtatása

4.2. Szövegszerkesztési alapok

4.2.1. Szövegbevitel, szövegjavítás

4.2.2. Karakterformázás

4.2.3. Bekezdésformázás

4.2.4. Felsorolás, számozás

4.2.5. Tabulátorok használata

4.2.6. Oldalformázás

4.3. Szövegjavítási funkciók

4.3.1. Keresés és csere

4.3.2. Kijelölés, másolás, mozgatás, törlés

4.3.3. Helyesírás ellenőrzés, szinonima szótár, elválasztás

4.4. Táblázatok, grafikák a szövegben

4.4.1. Táblázatkészítés a szövegszerkesztővel, sorba rendezés

4.4.2. Körlevélkészítés

4.4.3. Táblázatok, grafikák, szimbólumok és más objektumok beillesztése a szövegbe, valamint formázásuk

5. Táblázatkezelés

5.1. A **táblázatkezelő** használata

5.1.1. A program indítása

5.1.2. A munkakörnyezet beállítása

5.1.3. A táblázatkezelő menürendszere

5.1.4. A táblázat megnyitása, mentése, nyomtatása

5.2. A táblázatok felépítése

5.2.1. Cella, oszlop, sor, aktív cella, tartomány, munkalap

5.3. Adatok a táblázatokban

5.3.1. Adattípusok

5.3.2. Adatbevitel, javítás, másolás, mozgatás

5.3.3. A cellahivatkozások használata

5.3.4. Képletek szerkesztése: konstans, hivatkozás, függvény

5.4. Táblázatformázás

5.4.1. Sorok, oszlopok, tartományok kijelölése

5.4.2. Karakter-, cella- és tartomány-formázások

5.4.3. Cellák és tartományok másolása

5.5. Táblázatok, szövegek, diagramok

5.5.1. Egyszerű táblázat készítése

5.5.2. Formázási lehetőségek

5.5.3. Diagramtípus kiválasztása, diagramok szerkesztése

5.6. Problémamegoldás táblázatkezelővel

5.6.1. Tantárgyi feladatok megoldása

5.6.2. A mindennapi életben előforduló problémák

6. Adatbáziskezelés

6.1. Az adatbázis-kezelés alapfogalmai

6.1.1. Az adatbázis fogalma, típusai, adattábla, rekord, mező, kulcs

6.2. Az adatbázis-kezelő program interaktív használata

6.2.1. Adattípusok

6.2.2. Adatbevitel, adatok módosítása, törlése

6.2.3. Adatbázisok létrehozása, karbantartása

6.3. Alapvető adatbázis-kezelési műveletek

6.3.1. Lekérdezések, függvények használata

6.3.2. Keresés, válogatás, szűrés, rendezés

6.3.3. Összesítés

6.4. Képernyő és nyomtatási formátumok

6.4.1. Űrlapok használata

6.4.2. Jelentések használata

7. Információs hálózati szolgáltatások

7.1. Kommunikáció az Interneten

7.1.1. Elektronikus levelezési rendszer használata

7.1.2. Állományok átvitele

7.1.3. WWW

7.1.4. Keresőrendszerek

7.1.5. Távoli adatbázisok használata

7.2. Weblap készítés

7.2.1. Hálózati dokumentumok szerkezete

7.2.2. Weblap készítése Web-szerkesztővel

7.2.3. Formázási lehetőségek

8. Prezentáció és grafika

8.1. Prezentáció (bemutató)

8.1.1. A program indítása

8.1.2. A munkakörnyezet beállítása

8.1.3. A program menürendszere

8.1.4. Prezentációs anyag elkészítése (szöveg, táblázat, rajz, diagram, grafika, fotó, hang, animáció, dia-minta …) és formázása

8.2. Grafika

8.2.1. A program indítása

8.2.2. A munkakörnyezet beállítása

8.2.3. A program menürendszere

8.2.4. Elemi alakzatok megrajzolása, módosítása

8.2.5. Képek beillesztése, formázása

9. Könyvtárhasználat

9.1. Könyvtárak

9.1.1. A könyvtár fogalma, típusai

9.1.2. Eligazodás a könyvtárban: olvasóterem, szabadpolcos rendszer, multimédia övezet

9.1.3. A helyben használható és a kölcsönözhető könyvtári állomány

9.1.4. A könyvtári szolgáltatások

9.2. Dokumentumok

9.2.1. Nyomtatott dokumentumok

9.2.2. Nem nyomtatott dokumentumok, illetve adathordozók (kazetta, diakép, film, CD, mágneslemez, DVD)

9.3. Tájékoztató eszközök

9.3.1. Katalógusok

9.3.2. Adatbázisok

9.3.3. Közhasznú információs források (pl. telefonkönyv, menetrend, térkép)

10. Algoritmizálás, adatmodellezés, programozási ismeretek (csak emelt szinten)

10.1. Elemi és összetett adatok, állomány-szervezés, relációs adatstruktúrák

10.1.1. Egész és valós számok, logikai értékek, karakterek

10.1.2. Szöveg, sorozat, tömb, rekord, halmaz

10.1.3. Állományok

10.2. Elemi algoritmusok típusfeladatokra

10.2.1. Összegzés, eldöntés, kiválasztás, keresés, megszámlálás, maximum-kiválasztás, kiválogatás, elemi rendezések

10.3. Rekurzió

10.3.1. Rekurzió a feladatok és az algoritmusok világában

10.4. A programkészítés, mint termék-előállítási folyamat

10.4.1. A programkészítés lépései: feladat-meghatározás, tervezés, kódolás, tesztelés, hibakeresés, hatékonyság- és minőségvizsgálat, dokumentálás

10.5. Számítógép a matematikában, a természet- és társadalomtudományi tantárgyakban

10.5.1. Matematikai feladatok, egyszerű természettudományos szimulációs problémák, a tantárgyakk al kapcsolatos egyszerű feladatok megoldása

11. A programozás eszközei (csak emelt szinten)

11.1. Algoritmusleíró eszközök

11.1.1. Feladatmegoldás egy algoritmus-leíró eszköz segítségével

11.1.2. Az algoritmus-leíró eszközök fajtái

11.2. Programozási nyelv

11.2.1. Egy programozási nyelv részbeni (specialitások nélküli) ismerete

11.3. Programfejlesztői környezet

11.3.1. Kódolási, szerkesztési eszközök valamilyen programnyelvi fejlesztői környezetben

11.3.2. Programkipróbálási eszközök valamilyen programnyelvi fejlesztői környezetben

Biológia

1. Bevezetés a biológiába
2. Egyed alatti szerveződési szint
3. Az egyed szerveződési szintje
4. Az emberi szervezet
5. Egyed feletti szerveződési szintek
6. Öröklődés, változékonyság, evolúció

Fizika

1. Mechanika

1.1 Newton törvényei

1.1.1 Newton I. törvénye

Kölcsönhatás

Mozgásállapot, -változás

Tehetetlenség, tömeg

Inerciarendszer

1.1.2 Newton II. törvénye

Erőhatás, erő, eredő erő támadáspont, hatásvonal

Lendület, lendületváltozás, Lendületmegmaradás

Zárt rendszer

Szabaderő, kényszererő

1.1.3 Newton III. törvénye

Erőlökés

1.2 Pontszerű és merev test egyensúlya

Forgatónyomaték

Erőpár

Egyszerű gépek:

Lejtő, emelő, csiga

Tömegközéppont

1.3 Mozgásfajták

Anyagi pont, merev test

Vonatkoztatási rendszer

Pálya, út, elmozdulás

Helyvektor, elmozdulásvektor

1.3.1 Egyenes vonalú egyenletes mozgás

Sebesség, átlagsebesség

Mozgást befolyásoló tényezők:

- súrlódás, közegellenállás
- súrlódási erő

1.3.2 Egyenes vonalú egyenletesen változó mozgás

Egyenletesen változó mozgás átlagsebessége, pillanatnyi sebessége

Gyorsulás

Négyzetes úttörvény

Szabadesés, nehézségi gyorsulás (⟶ 5.1)

1.3.3 Összetett mozgások

Függőleges, vízszintes hajítás

1.3.4 Periodikus mozgások

1.3.4.1 Az egyenletes körmozgás

Periódusidő, fordulatszám

Kerületi sebesség

Szögelfordulás, szögsebesség

Centripetális gyorsulás Centripetális erő

1.3.4.2 Mechanikai rezgések

Rezgőmozgás

Harmonikus rezgőmozgás

Kitérés, amplitúdó, fázis

Rezgésidő, frekvencia

Csillapított és csillapítatlan rezgések

Rezgő rendszer energiája

Szabadrezgés, kényszerrezgés

Rezonancia

Matematikai inga

Lengésidő

1.3.4.3 Mechanikai hullámok (⟶3.6, 3.7)

Longitudinális, transzverzális hullám

Hullámhossz, terjedési sebesség, frekvencia

Visszaverődés, törés jelensége, törvényei

Beesési, visszaverődési, törési szög, törésmutató

Polarizáció

Interferencia

Elhajlás

Állóhullám, duzzadóhely, csomópont

Húrok

Hangforrás, hanghullámok

Hangerősség

Hangmagasság

Hangszín

Ultrahang, infrahang

1.4 Munka, energia

Munkavégzés, munka

Gyorsítási munka

Emelési munka

Súrlódási munka

Energia, energiaváltozás (⟶4.4)

Mechanikai energia:

Mozgási energia

Rugalmassági energia

Helyzeti energia

Munkatétel

Energiamegmaradás törvénye (⟶2.5)

Konzervatív erők munkája

Teljesítmény

Hatásfok (⟶2.8)

1.5 A speciális relativitáselmélet elemei (→4.2)

Az éter fogalmának elvetése, fénysebesség

Egyidejűség, időtágulás, hosszúságkontrakció

A tömeg, tömegnövekedés

2. Termikus kölcsönhatások

2.1 Állapotjelzők, termodinamikai egyensúly

Egyensúlyi állapot

Hőmérséklet, nyomás, térfogat

Belső energia

Anyagmennyiség, mól

Avogadro törvénye (→4.1)

2.2 Hőtágulás

Szilárd anyag lineáris, térfogati hőtágulása

Folyadékok hőtágulása

2.3 Állapotegyenletek (összefüggés a gázok állapotjelzői között)

Gay-Lussac I. és II. törvénye

Boyle-Mariotte törvénye

Egyesített gáztörvény

Állapotegyenlet

Ideális gáz

Izobár, izochor, izoterm állapotváltozás

2.4 Az ideális gáz kinetikus modellje (→4.1)

Hőmozgás

2.5 Energiamegmaradás hőtani folyamatokban (⟶1.4)

2.5.1 Termikus, mechanikai kölcsönhatás

Hőmennyiség, munkavégzés

2.5.2 A termodinamika I. főtétele

zárt rendszer

Belső energia

Adiabatikus állapotváltozás
2.5.3 Körfolyamatok
Perpetuum mobile
2.6 Kalorimetria
Fajhő, mólhő, hőkapacitás
Gázok fajhői
2.7 Halmazállapot-változások
2.7.1 Olvadás, fagyás
Olvadáshő, olvadáspont
2.7.2 Párolgás, lecsapódás
Párolgáshő
Forrás, forráspont, forráshő
Forrás, forráspont, forráshő
Szublimáció
Cseppfolyósíthatóság
Telített és telítetlen gőz
2.7.3 Jég, víz, gőz
A víz különleges fizikai tulajdonságai
A levegő páratartalma
Csapadékképződés
2.8 A termodinamika II. főtétele
2.8.1 Hőfolyamatok iránya
Rendezettség, rendezetlenség
Reverzibilis, irreverzibilis folyamatok
2.8.2 Hőerőgépek (⟶1.5, 4.4)
Hatásfok
Másodfajú perpetuum mobile
3. Elektromos és mágneses kölcsönhatás
3.1 Elektromos mező
3.1.1 Elektrosztatikai alapjelenségek
Kétféle elektromos töltés
Vezetők és szigetelők
Elektroszkóp
Elektromos megosztás
Coulomb-törvény

A töltésmegmaradás törvénye

3.1.2 Az elektromos mező jellemzése

Térerősség

A szuperpozíció elve

Erővonalak, -fluxus

Feszültség

Potenciál, ekvipotenciális felület

Konzervatív mező (⟶1.5)

Homogén mező

Földpotenciál

3.1.3 Töltések mozgása elektromos mezőben (⟶1.2)

3.1.4 Töltés, térerősség, potenciál a vezetőkön

Töltések elhelyezkedése vezetőkön

Térerősség a vezetők belsejében és felületén

Csúcshatás

Az elektromos mező árnyékolása

Földelés

3.1.5 Kondenzátorok

Kapacitás

Síkkondenzátor

Permittivitás

Feltöltött kondenzátor energiája

3.2. Egyenáram

3.2.1 Elektromos áramerősség

Feszültségforrás, áramforrás

Elektromotoros erő, belső feszültség, kapocsfeszültség

Áramerősség- és feszültségmérő műszerek

3.2.2 Ohm törvénye

Ellenállás, belső ellenállás, külső ellenállás

Vezetők ellenállása, fajlagos ellenállás

Változtatható ellenállás

Az ellenállás hőmérsékletfüggése

Telepek soros, fogyasztók soros és párhuzamos kapcsolása

Az eredő ellenállás

3.2.3 Félvezetők

Félvezető eszközök

3.2.4 Az egyenáram hatásai, munkája és teljesítménye

Hő-, mágneses, vegyi hatás

(⟶4.2)

Galvánelemek, akkumulátor

3.3 Az időben állandó mágneses mező

3.3.1 Mágneses alapjelenségek

A dipólus fogalma

Mágnesezhetőség

A Föld mágneses mezeje

Iránytű

3.3.2 A mágneses mező jellemzése

Indukcióvektor

Indukcióvonalak, indukciófluxus

3.3.3 Az áram mágneses mezeje

Hosszú egyenes vezető, áramhurok, egyenes tekercs mágneses mezeje

Homogén mágneses mező

Elektromágnes, vasmag

Mágneses permeabilitás

3.3.4 Mágneses erőhatások

A mágneses mező erőhatása áramjárta vezetőre

Két párhuzamos, hosszú egyenes vezető között ható erő

Lorentz-erő

Részecskegyorsító berendezés (⟶4.3)

3.4 Az időben változó mágneses mező

3.4.1 Az indukció alapjelensége

Mozgási indukció

Nyugalmi indukció

Faraday-féle indukciós törvény

Lenz törvénye (→1.4)

Kölcsönös indukció

Önindukció

Tekercs mágneses energiája

3.4.2 A váltakozó áram

A váltakozó áram fogalma

Generátor, motor, dinamó

Pillanatnyi, maximális és effektív feszültség és áramerősség

Váltakozó áramú ellenállások:

ohmos, induktív és kapacitív ellenállás

Fáziskésés, fázissietés

3.4.3 A váltakozó áram teljesítménye és munkája

Hatásos teljesítmény

Látszólagos teljesítmény

Transzformátor

3.5 Elektromágneses hullámok

3.5.1 Az elektromágneses hullám fogalma

Terjedési sebessége vákuumban

Az elektromágneses hullámok spektruma: rádióhullámok, infravörös sugarak, fény, ultraibolya, röntgen- és gammasugarak (⟶2.9)

Párhuzamos rezgőkör zárt, nyitott

Csatolt rezgések, rezonancia

Dipólus sugárzása, antenna, szabad elektromágneses hullámok

3.6 A fény mint elektromágneses hullám

3.6.1 Terjedési tulajdonságok

Fényforrás

Fénynyaláb, fénysugár

Fénysebesség

3.6.2 Hullámjelenségek

A visszaverődés és törés törvényei - Snellius-Descartes törvény

Prizma, planparalel lemez

Abszolút és relatív törésmutató

Teljes visszaverődés, határszög (száloptika)

Diszperzió

Színképek (⟶4.2)

Homogén és összetett színek

Fényinterferencia, koherencia

Fénypolarizáció, polárszűrő

Fényelhajlás résen, rácson

Lézerfény

3.6.3 A geometriai fénytani leképezés

Az optikai kép fogalma (valódi, látszólagos)

Síktükör

Lapos gömbtükrök (homorú, domború)

Vékony lencsék (gyűjtő, szóró)

Fókusztávolság, dioptria

Leképezési törvény

Nagyítás

Egyszerű nagyító

Fényképezőgép, vetítő, mikroszkóp, távcső

3.6.4 A szem és a látás

Rövidlátás, távollátás

Szemüveg

4. Atomfizika, magfizika, nukleáris kölcsönhatás

4.1 Az anyag szerkezete (→2.4)

Atom

Molekula

Ion

Elem

Avogadro-szám (→2.1, 2.3)

Relatív atomtömeg

Atomi tömegegység

4.2 Az atom szerkezete

Elektron

Elemi töltés

Elektronburok

Rutherford-féle atommodell

Atommag

4.2.1 A kvantumfizika elemei

Planck-formula

Foton (energiakvantum)

Fényelektromos jelenség

Kilépési munka

Fotocella (fényelem)

Vonalas színkép (⟶3.6, 5.2)

Emissziós színkép

Abszorpciós színkép

Bohr-féle atommodell

Energiaszintek

Bohr-posztulátumok

Alapállapot, gerjesztett állapot

Ionizációs energia

4.2.2 Részecske- és hullámtermészet

A fény mint részecske

Tömeg-energia ekvivalencia (⟶1.5)

Az elektron hullámtermészete

de Broglie-hullámhossz

Heisenberg-féle határozatlansági reláció

4.2.3 Az elektronburok szerkezete

Fő- és mellékkvantumszám

Pauli-féle kizárási elv

Elektronhéj

Kvantummechanikai atommodell

4.3 Az atommagban lejátszódó jelenségek

4.3.1 Az atommag összetétele

Proton

Neutron

Nukleon

Rendszám

Tömegszám

Izotóp

Erős (nukleáris) kölcsönhatás

Magerő

Tömeghiány (⟶1.5)

Kötési energia

Fajlagos kötési energia

4.3.2 Radioaktivitás

Radioaktív bomlás

α-, β-, γ-sugárzás

Magreakció

Felezési idő

Bomlási törvény

Aktivitás

Mesterséges radioaktivitás

Sugárzásmérő detektorok

4.3.3 Maghasadás

Hasadási reakció

Hasadási termék

Lassítás

Láncreakció

Hasadási energia

Szabályozott láncreakció

Atomreaktor

Atomerőmű

Atomenergia (⟶2.8, 1.5)

Szabályozatlan láncreakció

Atombomba

4.3.4 Magfúzió

A Nap energiája (⟶5.2)

Hidrogénbomba

4.4 Sugárvédelem

Sugárterhelés

Háttérsugárzás

Elnyelt sugárdózis

Dózisegyenérték

4.5 Elemi részek

Stabil és instabil részecske

Neutrino

Szétsugárzás-párkeltés

5. Gravitáció, csillagászat

5.1 A gravitációs mező

Az általános tömegvonzás törvénye

A bolygómozgás Kepler-törvényei (⟶6.2)

Súly és súlytalanság

Nehézségi erő

Potenciális energia homogén gravitációs mezőben (⟶1.5)

Kozmikus sebességek

5.2 Csillagászat

Fényév

Vizsgálati módszerek, eszközök (⟶4.2)

Naprendszer

Nap (⟶4.4)

Hold

Üstökösök, meteoritok

A csillagok (⟶4.4)

A Tejútrendszer, galaxisok

Az Ősrobbanás elmélete

A táguló Univerzum

6. Fizika- és kultúrtörténeti ismeretek

A fejezethez kapcsolódó kérdések, feladatok az előző fejezetek témaköreiben jelennek meg.

6.1 A fizikatörténet fontosabb személyiségei

Arkhimédész, Kopernikusz, Kepler, Galilei, Newton, Huygens, Watt, Ohm, Joule, Ampère, Faraday, Jedlik Ányos, Maxwell, Hertz, Eötvös Loránd, J. J. Thomson, Rutherford, Curie-család, Planck, Heisenberg, Bohr, Einstein, Szilárd Leó, Teller Ede, Wigner Jenő, Gábor Dénes.

6.2 Felfedezések, találmányok, elméletek

Geo- és heliocentrikus világkép

„Égi és földi mechanika egyesítése”

Távcső, mikroszkóp, vetítő

A fény természetének problémája

Gőzgép és alkalmazásai

Dinamó, generátor, elektromotor

Az elektromágnesség egységes elmélete

Belsőégésű motorok

Az elektron felfedezésének története

Radioaktivitás, az atomenergia alkalmazása

Röntgensugárzás

Speciális relativitáselmélet

Kvantummechanika

Az űrhajózás történetének legfontosabb eredményei

Félvezetők

Lézer

Földrajz

1. résztétel – Általános természetföldrajz, a kontinensek illetve Magyarország természetföldrajza

Témakör
Kozmikus környezetünk vagy térképi ismeretek
A geoszférák földrajza és környezeti problémáik – Kőzetburok, földtörténet – Vízburok – Levegőburok
Földrajzi övezetesség
A kontinensek természetföldrajza
Magyarország és tájainak természetföldrajza

2. résztétel – Általános társadalomföldrajz, regionális társadalmi-gazdasági földrajz

Témakör
Népesség- és településföldrajz
A világ változó társadalmi-gazdasági képe
A világgazdaságban különböző szerepet betöltő régiók, országok és országcsoportok Európa és a többi kontinens regionális földrajzi jellegzetességei
Magyarország földrajza. Hazánk helye és kapcsolatai a Kárpát-medencében és Európában
Globális környezeti problémák

Kémia

1. Általános kémia
2. Szervetlen kémia
3. Szerves kémia
4. Kémiai számítások

Informatikai ismeretek

A szóbeli tételsor tételei az alábbi témakörökből jelölhetők ki:

1.1. Információtechnológiai alapok
   1.1.1. Bevezetés a számítógépes architektúrákba
   1.1.2. Szoftverismeretek
   1.1.3. Információtechnológiai biztonság alapjai

1.2. Információtechnológiai gyakorlat
   1.2.1. Számítógép összeszerelése
   1.2.2. Telepítés és konfigurálás
   1.2.3. Megelőző karbantartás

2.1. Programozás, weboldalak kódolása, adatbázis-kezelés
   2.1.1. Weboldalak kódolása
   2.1.2. JavaScript
   2.1.3. Programozás Java vagy C# nyelven
   2.1.4. Adatbázis-kezelés

3.1. Hálózati ismeretek I.
   3.1.1. Hálózati infrastruktúra, hálózati operációs rendszerek
   3.1.2. Fizikai és adatkapcsolati réteg feladatai, Ethernet protokoll
   3.1.3. Hálózati és a szállítási réteg feladatai, protokolljai
   3.1.4. IPv4 és IPv6 címzési struktúra, alhálózatok
   3.1.5. Alkalmazási réteg protokolljai, hálózatbiztonság
   3.1.6. Kapcsolt helyi hálózatok és VLAN-ok
   3.1.7. Forgalomirányítási ismeretek
   3.1.8. A biztonságos hálózat, forgalomszűrés
   3.1.9. IP szolgáltatások

3.6. A tanuló tanulmányi munkájának írásban, szóban vagy gyakorlatban történő ellenőrzési és értékelési módja, diagnosztikus, szummatív, fejlesztő formái.

A beszámoltatás és a számonkérés rendszere mind írásbeli, mind szóbeli formában szaktárgyanként és évfolyamonként változó. Általános szabály, hogy az oktatói testület követelményeket támaszt a tanulókkal szemben, e követelmények megvalósulását, ill. a
megvalósulás felé vezető feladatokat számon kéri, ellenőrzi és értékeli. Az oktatók a tanév elején külön is ismertetik a helyi tantervben előírt tananyagot és követelményeket, továbbá az ezek teljesítéséhez szükséges iskolai és otthoni munkát, feladatokat és a beszámoltatás rendszerét.
Az intézmény napi otthoni feladatokat elsősorban gyakorlási céllal ad. A hosszabb és nagyobb elmélyülést kívánó – elsősorban alkotó jellegű – feladatok lehetőség szerint legalább egyhetes határidővel készülnek.
A tanulók munkájának értékelése iskolánkban érdemjegyekkel, osztályzatokkal (1-től 5-ig) történik. A tanuló osztályzatait évközi teljesítménye és érdemjegyei vagy az osztályozó vizsgán, a különbözeti vizsgán, a javítóvizsgán nyújtott teljesítménye alapján kell megállapítani.
Az évközi teljesítmény értékelésének módjai:

- folyamatos szóbeli és írásbeli ellenőrzés. A tanulók teljesítményét rendszeresen ellenőrizni kell érdemjegyekkel az alábbiak szerint:
  a/ a heti egy vagy két órás tárgyak esetén félévente legalább a heti óraszám kétszerese érdemjeggyel, de minimum három érdemjegy
  b/ ennél magasabb heti óraszámú tárgyak esetén félévente legalább öt érdemjeggyel

Az oktatók a szerzett érdemjegyeket kihirdetik és indokolják, s az osztályozó naplóba legkésőbb a hét végén bevezetik. Az iskola oktatói személyes felelősséggel döntenek az osztályozás-értékelés kérdéseiben. Az osztályozó konferencián az oktatói testület rendkívül indokolt esetben megkérdőjelezheti az osztályzatot. Vitatott esetekben az igazgató külön bizottság előtt tartandó osztályozó vizsgát rendelhet el az osztályzat megállapítása végett.

- órán való aktivitás értékelése,
- témazáró feladatlapok, dolgozatok, tesztek,
- tanév eleji felmérő,
- szintfelmérő vizsgák,
- tanulmányi versenyek.

A félévi és a tanév végi osztályzat megállapításához a tanulónak osztályozó vizsgát kell tennie, ha:

- felmentették a tanórai foglalkozásokon való részvétel alól (pl. egyéni tanrendes),

- engedélyezték, hogy egy vagy több tantárgy tanulmányi követelményének egy tanévben, ill. az előírtnál rövidebb idő alatt tegyen eleget (előre hozott vizsga),
- a törvényben meghatározott időnél többet mulasztott (tanköteles tanuló esetén)

Osztályozó vizsgát tehet a tanuló oktatói testületi döntés alapján, ha 250 óránál többet mulasztott. (Feltétele: a tanuló igazolatlan mulasztásának száma nem haladja meg a 20 tanórai foglalkozást.)
Sikeres osztályozó vizsga eredménye a naplóban, bizonyítványban és a törzslapban a megfelelő záradék formájában jelenik meg.

Különbözeti vizsgát kell tennie, ha eltérő szinten tanulta a tantárgyat.
Sikeres különbözeti vizsga esetén a tanuló iskolánkban, a megfelelő képzésű osztályban folytathatja tanulmányait (záradék a naplóban).
Ha a tanuló a tanév végén elégtelen osztályzatot kapott 1-2-3 tantárgyból, javítóvizsgát tehet. Javítóvizsga letételével folytathatók a tanulmányok akkor is, ha a tanuló az osztályozó vizsgáról, a különbözeti vizsgáról igazolatlanul távol marad, vagy azt nem fejezte be, ill. az előírt időpontig nem tette le.
A tanuló osztályozó-, különbözeti-, ill. javítóvizsgát az intézményben az igazgató által kijelölt 3 fős bizottság előtt, vagy kérésére független vizsgabizottság előtt a törvényben meghatározott keretek között tehet.
A magasabb évfolyamba lépés feltétele: az adott évfolyamra vonatkozó tantervi minimum követelményének teljesítése, valamint a szakképzésben résztvevő diákok esetében az összefüggő szakmai gyakorlat követelményeinek teljesítése.

Írásbeli feladatok értékelése:

A dolgozatok szokásos javítási ideje egy hét. A kijavított és értékelt dolgozatot az oktató véglegesen is visszaadhatja, a szülő kérésére azonban mindenképp át kell adnia.

Témazáró dolgozat:

- Egy napon két témazáró dolgozatnál több nem íratható, témakörönként egy témazáró dolgozatot kell íratni.
- A gyakorlati jellegű tantárgyaknál számonkérés helyett gyakorlati jegy adható (pl: informatika),
- A témazáró dolgozatot egy héttel a megírása előtt be kell jelenteni a diákok részére,

- Hiányzás esetén a dolgozatot maximum egy hónapon belül kötelezően pótolni kell a hiányzó tanulónak,
- Elégtelen témazáró dolgozat esetén a tanuló javíthat, melynek során mindkét dolgozatjegy bekerül a naplóba, és a két jegy átlaga számít.

Röpdolgozat:

- Az oktatónak nem kötelessége bejelenteni a röpdolgozatot,
- egyenértékű egy szóbeli jeggyel
- témája az előző óra anyaga és az oktató által egyeztetett ismétlő anyag.

Az írásbeli beszámoltatás egyéb formái:

- Teszt
- Elemző-értekező dolgozat
- Házi dolgozat
- Szódolgozat

Szóbeli értékelés:

Szóbeli beszámoltatás formái

- Feleltetés
- Kiselőadás, prezentáció
- Memoriterek számonkérése

3.7. A csoportbontások és az egyéb foglalkozások szervezésének elvei.

Iskolánkban csoportbontásban tanítjuk az idegen nyelvet, az informatikát, a szakmai gyakorlatokon a törvény által meghatározott módon kell a csoportok létszámát kialakítani. 2018-19-es tanévtől a 9. évfolyam szakgimnáziumi osztályok csoportbontása Matematika, Történelem és Magyarnyelv és irodalom. tantárgyakból.
Célunk ezzel, hogy az ismereteket elmélyítsük, több idő jusson a kommunikációs készségek fejlesztésére és tanulók tudásának megalapozására.

3.8. A nemzetiséghez nem tartozó tanulók részére a településen élő nemzetiség kultúrájának megismerését szolgáló tananyag.

Az iskolai nevelés és oktatás általános céljainak és feladatainak megvalósítása mellett elősegítjük a népek, nemezetek közötti barátság fontosságának tudatosítását. A más népekkel szembeni tolerancia, másság elfogadására törekszünk. Ezen belül biztosítjuk a környezetünkben élő nemzetiség (ruszin, roma) történelmének szellemi és anyagi kultúrájának megismerését, hagyományainak felkutatását.
A településen élő nemzetiségek kultúrája a magyar nyelv és irodalom, a történelem és társadalmi ismeret, a földünk és környezetünk valamint a művészetek tantárgyak tananyagaiban jelenik meg.

3.9. Az egészségnevelési és környezeti nevelési elvek, programok, tevékenységek.

Az iskola egészségnevelési elvei

<u>A tanulók ismerjék meg az egészségvédelem kiemelt kérdéseit</u>

- az életkorral járó biológiai-mentálhigiénés tennivalókat
- az egészséges életvitelhez szükséges képességek fejlesztésének módjait
- a rendszeres fizikai aktivitás egészségmegőrzésben játszott szerepét
- az egészségtudatos léthez tartozó egyénileg kialakított mozgásprogram

  fittség megőrzése szempontjából való fontosságát

- az egészségre káros szokások biológiai – élettani – pszichés összetevőit (alkoholfogyasztás, dohányzás, inaktív életmód, helytelen táplálkozás, drogfogyasztás)
- a stressz- és feszültségoldó gyakorlatok szerepét a testi-lelki kiegyensúlyozottság elérésében
- a társas kapcsolatok egészségi-etikai kérdéseit.

Cél: Ezen tudás birtokában képesek legyenek egészségük megőrzésére, a betegségek megelőzésére, az egészséges személyiség és a helyes magatartás kialakítására.

Az egészségnevelés várható eredményei

- a család szerepének megértése
- a helyes viselkedés szabályainak elsajátítása, a felnőttek és a társak tisztelete
- a jó és a rossz tulajdonságok felismerése, önismeret és az önuralom kialakítása
- a közösségben az „én-szerep" felismerése, a tolerancia, empátia és pozitív gondolkodás kialakítása
- a jó emberi és baráti kapcsolatok kialakítása és a problémák konfliktusmentes megoldására való igény megteremtése
- az egészségmegőrzés alapvető feltételeinek ismerete, a helyes napirend kialakítása
- az egészséges táplálkozás aktuális elveinek ismerete
- a biztonságos közlekedés és elsősegélynyújtás alapelveinek elsajátítása
- a káros szenvedélyek negatív hatásainak felismerése
- a testi higiénia iránti igény kialakítása
- a rendszeres testmozgásra való igény kialakítása
- az egészséges életkörnyezetre való igény: tudni azt, mit tehet az ember szűkebb és tágabb környezetéért
- a környezet egészségre káros hatásainak ismerete
- az egészségért és az egészséges környezetért folyó törekvésekben (egészség- és környezetvédelem) való aktív részvétel igényének kialakítása
- az egészségtudatos, fizikailag aktív – egészségmegőrzésre épülő – motoros tevékenységekben rejlő személyiség- és közösségfejlesztésben rejlő lehetőségeket kiaknázó életvezetés igényének kialakítása és megvalósítása

- a stressz- és feszültségoldás elméleti ismerete és gyakorlati megvalósítása

Az iskola környezeti nevelési elvei

A környezeti nevelés olyan pedagógiai folyamat, amely a társadalom fejlődése és a természet fenntarthatósága céljából elősegíti és erősíti az emberek környezettudatos magatartását, életvitelét.

A környezeti nevelés átfogja a személyiség kognitív és nem kognitív tartományait, alakítja az érzelmi viszonyulásokat, értékrendet, megismerési, cselekvési és döntési képességeket fejleszt, az embert képessé teszi az együttműködésre, az önzetlen viselkedésre és életvitelének tudatos hangolására, beleértve az önkorlátozást is.

Kiemelt stratégiai elveink:

- természetismereti, természetvédelmi, környezetvédelmi problémákkal kapcsolatos ismeretek átadása
- a természettudományos gondolkodás tanórán kívüli környezetben való fejlesztése a természeti környezet értékeinek és megóvásának céljaival összhangban
- globális környezeti problémákkal kapcsolatos érzékenység kialakítása. A fenntartható fejlődéshez szükséges kompetenciák kialakítása, fejlesztése
- helyi környezeti, természeti problémákkal kapcsolatos érzékenység kialakítása, ezek felismeréséhez szükséges kompetenciák fejlesztése.
- saját környezetünkkel kapcsolatos aktivitásra, tevőleges magatartásra nevelés.
- a tanulók lakóhelye közelében található természeti értékek megismertetése
- a természet szeretetére nevelés, közvetlen élmény kialakítása a természettel
- a globális és a helyi környezeti problémákkal kapcsolatos aktivitásra, tevőleges magatartásra nevelés
- szelektív hulladékkezelésre szoktatás
- a mindennapi életben való környezettudatos gondolkodásra és magatartásra nevelés

3.10. A tanulók esélyegyenlőségét szolgáló intézkedések.

Minden tanköteles tanulónak törvényben biztosított joga, hogy számára megfelelő oktatásban részesüljön. Ennek érvényesítéséhez az iskolában a következő elvek szerint kell megszervezni az oktató-nevelő munkát:

- tanulók tanulási nehézségeinek feltárása, a felmerülő problémák megoldása a lehetőségekhez igazodva
- a tanulók személyiségét megismerve megfelelő pedagógiai módszerek alkalmazása
- a tanítási órákon és egyéb iskolai foglalkozásokon a tanulók önmagukhoz és másokhoz viszonyított kiemelkedő teljesítményeinek fejlesztése
- egységes, differenciált ellenőrzési és értékelési eljárások alkalmazása
- korrepetálások, felzárkóztató foglakozások biztosítása
- drog és bűnmegelőzési tanácsadási lehetőség osztályfőnöki órákon szakember segítségének igénybevételével
- a figyelem felhívása a kedvezményes étkezési lehetőségre, kollégiumi ellátásra
- minden olyan pályázat figyelemmel kísérése, amelyekkel anyagi eszközöket tudunk szerezni az iskolai programokon való részvétel költségeinek mérséklésére
- szoros együttműködés a Tiszavasvári Szakképzésért Alapítvánnyal, amely lehetőségei szerint támogatást nyújt a tanulók tanulmányi és szabadidő tevékenységeihez
- részvételi lehetőség biztosítása az iskolában megvalósuló pályázati programokban (pl. Útravaló); GINOP 6.2.3-17 NYSZC Átfogó fejlesztése; Szabóky Szakképzési ösztöndíj program.
- Új ösztöndij rendszer

  - Az ösztöndíj, egyszeri pályakezdési juttatás és támogatás alapja a tanév első napján érvényes kötelező legkisebb munkabér egyhavi összege.
  - a technikumban folyó ágazati alapoktatásban az ösztöndíj alapjának öt százaléka, a szakképző iskolában folyó ágazati alapoktatásban az ösztöndíj alapjának tíz százaléka,
  - a szakképző intézményben folyó szakirányú oktatásban az ösztöndíj alapjának
  - öt százaléka, ha a megelőző tanév év végi minősítésében kapott osztályzatok átlaga 2,00-2,99 között van,
  - tizenöt százaléka, ha a megelőző tanév év végi minősítésében kapott osztályzatok átlaga 3,00-3,99 között van,
  - huszonöt százaléka, ha a megelőző tanév év végi minősítésében kapott osztályzatok átlaga 4,00-4,49 között van,
  - harmincöt százaléka, ha a megelőző tanév év végi minősítésében kapott osztályzatok átlaga 4,49 fölött van.

Az előkészítő évfolyamon járó ösztöndíj havonkénti összege az ösztöndíj alapjának öt százaléka.

Az ösztöndíjra az első szakma megszerzéséhez kapcsolódóan az adott szakmára vonatkozóan a szakmai oktatásnak a szakmajegyzékben meghatározott időtartamáig a szakképző intézmény nappali rendszerű szakmai oktatásában tanulói jogviszonyban részt vevő tanuló jogosult. A megismételt évfolyamon nem részesülhet ösztöndíjban a tanuló, ha évfolyamismétlésre kötelezték. Az adott tanév hátralévő részében nem részesülhet ösztöndíjban a tanuló, ha az igazolatlan mulasztása eléri a hat foglalkozást.

Az egyszeri pályakezdési juttatás egyszeri összege az egyszeri pályakezdési juttatás alapjának

- nyolcvan százaléka, ha a szakmai vizsga eredménye 2,00-2,99 között van,
- száztíz százaléka, ha a szakmai vizsga eredménye 3,00-3,99 között van,
- száznegyvenöt százaléka, ha a szakmai vizsga eredménye 4,00-4,49 között van,
- száznyolcvan százaléka, ha a szakmai vizsga eredménye 4,49 fölött van.

A nappali rendszerű szakmai oktatásban részt vevő olyan tanuló pályázhat, aki

- hátrányos helyzetű vagy rendszeres gyermekvédelmi kedvezményben részesül, és
- a pályázat benyújtását megelőző tanév év végi minősítésében kapott osztályzatok átlaga 3,50 fölött van.

A támogatás havonkénti mértéke a támogatás alapjának húsz százaléka.

A pályázati kiírást a Nemzeti Szakképzési és Felnőttképzési Hivatal a honlapján teszi közzé. A támogatásról a Nemzeti Szakképzési és Felnőttképzési Hivatal dönt.

A támogatást a Nemzeti Szakképzési és Felnőttképzési Hivatal támogatói okirattal biztosítja.

A támogatásra a tanuló a tanulói jogviszonya fennállásáig jogosult, ha az (1) bekezdésben meghatározott feltételeknek megfelel.

Az ösztöndíj, az egyszeri pályakezdési juttatás és a támogatás tanuló részére történő folyósításáról a Nemzeti Szakképzési és Felnőttképzési Hivatal a Nemzeti Foglalkoztatási Alap képzési alaprésze terhére gondoskodik.

Az ösztöndíjra és a támogatásra való jogosultságot a tárgyhónap tizenötödik napján a regisztrációs és tanulmányi rendszer alapján kell megállapítani és azt minden hónap huszonnyolcadik napjáig kell átutalni azzal, hogy a félév első két hónapjára járó ösztöndíj, illetve támogatás a második hónapban egy összegben kerül átutalásra, a július és augusztus hónapra járó ösztöndíj, illetve támogatás a június hónapban járó ösztöndíjjal, illetve támogatással egy időben kerül átutalásra. Az egyszeri pályakezdési juttatást a szakma megszerzését követő hatvan napon belül kell átutalni.

Az iskola kiemelt figyelmet fordít arra, hogy korra, nemre, vallási felekezethez tartozás tekintetében, származás, népcsoporthoz tartozás vonatkozásában mindenhol érvényesüljön az egyenlő bánásmód elve. Éppen ezért a pedagógiai tevékenység során tilos bármiféle diszkrimináció.

3.11. A tanuló jutalmazásával összefüggő szabályok.

Iskolánk kiemelt feladatnak tekinti a nevelő-oktató munkán belül a helyes viselkedés szokásainak kialakítását.

A magatartás és szorgalom osztályzatát a tanuló önértékelése, a diákközösség és az osztályban tanító oktatók közösen állapítják meg.
Az értékelés kapcsán nagy hangsúlyt fektetünk arra, hogy az adott tanulónak van-e valamilyen szintű elismerése vagy elmarasztalása.
Az igazolatlan hiányzások, valamint a rendszeres késések is magatartási vétségnek számítanak.
Iskolánkban hagyomány, hogy a szorgalom jegy megállapításakor a maximális pedagógiai körültekintést alkalmazzuk. Diákjaink tudását, felkészültségét mindig önmagukhoz igyekszünk mérni. Ezért a szorgalom értékelésekor azt a befektetett energiát, erőt és időt igyekszünk értékelni, amelynek során a diák eljutott arra a tudásszintre, ahol éppen tart, egyszóval az erőfeszítést tartjuk elsődleges szempontnak.
Az osztályfőnökök a szülői értekezleteken részletesen elemzik az adott tanulócsoport magatartását és szorgalmát. Megjelölik a leglényegesebb problémákat, valamint kijelölik azt az utat, amelyen az osztálynak tovább kell haladnia.
Az oktató testület fő törekvése, hogy a számok (osztályzatok és érdemjegyek) értékeket képviseljenek, elért eredményeket takarjanak, az adott állapotot jelezzék.

A magatartás és szorgalom követelményrendszerét az osztályfőnök a tanév elején ismerteti a tanulókkal.
A szorgalom és magatartás minősítéseket az osztályfőnök javasolja az osztályközösség véleményének meghallgatásával.

A magatartás értékelésének elvei

A magatartási minősítés az életkori sajátosságokhoz igazodva fejezze ki a közösséghez, annak tagjaihoz való viszonyt (felelősségérzet, önállóság, a közösség érdekében végzett tevékenység, viselkedés, hangnem).

Példás: (5)

- az a tanuló, akinek a magatartása az iskolában és az iskolán kívül is példamutató,
- oktatóival, az iskola összes dolgozójával, társaival tisztelettudó és segítőkész,
- feladatokat önként vállal és maradéktalanul teljesíti is azokat,
- szóbeli és írásbeli elmarasztalása nincsen,
- igazolatlanul nem mulasztott,
- az iskola házirendjét betartja.

Jó: (4)

- az a diák, akinek a magatartása az iskolában és az iskolán kívül is jó,
- oktatóival és az iskola összes dolgozójával, társaival a kapcsolata rendezett,
- feladatokat esetenként önként vállal vagy felkérésre vállal és azokat teljesíti is,
- szóbeli és írásbeli elmarasztalása legfeljebb oktatói figyelmeztető,

Változó: (3)

- az a tanuló, akinek oktatóival és tanulótársaival hangneme esetenként kifogásolható,
- feladatokat csak felkérésre vállal,
- szóbeli és írásbeli elmarasztalása: oktatói figyelmeztetés, intés, osztályfőnöki figyelmeztetés, intés; igazgatói elmarasztalása nincs (változó magatartási osztályzat igazgatói figyelmeztetővel csak akkor adható, ha azt az igazgató jóváhagyta)

Rossz: (2)

- az a diák, akinek magatartása erősen kifogásolható, a közösségnek szándékosan árt
- gyakran szemtelen, tiszteletlen
- társaival összeférhetetlen
- feladatokat nem vállal
- az iskolai élet szabályait sorozatosan megszegi
- igazgatói elmarasztalása is van
- az iskola felszerelésében nagyobb értékű kárt okozott

A szorgalomjegyek megállapításának elvei

Példás: (5)

- kitűnő, illetve jeles rendű tanuló
  - rendszeresen, megbízhatóan dolgozik és érdeklődésének megfelelően többletfeladatot vállal
- órákon figyel, aktív
- aktív résztvevője a tanórán kívüli tevékenységeknek
- felszerelése rendezett

Jó: (4)

- az a tanuló, aki képességeinek megfelelően teljesít
- az órákra rendszeresen készül
- felszerelése rendezett
- érdeklődése megmarad az iskolai tananyagon belül

Változó: (3)

- az a diák, akinek tanulmányi átlageredménye közepes
- rendszertelenül, kihagyásokkal tanul
- eredményei messze a képességei alatt maradnak
- nem bukik meg egyetlen tantárgyból sem
- felszerelése néha hiányos

Hanyag: (2)

- az a tanuló, akinek a tanulmányi átlageredménye elégséges
- a tanórákon passzív, érdektelen
- házi feladatait rendszeresen nem készíti el
- valamely tantárgyból megbukott
- megbízhatatlan, kötelességeivel nem törődik
- felszerelése gyakran hiányos

A jutalmazás, fegyelmezés iskolai elvei

A tanulók - arra érdemes teljesítményért - a tanév során bármikor kaphatnak oktatói, osztályfőnöki vagy igazgatói dicséretet szóban vagy írásban.

Az iskola közössége előtt három alkalommal kaphatnak jutalmat:

- a tanévzáró ünnepélyen
- szalagavató ünnepélyen

- a ballagási ünnepélyen

A jutalmazás formái:

- oktatói, osztályfőnöki, igazgatói dicséret (írásban vagy szóban)
- oklevél
- általános oktatói testületi dicséret

A jutalmazás fenti formáira az oktatói testület bármely tagja javaslatot tehet. Az igazgató a tanuló oktatóinak és osztályfőnökének véleménye alapján dönt.

A kitűnő tanulók dicsérő oklevelet, jutalomkönyvet, a jeles tanulók emléklapot, jutalomkönyvet kapnak.

Könyvjutalomban részesülnek:

- tanulmányi munkában
- tanulmányi versenyeken
- közösségi munkában
- sporttevékenységben
- kulturális munkában
- az iskola hírnevének öregbítésében kiemelkedő eredményeket érnek el

Aki iskolánkban töltött tanulmányi ideje alatt kiemelkedő tanulmányi eredményt ért el, a ballagási ünnepségen iskolánktól tárgy- és pénzjutalmat kap.

Általános oktatói testületi dicséretben részesül az a diák, akinek tanulmányi eredménye kimagasló (legfeljebb két jó osztályzata van), magatartása példamutató.

A kötelességét megszegő tanulóval szemben fegyelmező intézkedések hozhatók. Ezek történhetnek oktatói, osztályfőnöki, igazgatói szinten a pedagógiai szempontok gondos mérlegelésével. A fegyelmező intézkedések történhetnek szóban vagy írásban.

Fokozatok:

- oktatói, osztályfőnöki, igazgatói figyelmeztetés
- oktatói, osztályfőnöki, igazgatói intés

A súlyos magatartási vétséget elkövető tanulóval szemben fegyelmi eljárást kell lefolytatni és fegyelmi határozatot kell hozni.

3.12. Az emelt szintű érettségi vizsgára történő felkészítéshez az emelt szintű oktatásban alkalmazott fejlesztési feladatok és követelmények a közismereti kerettanterv és az érettségi vizsga általános és részletes követelményei alapján.

A Nat és az érettségi vizsga részletes követelményeiről szóló 40/2002. (V. 24.) OM rendelet alapján készítjük fel tanulóinkat az emelt szintű érettségire, azon tantárgyak esetében, melyben vállaljuk a felkészítést.

4. Képzési program

Az intézményünk képzési programja lefedi az egyes szakmák programtantervének egészét, úgy, hogy a külső résztvevők (ÁKK, TK, egyedi képzőhely) szerepvállalásával is számolunk. A duális képzőkkel megvalósuló különböző együttműködési formákkal kompatibilis.

A képzési program célja: megfogalmazni a tanítási-tanulási folyamat értelmét, irányát, törekvéseit a képzésben résztvevők kompetenciáinak fejlődése érdekében.

A **TEA (Tanulási Eredmény Alapú)** szemlélet szakmai program esetében a hagyományos tantárgyi rendszer helyett az eredményesebb projekt alapú oktatást vezetjük be. A TEA szemléletű képzési terv több rugalmasságot ad a differenciált oktatásra.

A tanítási-tanulási folyamat megtervezésének alapja a tanulási eredmény leírás. A tanulási eredményekre épül a teljes tanítási folyamat (beleértve a vizsgáztatást is). A tanulási eredmények nemcsak az adott tanulási szakasz (tanulási terület) követelményeinek pontosabb meghatározását teszik lehetővé, hanem a tanítási folyamatra, módszerek kiválasztására, értékelési kritériumok és feladatok meghatározására vonatkozóan iránymutatásul is szolgálnak az oktatók számára. A tanulási eredmény alapú szemlélet a tantermi és tanműhelyi munkára is hatást gyakorol. Ezért a tanítási stratégiát, a tanítás tartalmát, módszereit, eszközeit, az értékelést a tanulási eredményekből kiindulva határozzuk meg. A tanulási eredmény alapú képzési program esetében a hagyományos tantárgyi rendszer helyett eredményesebb a tanulási terület alapú oktatás. Az ilyen jellegű képzési program egyben más tanítási módszertant is igényel.

Ebben az esetben a képzés szervezése elsősorban projekt alapon történik. A képzés tervezésénél a projekteket úgy definiáltuk, hogy a projekt keretében „oktatott” tárgyakat lefedjék:

- a KKK-kban definiált TUDÁS + KÉPESSÉG + ATTITŰD + AUTONÓMIA-FELELŐSSÉG kontextusában meghatározott kompetenciákat,
- a PTT-kben ajánlott tantárgyi tanulási területi tartalmakat.

A projekteknél meghatároztuk azt is, hogy a projektmunka intézményen belül vagy vállalati partnernél történik.

A projekteken keresztül és a hagyományos tantárgyi keretek között történő oktatás szervezése átgondolt szervezési feladatot jelent. A hatékony szervezéshez szükséges a diákok és az oktatók órarendjének külön történő kezelése, valamint eldöntendő, hogy az oktatási projektek milyen idősávban valósulhatnak meg. Intézményünkben két lehetséges oktatás-szervezési modellt valósítunk meg:

- **Projektnapok kijelölése**

  Ebben a változatban az intézmény kijelöl olyan napokat, amikor a diákok az oktatási projekten dolgoznak. A projektmunkában több oktató segíti őket. A fennmaradó időben a tantárgyi struktúrában oktatható tárgyak oktatása történik meg. Ez a módszer alkalmazható olyan szakmáknál, ahol szükséges a hosszabb egybefüggő időszak a feladatok végrehajtására, és a munka tárgya nem tárolható el. (pl. rendészet, szépészet).

- **Projekthetek kijelölése**

  Ebben a változatban az intézmény az éves projektmunkát néhány hétbe sűríti, tanévenként több alkalommal a projektek számától függően. A projektmunkában több oktató segíti a projektre szerveződő tanuló csoportokat. A fennmaradó hetekben a tantárgyi struktúrákban oktatható tárgyak esetében hagyományos órarendi keretekben történik az oktatás. A projekt hetek alkalmazása eredményes lehet olyan szakmáknál, ahol szükséges a hosszabb egybefüggő időszak a feladatok végrehajtására, valamint a projekt több szakma együttműködését igényli egy nagyobb, összetett feladat végrehajtásánál. (pl. mesterremekek készítése).

Értékelés

A tanulási eredmény alapú képzés esetében a hagyományos tantárgyi értékelés nem értelmezhető, így az alábbi értékelési lehetőségeket alkalmazzuk:

- a projekt eredményének adatait (szakmától függően az eredménytermékek fotóját, leírását stb.) egy portfólió tároló rendszerben tárolják el
- a projektmunkák értékelésénél készüljön szöveges értékelés, amely szintén eltárolásra kerül a portfólió rendszerben
- a teljesítmény értékelésére az alábbi lehetőségek közül lehet választani:
  - egy osztályzat a projekt feladatban nyújtott teljesítményért,
  - egy-egy osztályzat tanulási területenként,
  - egy-egy osztályzat tanulási témánként.

Az intézmény a programtantervekben szereplő egységeket, úgymint:

- tanulási területek

- tantárgyak

- témakörök

nagyobb tananyagegységekbe történő rendezésével valósítjuk meg, ezáltal az intézményünkben összevont tantárgycsoportokban kezeljük több tantárgy tanóráit. Ez alapján a tantárgycsoportok esetén a komplex feladat megoldásakor a tanuló az egyik tantárgyból kaphat más osztályzatot az értékelés során, mint a tantárgycsoportban szereplő másik tantárgyból, azonban az értékelés módjáról a tanulók előzetes tájékoztatása elengedhetetlenül szükséges.

Az ágazati alapoktatás megszervezése az iskolánkban történik.

Együttműködés duális képzőkkel

A tanuló, illetve a képzésben részt vevő személy szakirányú oktatásban a szakképző intézményben vagy szakképzési munkaszerződéssel a duális képzőhelyen vehet részt.

A szakképző intézményben a szakirányú oktatás akkor teljesíthető, ha a tanuló, illetve a képzésben részt vevő személy duális képzőhelyen való részvétele a szakirányú oktatásban a gazdasági kamara közreműködése mellett sem biztosítható. A szakirányú oktatás a tanítási évben teljesítendő oktatásból és a tanítási éven kívüli egybefüggő gyakorlatból vagy a szakképzési munkaszerződés hatálya alatt teljesítendő oktatásból és gyakorlatból áll.

Szakirányú oktatást a duális képzőhely, illetve a szakképző intézmény együtt (szakirányú oktatást folytató szervezet) folytathat.

A duális képzőhelynek rendelkeznie kell a szakirányú oktatásra vonatkozó képzési programmal, amely szakmánként, az adott szakma programtantervéhez igazodóan tartalmazza a duális képzőhely által oktatott tananyagelemeket és ehhez kapcsolódóan az elméleti ismeretek, a felügyelet mellett és az önállóan végezhető gyakorlati feladatokat, továbbá a kompetencia- és készségfejlesztés feladatait. Az együttműködésnek több formája különböző kombinációban megjelenhet a helyi igényeknek megfelelően. Az iskolai tantárgyfelosztás elkészítését nagymértékben befolyásolja a duális képzőhelyekkel történő együttműködés formája, ami meghatározza a szükséges humán erőforrás igényt is.

Duális képzés megvalósítható:

- Hagyományos együttműködéssel: duális képzőhelyként való megfelelést követően a tanuló közvetlen a vállalattal köt szakképzési munkaszerződést

- ÁKK – ágazati képzőközpontokkal

- VKK – vállalati képzőközpontokkal

Diákjaink először 2020-21-es tanévtől mehetnek ki a duális képzőhelyre, tanulószerződéssel, majd a 2021/2022 –es tanévtől munkaszerződés keretei között, tervezetten Ágazati Képzőközponton keresztül történik a duális képzés megvalósítása. A szakmairányoknak megfelelő óratervek a mellékletben találhatók, melyek tartalmazzák a duális partnerek közötti tanulási területekre vonatkozó óraszámok megoszlását.

A tanuló/képzésben résztvevő duális képzőhelyen nyújtott teljesítményét a tanegységek végén az iskola és a vállalat oktatója közösen értékeli, így a tanuló előre haladásáról, vizsgára való valós felkészültségéről az iskolának és a vállalatnak is folyamatosan van információja.

Értékelés

A duális képzőhelyen nyújtott teljesítmény értékelése félévente két alkalommal.

Az értékelést végzi:

- a duális képzőhely oktatásért felelős dolgozó,
- a szakmának megfelelő iskolai oktató
- a duálisképzésért felelős-, vagy a szakmai igazgatóhelyettes

Az értékelés formái és módja:

a tanuló/képzésben résztvevő tanulmányi munkájának írásban vagy gyakorlatban történő ellenőrzése és értékelése, feladatlap, projekt munka keretében.

Vizsgák

a) Ágazati alapvizsga

Az ágazati alapvizsga állami vizsga, amely a tanulónak, illetve a képzésben részt vevő személynek az adott ágazatban történő munkavégzéshez szükséges szakmai alaptudását és kompetenciáit országosan egységes eljárás keretében méri. A tanuló, illetve a képzésben részt vevő személy az ágazati alapoktatás elvégzését követően tehet ágazati alapvizsgát.

Az ágazati alapvizsga az adott ágazatba tartozó valamennyi szakma tekintetében azonos szakmai tartalmát a képzési és kimeneti követelmények határozzák meg.

Nem kell ágazati alapvizsgát tennie és az ágazati alapvizsga eredményét sikeresnek kell tekinteni annak a tanulónak, illetve képzésben részt vevő személynek, aki korábbi tanulmányai, előzetesen

megszerzett tudása, illetve gyakorlata beszámításával vesz részt a szakmai oktatásban, ha beszámított előzetes tudása magában foglalja az ágazati alapvizsga követelményeit. Ebben az esetben a szakmai vizsga eredményét - az ágazati alapvizsga eredményének figyelmen kívül hagyásával - a szakmai vizsga vizsgatevékenységeinek egymáshoz viszonyított súlyozásának megfelelően kell megállapítani.

A szakképző intézmény által szervezett ágazati alapvizsgát a szakképző intézmény **oktatóiból és az elnökből álló vizsgabizottság** előtt kell letenni. A vizsgabizottság elnökét a szakképző intézmény székhelye szerint illetékes területi gazdasági kamara delegálja. A vizsgabizottság elnöke a Kormány rendeletében meghatározott díjazásra jogosult.

Az ágazati alapvizsga teljesítését az év végén adott **bizonyítványba kell** bejegyezni. Az ágazati alapvizsga bizonyítványba bejegyzett teljesítése a képzési és kimeneti követelményekben meghatározott munkakör betöltésére való alkalmasságot igazol.

b) Az érettségi vizsga

Az érettségi vizsgán a tanuló, illetve a képzésben részt vevő személy az Nkt.-ban meghatározott vizsgatárgyakból ad számot tudásáról azzal, hogy az érettségi vizsga **kötelezően választandó vizsgatárgya helyett szakmai vizsgát kell tenni.** A technikumban folytatott tanulmányokhoz kapcsolódóan letett szakmai vizsga a tanuló, illetve a képzésben részt vevő személy adott vizsgatárgyból letett emelt szintű érettségi vizsgájának felel meg. Az érettségi vizsgáról valamennyi érettségi vizsgatárgy és a szakmai vizsga sikeres letételét követően lehet bizonyítványt kiállítani.

Az, aki a szakképző iskolában folytatott tanulmányokhoz kapcsolódóan szakmát szerzett és annak megszerzését követően kíván érettségi vizsgát tenni, mentesül az érettségi vizsga kötelezően választandó vizsgatárgya alól.

Az érettségi vizsgán az érettségi vizsga kötelező vizsgatárgyai helyett a sajátos nevelési igényű tanuló - jogszabályban meghatározottak szerint - másik tantárgyat választhat.

Az érettségi vizsga megszervezésére és lebonyolítására az Nkt.-t kell alkalmazni.

c) A szakmai vizsga

A szakmai vizsga állami vizsga, amely a szakirányú oktatás során megtanult, a képzési és kimeneti követelményekben az adott szakmára speciálisan előírt szakmai ismeretek elsajátítását országosan egységes eljárás keretében méri.

Az akkreditált vizsgaközpont

a) kijelöli a szakmai vizsga helyét és időpontját, valamint megszervezi a javító- és pótlóvizsgát,
b) gondoskodik a szakmai vizsga lebonyolításához szükséges feltételek biztosításáról,
c) vezeti a szakmai vizsgával kapcsolatos nyilvántartásokat és
d) ellátja a Kormány rendeletében a szakmai vizsgával összefüggésben meghatározott feladatokat.

A szakmai vizsgát az akkreditált vizsgaközpont háromtagú vizsgabizottsága előtt kell letenni. A szakmai vizsga központi vizsgatevékenységének tartalmát a szakképzésért felelős miniszter a Kormány adott ágazatért felelős tagjának egyetértésével határozza meg.

A szakmai vizsgát a Kormány rendeletében meghatározott rend szerint kell lebonyolítani. A szakmai vizsga legmagasabb díját a Kormány rendeletben állapítja meg.

A szakmai vizsga a képzési és kimeneti követelményekben meghatározott

a) **számítógép alkalmazását igénylő központi vizsgatevékenységből** (a továbbiakban: interaktív vizsgatevékenység) és
b) **projektfeladat** megvalósításából áll.

Az interaktív vizsgatevékenység feladatainak és javítási-értékelési útmutatójának elkészítéséről a szakképzésért felelős miniszter - a Kormány adott ágazatért felelős tagjának egyetértésével - a szakmai vizsga nyelvén gondoskodik. A feladat és az útmutató a szakképzésért felelős miniszter által történő visszavonásig használható fel. A feladat és az útmutató alapján a számítógép által véletlenszerűen generált vizsgafeladatsort kell az interaktív vizsgán megoldani.

A projektfeladat az akkreditált vizsgaközpont által - a képzési és kimeneti követelményekre tekintettel - a vizsgázó gyakorlati felkészültségének átfogóbb felmérése céljából meghatározott vizsgatevékenység, amelyet a szakmai vizsgára vagy a szakmai vizsgán kell elkészíteni és szóban az adott szakma folytatásához szükséges ismeretek ellenőrzésére is kiterjedően megvédeni. Projektfeladatként - a képzési és kimeneti követelményeknek megfelelően - gyakorlati vizsgamunka, vizsgaremek, vizsgamű vagy egyéb vizsgaprodukció megvalósítása vagy záródolgozat vagy portfólió elkészítése vagy határozható meg.

A szakmai vizsga magyarul vagy részben vagy egészben idegen nyelven is megszervezhető. Az akkreditált vizsgaközpont biztosítja, hogy az általa megszervezett valamennyi szakmai vizsga

tekintetében legyen lehetőség magyar nyelven szakmai vizsgát tenni. A nem magyar nyelven letett szakmai vizsga az államilag elismert nyelvvizsgával nem egyenértékű, azt nem helyettesíti.

A vizsgabizottság három tagból áll

a) **mérési feladatokat ellátó tagja** végzi a vizsgázó tudásának felmérését,

b) **ellenőrzési feladatokat ellátó tagja (vizsgafelügyelő)** felel a szakmai vizsga szabályszerűségéért, kamara vagy akkreditált vizsgaközpont delegálja,

c) **értékelési feladatokat ellátó tagja** minősíti a vizsgázó teljesítményét.

Átmeneti rendelkezés: szakmai vizsgát **2025. december 31-éig** a szakképző intézményben Szakképzési törvényben meghatározott feltételekkel kell megszervezni azzal, hogy akkreditált vizsgaközpont alatt a szakképző intézményt kell érteni.

Szakma megszerzéséről kiállított oklevelet, illetve szakmai bizonyítványt az kaphat, aki sikeres szakmai vizsgát tett.

Felnőttek szakmai oktatása

Az új szakképzési rendszer nagyobb rugalmasságot és átjárhatóságot biztosít a munkaerőpiacról az iskolarendszerbe, így felnőttként is lehetőség van két szakma és egy szakképesítés ingyenes megszerzésére.

A kellő rugalmasság biztosítása érdekében a szakmai oktatás a felnőttek esetében nappali, esti képzés formájában, csökkentett időtartamban is történhet. A képzési idő – az előzetes tudás beszámításával – akár negyedére is csökkenhet. Továbbá lehetőség van akár az elmélet e-learninges elsajátítására is. Amennyiben a képzésben részt vevő az adott területen dolgozik, az őt foglalkoztató vállalat is részt vehet a képzésben duális partnerként (kamarai regisztráció nélkül), így a képzés az eddiginél sokkal rugalmasabban szervezhető meg.

A szakmai oktatásba, szakmai képzésbe való belépésre bármilyen életkorban lehetőség van. Aki 25. életévét még nem töltötte be, akár a második szakmát is tanulói jogviszonyban szerezheti meg.

A 25 év felettiek szakmai oktatása felnőttképzési jogviszonyban történik. Az ingyenesség, a rugalmasság, rövidebb képzési idő, és a már megszerzett szakmai tapasztalat beszámíthatósága, mind hozzájárulhatnak, hogy a szakképzés a felnőttek számára vonzóvá váljon.

Az állam a szakképzésben való részvétel keretében legfeljebb kettő szakma megszerzését az első szakmai vizsga befejezéséig, a második szakma esetén legfeljebb három tanéven keresztül ingyenesen biztosítja.

Felnőttek szakmai képzése

A 2013. évi felnőttképzési és a 2019. évi szakképzési törvény alapján szervezett képzés, ami a szakképző intézmények esetében engedély nélkül bejelentés alapján végezhető, amennyiben a szakképzésről szóló törvény szerinti szakmai képzésről vagy részszakmára felkészítő szakmai oktatásról van szó.

- részszakmára felkészítő szakmai oktatás
- szakképesítésre felkészítő szakmai képzés

Az állam a szakképző intézményben a szakmai képzéshez kapcsolódó első szakképesítés megszerzését az első képesítő vizsga befejezéséig ingyenesen biztosítja. A szakképzésben való ingyenes részvétel szempontjából nem számít önálló szakma megszerzésének a munkakör magasabb színvonalon történő ellátása céljából a meglévő részszakmát magában foglaló szakmára történő felkészítés és szakmai vizsga letétele.

A szakmai képzéshez kapcsolódóan megszerezhető szakképesítés kimeneti követelményeit programkövetelményben kell meghatározni. A szakmai képzés az Fktv. szerinti képzési program alapján folyik.

A programkövetelmény és a képzési program szakmai tartalma nem lehet azonos a szakmajegyzékben szereplő szakma képzési és kimeneti követelményekben meghatározott tartalmával.

A szakképzésben résztvevő tanuló tanulói vagy felnőttképzési jogviszonyban áll.

A tanulói jogviszony a szakképző intézmény és a tanuló között, a felnőttképzési jogviszony a szakképző intézmény, illetve a felnőttképző és a képzésben részt vevő személy között jön létre.

Tanulói jogviszony

A tanulói jogviszony a beíratás napján jön létre, a tanulót a tanulói jogviszonyon alapuló jogok és kötelességek ettől az időponttól kezdve illetik meg és terhelik.

Tanulói jogviszony tanköteles kiskorúval, továbbá a nappali rendszerű szakmai oktatásban részt vevő tanulóval hozható létre annak a tanévnek az utolsó napjáig, amelyikben a tanuló a huszonötödik életévét betölti.

A tanulói jogviszony nem szűnik meg azért mert, később a képzés ideje alatt a tanuló betölti a 25. életévét.

Felnőttképzési jogviszony

A felnőttképzési jogviszony felnőttképzési szerződés alapján szervezett oktatás és képzés nyújtására irányuló a képző és a képzésben részt vevő személy között létrejött viszony.

A felnőttképzési szerződés tartalmára vonatkozó előírásokat a 11/2020. (II. 7.) Korm. rendelet 21§ tartalmazza.

Mellékletek: Projektfeladatok (ágazati projektek)

1. melléklet, Gépészet ágazat

Ágazat megnevezése: Gépészet

Évfolyam: 9. évfolyam, ágazati alapképzés

Projekt készítője: Czudarhelyi László, Juhász Gergely Károly, Molnár László

Projekt címe: Csőtartó készítése

Projekt sorszáma: 1

A projekt időtartama: összesen: 40 óra

Projekt leírása:

A vállalata új megbízást kapott, nagyobb mennyiségű falra szerelhető csőtartó készülék gyártására. Önt bízták meg, az alkatrészek elkészítésével. A mellékelt műszaki dokumentumok alapján végezzen nullszériás gyártást.

Anyagigény:

Előgyártmányok: 1db Lv4x40x240 laposacél; agyagmin: S235JRG

1db Lv2x100x80 acéllemez; anyagmin: S235JRG

átm.6x150-es hosszúságú húzott köracél; anyagmin: S235JRG

Kereskedelmi termékek: 1db M5x10 Hlf. tövig menetes csavar.

2db M5x15 Hlf. tövig menetes csavar.

2-2db M5, M6-os Hlf. csavaranya.

5db átm. 5-ös lapos alátét.

2db átm. 6-os lapos alátét.

2-2db átm. 5 és 6-os rugós alátét.

Eszközigény:

- Élhajlító
- Fúrógép; ⌀4, 5, 6, 7-es csigafúrókkal. 90° –os sűlyesztőfúró.
- M5-ös menetfúrókészlet
- M6-os menetmetsző
- Fűrészkeret
- 8-as és 10-es csavarkulcs.
- Kalapács, elő és simítóreszelő

Mérő és rajzeszközök:

- mérőszalag, tolómérő, rajztű, pontozó, derékszögek.

Értékelés:

Értékelési szempontok	Pontszám	
	Max.	Elért.
Elkészített műszaki rajz értelmezése, elemzése. Az elkészített alkatrész összeszerelhetősége.	30	
A kézzel készített alkatrészek mérethelyessége, pontossága.	25	
Az ekészített gyártmány esztétikai kinézete.	15	
A használt szerszámok, eszközök szabályos és helyes használata. Műhelyrend visszaállítása.	20	
Munka és balesetvédelmi előírások betartása.	10	
Összesen:	100	

Kapcsoló készségek és képességek az 1-es projektfeladatra vonatkozóan.

	Készségek, képességek	Projekt 1.
1.	Munkadarab, vagy térhatású ábra alapján egyszerű geometriájú alkatrészről felvételi vázlatot készít.	
2.	Műszaki rajz alapján kiválasztja az egyszerű, fémből készült alkatrészek gyártásához szükséges eszközöket, szerszámokat, kisgépeket. Előkészíti a munkahelyet, s elrendezi a munkavégzéshez szükséges szerszámokat, eszközöket.	x
3.	Műszaki rajz alapján előgyártmányt választ, műveleti sorrendtervet készít, majd kézi megmunkálással, és/vagy kisgépekkel egyszerű, fémből készült alkatrészeket gyárt.	x
4.	Az elkészült alkatrészek méreteit mérőeszközökkel ellenőrzi.	x
5.	Műszaki dokumentáció (összeállítási rajz és darabjegyzék) alapján csavarkötéssel, szegecskötéssel egyszerű alkatrészcsoportokat összeszerel. Villamos kötéseket és lágyforrasztással készült kötést hoz létre.	x
6.	Villamos kapcsolási rajz alapján egyszerű villamos áramköröket összeállít. Az áramköri elemeket a választott (banándugós, illetve szerelőtáblás) technológia szerint szakszerűen csatlakoztatja.	
7.	Egyszerű villamos áram-körökön elvégzi a feszültség, áramerősség és ellenállás mérését. Egyszerű elektrotechnikai alaptörvényeket méréssel igazol.	
8.	Azonosítja és kezeli a hiba- és túláramvédelmi eszközöket. Felismeri a lehetséges veszélyforrásokat.	
9.	Az elvégzett munkát dokumentálja. Szövegszerkesztő, vagy táblázatkezelő programban rögzíti a mérési eredményeket.	
10.	A munkavégzés során betartja a munkavédelmi, tűzvédelmi és környezetvédelmi szabályokat.	x

A projekttel lefedett óraszámok.

			Projekt I.
Munkavállalói ismeretek	**Munkavállalói ismeretek összesen:**	**18**	
	Álláskeresés	5	
	Munkajogi alapismeretek	5	
	Munkaviszony létesítése	5	
	Munkanélküliség	3	
Műszaki alapozás	**Villamos alapismeretek összesen:**	**288**	
	Villamos áramkör	90	
	Villamos áramkör ábrázolása	18	
	Villamos áramkör kialakítása	36	
	Villamos biztonságtechnika	36	
	Villamos áramkörök mérése, dokumentálása	108	6
	Gépészeti alapismeretek összesen:	**306**	
	Munkabiztonság, tűz- és környezetvédelem	18	1
	Műszaki rajz alapjai	72	6
	Anyag- és gyártásismeret	18	2
	Fémipari alapmegmunkálások	72	10
	Projektmunka	126	10
	Tanulási terület összóraszáma	**594**	

Közismereti oktatás	Kommunikáció-magyar nyelv és irodalom	72	1
	Idegen nyelv	72	1
	Matematika	72	2
	Történelem és társadalomismeret	108	1
	Természetismeret	108	
	Testnevelés	144	
	Osztályközösség-építő Program	36	
	Pénzügyi és munkavállalói ism.	0	

A projekttel lefedett óraszámok:	40

Mellékletek:

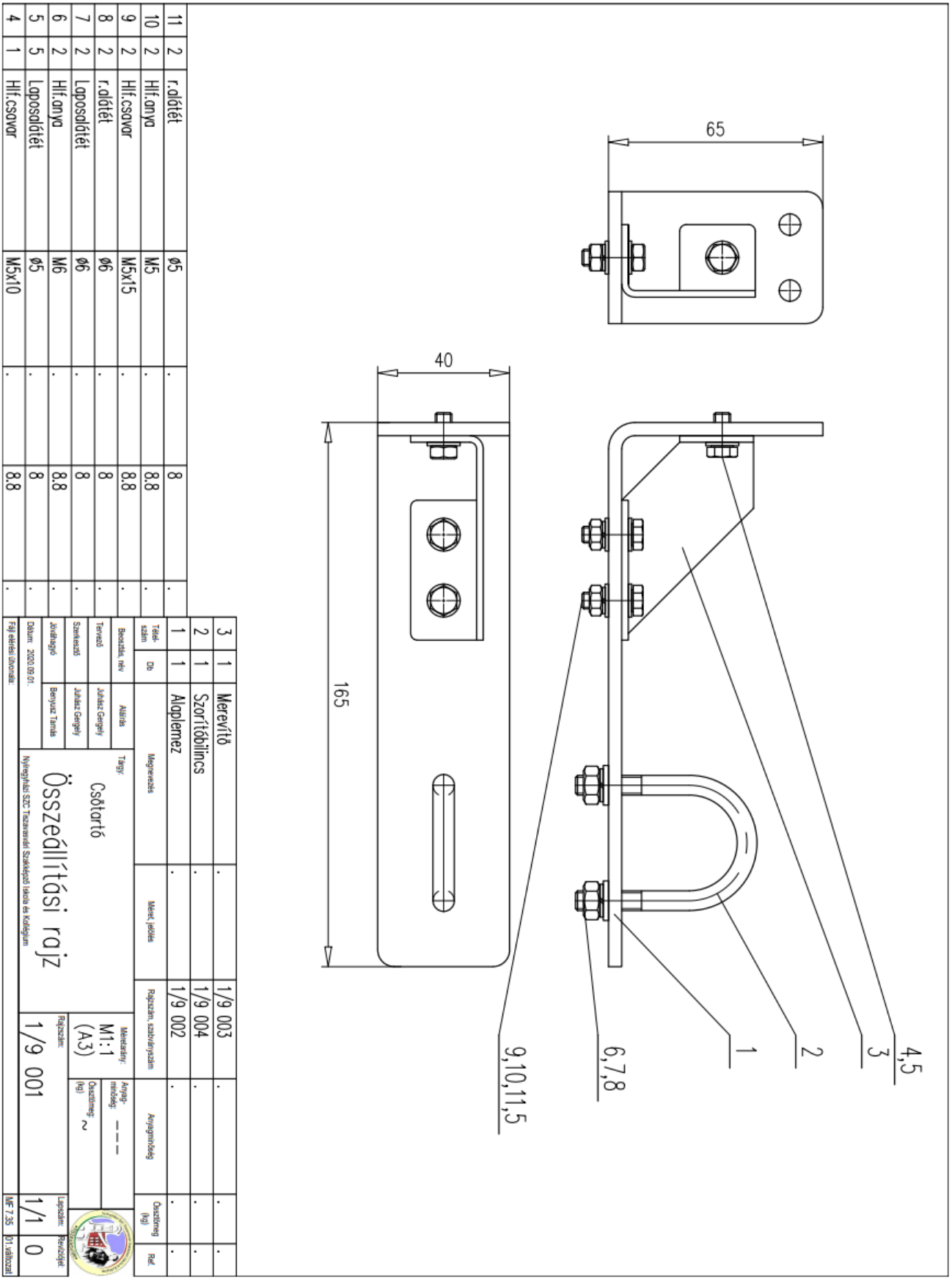

11	2	r.alátét	Ø5	.	8
10	2	Hlf.anya	M5	.	8.8
9	2	Hlf.csavar	M5x15	.	8.8
8	2	r.alátét	Ø6	.	8
7	2	Laposalátét	Ø6	.	8
6	2	Hlf.anya	M6	.	8.8
5	5	Laposalátét	Ø5	.	8
4	1	Hlf.csavar	M5x10	.	8.8

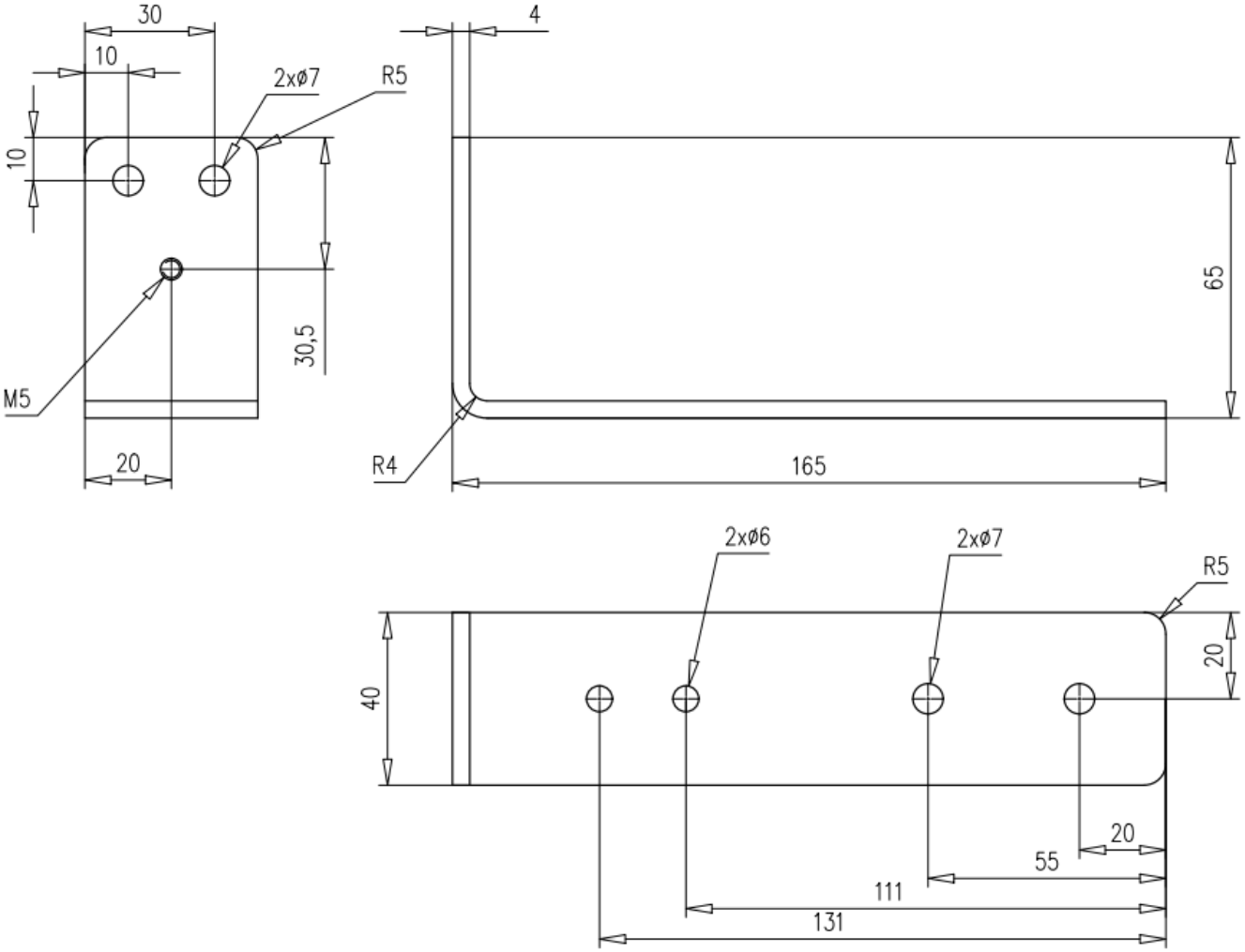

Tétel-szám	Db	Megnevezés	Méret, jelölés	Rajzszám, szabványszám	Anyagminőség	Össztömeg (kg)	Ref.

Beosztás, név	Aláírás	Tárgy:	Méretarány:	Anyag-minőség: S235JRG
Tervező	Juhász Gergely	Csőtartó	M1:1 (A3)	Össztömeg (kg): ~
Szerkesztő	Juhász Gergely			
Jóváhagyó	Benyusz Tamás	Alaplemez	Rajszám: 1/9 002	Lapszám: 1/1
Dátum: 2020.09.01.		Nyíregyházi SZC Tiszavasvári Szakképző Iskola és Kollégium		Revíziójel: 0
Fájl elérési útvonala:				MF 7.35 01.változat

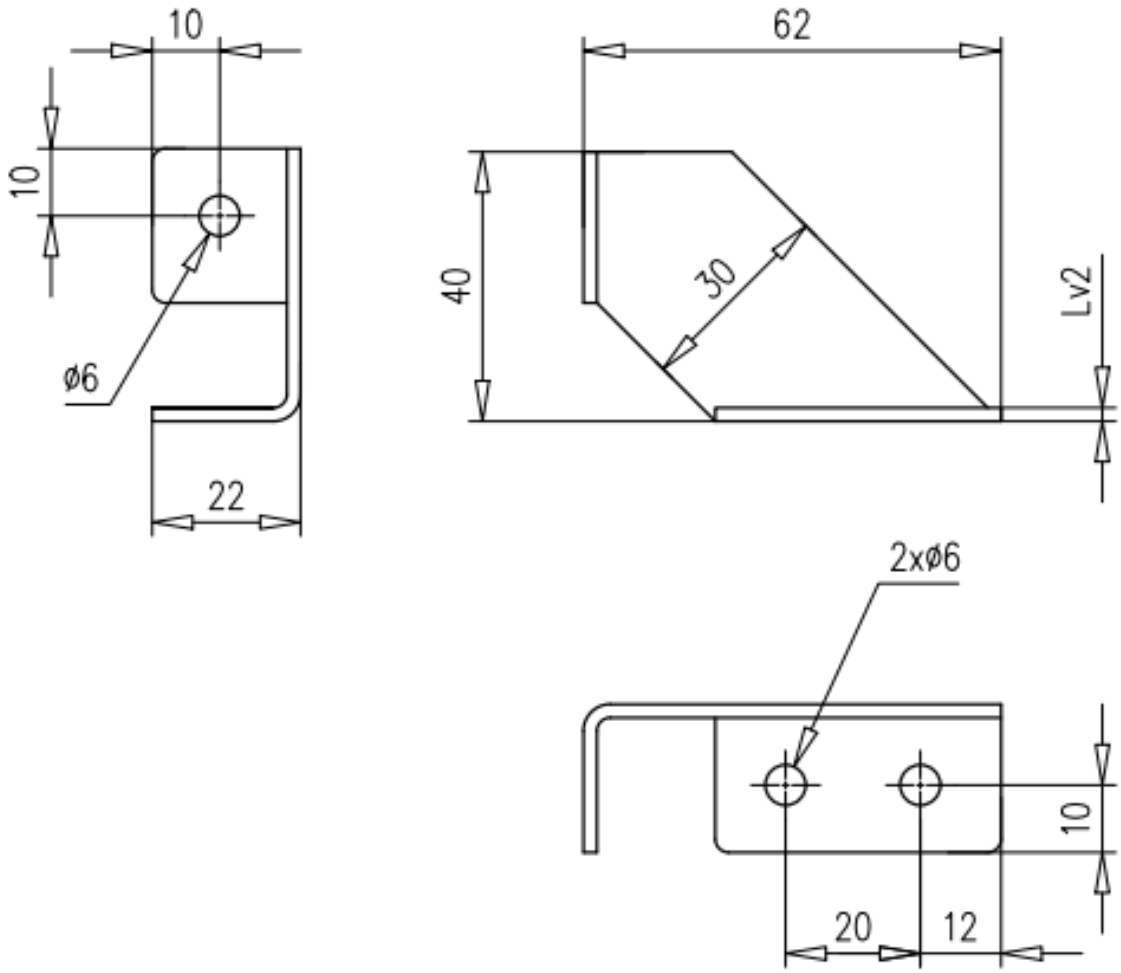

Furatok pontos helyét az alaplemezről való átjelölés után készíteni!
Élhajlítások: R2-es belső rádiusszal.
Saroklekerekítések: R2-es rádiusszal.

Beosztás, név	Aláírás	Tárgy:	Méretarány:	Anyag-minőség: S235JRG
Tervező	Juhász Gergely	Csőtartó	M1:1 (A4)	Össztömeg: (kg) ~
Szerkesztő	Juhász Gergely	Merevítő		
Jóváhagyó	Benyusz Tamás		Rajzszám: 1/9 003	Lapszám: 1/1 Revíziójel: 0
Dátum: 2020.09.01		Nyíregyházi SZC Tiszavasvári Szakképző Iskola és Kollégium		
Fájl elérési útvonala:				MF 7.35 01.változat

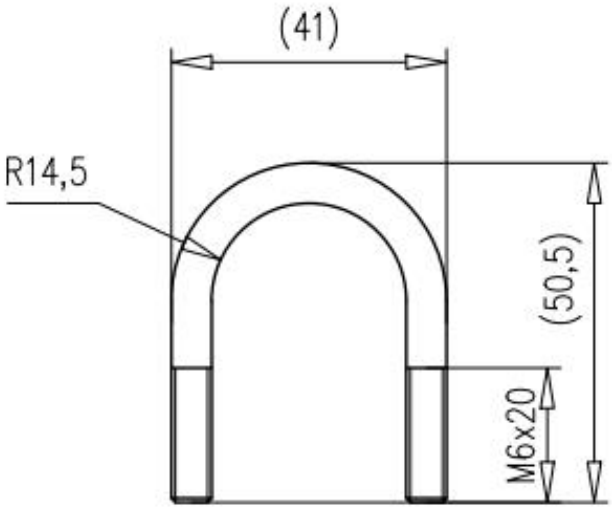

Szorítóbilincs kiterített hossza: 125mm

Beosztás, név	Aláírás	Tárgy:	Méretarány:	Anyag-minőség: S235JRG	
Tervező	Juhász Gergely	Csőtartó	M1:1 (A4)	Össztömeg: (kg) ~	
Szerkesztő	Juhász Gergely	Szorítóbilincs	Rajzszám: 1/9 004	Lapszám: 1/1	Revíziójel: 0
Jóváhagyó	Benyusz Tamás				
Dátum: 2020.09.01		Nyíregyházi SZC Tiszavasvári Szakképző Iskola és Kollégium			
Fájl elérési útvonala:				MF 7.35	01.változat

2. melléklet, Fa- és bútoripar ágazat

Ágazat megnevezése: Fa-és bútoripar

Évfolyam: 9. évfolyam, ágazati alapképzés

Projekt készítője: Makra Gábor

Projekt címe: Méhészeti keret készítése

Projekt sorszáma: 1.

A projekt időtartama: 3 hét, összesen: 49 óra

Projekt leírása:

A vállalkozás új megbízást kapott, nagyobb mennyiségű méhész kaptár gyártására. Önt bízták meg, az első alkatrész elkészítésével. A 1. mellékletben szereplő dokumentumok alapján végezze el a keret gyártását.

Anyag és eszközigény:

Előgyártmányok: 4000 x 100 x 25 mm colosdeszka

Készméretek mm-ben: 300 x 45 x 21= 2 db

250 x 45 x 21= 2 db

Szerszámok: Derékszög, pászító fűrész, fa ráspoly, csiszoló papír, csiszoló papucs, 6-os véső, fa kalapács, szalagfűrészgép, excenteres csiszológép, gérvágó körfűrészgép, egyengető gyalugép, vastagsági gyalugép, kézi csiszológép.

Mérőeszközök: mérőszalag

Rajzeszközök: ceruza

Ragasztó anyagok: D3 faipari ragasztó

Értékelés:

Az információtartalom vázlata alapján	**Pontszámok**	
	Max.	**Elért**
Értelmezi a feladat elvégzéséhez szükséges dokumentumokat	5	
Anyagkiválasztás	10	
Műveletek helyes tagozódása	5	
Műszaki rajz és dokumentáció értelmezése használata	15	
Gép megválasztása, beállítása	15	
Géphasználat	15	
Gépbeállítás ellenőrzése	15	
Méretpontosság	10	
Betartja a munkabiztonsági szabályokat	5	
Feladat átlátható elvégzése	5	
Összesen:	**100**	
Érdemjegy:		

Kapcsoló készségek és képességek a projektfeladatra vonatkozóan.

	Készségek, képességek	
1.	Értelmezi az adott termékelkészítéséhez a faipari alapszerkezetek műszaki rajzait.	x
2.	Értelmezi az adott kárpitosipari termékre vonatkozó feladatutasítást.	
3.	Megtervezi a faipari alapszerkezet készítésének műveleteit.	x
4.	Kiválasztja az adott termékhez szükséges anyagokat.	x
5.	Elvégzi a rajzon megadott termékhez szükséges méréseket.	x
6.	Kiválasztja az adott termék készítéséhez szükséges szerszámokat, eszközöket, kisgépeket.	x
7.	Szakszerűen használja a faipari alapszerkezet és a kárpitosipari termék készítéséhez szükséges kézi szerszámokat, kézi kisgépeket.	x
8.	Összeállítja és összeragasztja, a faipari alapszerkezetet majd ellenőrzi a minőségét.	x
9.	Adott kárpitosipari termékhez habanyagot ragaszt a tartószerkezetre.	
10.	Adott kárpitosipari terméken elvégzi a bevonási műveletet, majd ellenőrzi a minőségét.	
11.	Számítógép segítségével önéletrajzot ír, és interneten elküldi a megadott email címre.	

A projekttel lefedett óraszámok.

Munkavállalói ismeretek	**Ábrázolási alapismeretek:**	**126**	
	Alapfogalmak, síkmértani szerkesztések	18	2
	Ábrázolási módok, rajzok fajtái	18	2
	Fakötések, alapszerkezetek	72	10
	Bútorfajták, ergonómiai alapok	18	
Műszaki alapozás	**Mérési alapismeretek összesen:**	**36**	
	Mérőeszközök és alapvető mérések	8	2
	Alapvető számítások	28	7
	Fa és bútoripari alapgyakorlatok:	**288**	
	Biztonságos munkavégzés	36	9
	Gyártási alapdokumentumok	36	1
	Kézi alapműveletek	54	3
	Gépi alapműveletek	54	4
	Termékkészítés	108	3
	Anyagismeret:	**54**	
	Faanyagismeret	18	1
	Kárpitosipari alapanyagok	18	
	Fa és lemeztermékek	18	
	Digitális alapismeretek	**54**	
	Alapfogalmak	6	1
	Szövegszerkesztés	18	
	Táblázatkezelés	30	
	Tanulási terület összóraszáma	**558**	

Közismereti oktatás	Kommunikáció-magyar nyelv és irodalom	72	
	Idegen nyelv	72	
	Matematika	72	2
	Történelem és társadalomismeret	108	
	Természetismeret	108	2
	Testnevelés	144	
	Osztályközösség-építő Program	36	
	Pénzügyi és munkavállalói ism.	0	

A projekttel lefedett összóraszám:	49

Mellékletek

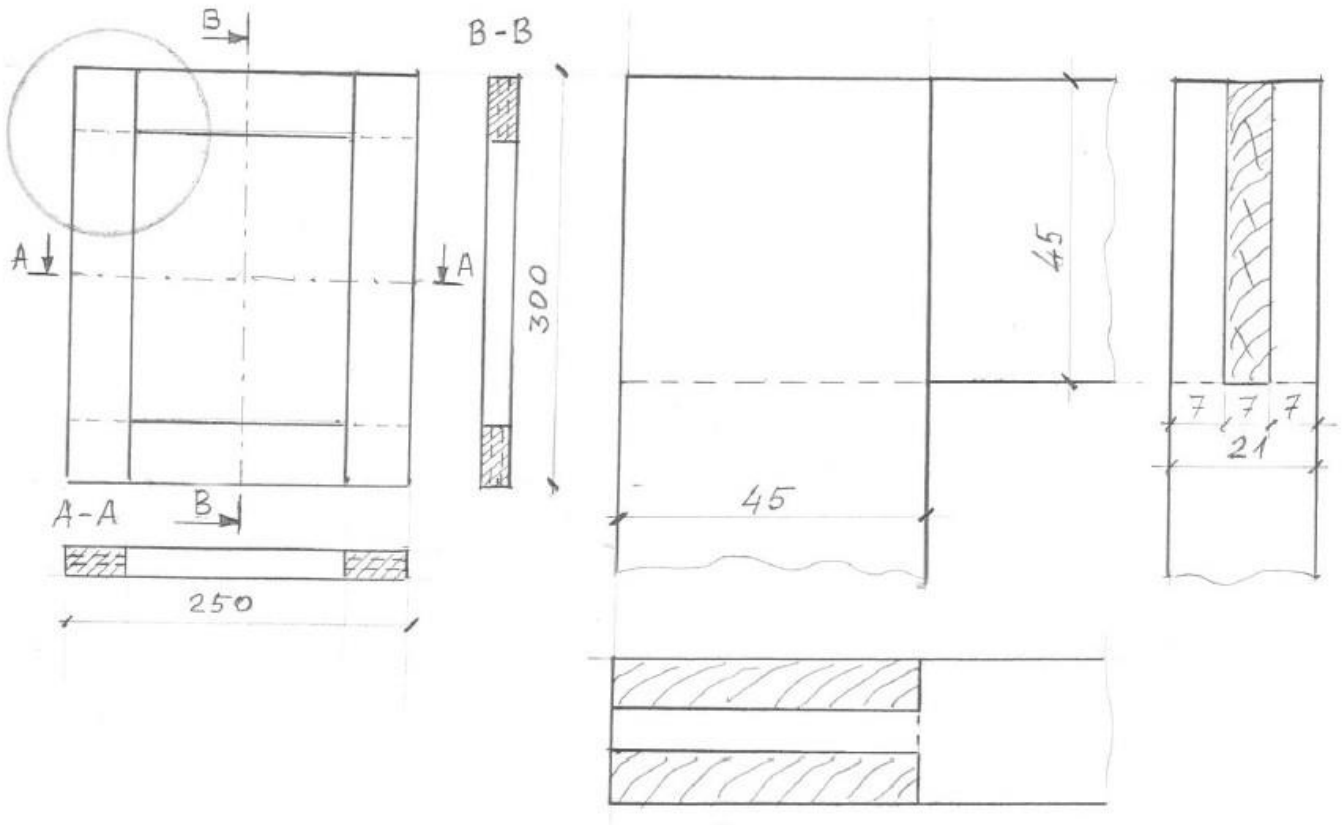

3. melléklet, Kreatív ágazat (projekt 1)

Kreatív- 16 ágazat
Divatszabó 4 0723 16 03 szakma (amennyiben releváns)
Kreatív ipari ágazati alapoktatás tananyagegység
9. évfolyam

Projekt megnevezése: Dekoráció textilből **Projekttermék: Textilkép**
Időtartam: 35 óra
A projekt céljának meghatározása (dokumentáció, képek, ábrák, leírások)
Textil kép készítése saját tervezésben. A tanulók szabászati hulladék felhasználásával önálló tervezésben texti képet készítenek. A tanuló biztonsággal tudja használni a kézi szerszámokat, eszközöket. Betartsa a tanműhely munka- és balesetvédelmi szabályait. A tanuló készítsen egy textilképet A/4 méretben, melyhez alapanyagként a tervezéshez papírt, a kivitelezéshez fehér színű textilt kell választani. A papíron elkészített tervezethez író, rajzoló, színező és festő eszközöket használjon. A textilből készített képhez alapanyagot, kellékeket, kreatív eszközöket használhat.

Előfeltételek:
Szükséges előzetes ismeretek: Szükséges-e a projekt elkezdésekor bemenetei mérés az előfeltételek meglétéről? IGEN/**NEM**
Szükséges eszközök, alapanyagok: Rajzlap, filctollak, festékek, színes ceruzák Ragasztópisztoly, ragasztó rúd Különböző textilanyagok, flitter, selyem szalagok, gyöngyök, centiméter, olló, ragasztó, tű, cérna, hímző fonalak. Alapnak világos színű vászon.
A projekt megvalósítása során felhasznált források:
Tankönyvek, internet, képek.

1. A projekt részletezése:

A projekt részfeladatai	**Követelmények**	**Az értékelés módja**
1. Anyagok csoportosítása, tulajdonságuk alapján	Leggyakrabban használt alapanyagok felismerése	Formatív szóbeli tanár/diák értékelés (fő szempont a témának való megfelelés, vizuális kommunikációs képesség)
2. Szinvilág kialakítása	Szineket harmonikusan összetudja rendezni	Formatív szóbeli tanár/diák értékelés (fő szempont a témának való megfelelés, vizuális kommunikációs képesség)
3. Tervvázlatok elkészítése	Szabadkézi rajzok/tervek készítése	Formatív szóbeli tanár/diák értékelés (fő szempont a témának való megfelelés, vizuális kommunikációs képesség)
4. A termék elkészítése	Képes legyen a tervek felhasználásával egy terméket létrehozni	1-5 érdemjeggyel tanár/diák értékelés (fő szempont a közlés, kifejezés, alkotás technikai színvonala, a kreativitás, tartalmi komplexitás)

2. A projekt illeszkedése a PTT-hez

2.1. A projekt megfelelése az ágazati alapoktatás szakmai követelményeinek

Projektelem	**Készségek, képességek**	**Ismeretek**	**Önállóság és felelősség mértéke**	**Elvárt viselkedésmódok, attitűdök**	**Általános és szakmához kötődő digitális kompetenciák**
Anyagok csoportosítása, tulajdonságuk alapján	Tárgykészítéshez kiválasztja és előkészíti az ágazatra jellemző különféle alapanyagokat, hozzájuk segéd- és kellékanyagokat rendel.	Ismeri és felsorolja az ágazatban jellemzően használt alap-, segéd- és kellékanyagok fajtáit, sajátos tulajdonságait, felhasználásuk módjait.	Instrukció alapján részben önállóan	Törekszik az alap- és segédanyagok szakszerű és gazdaságos felhasználására. Nyitott új anyagok megismerésére, felhasználására és az új technikai megoldások alkalmazásra. Törekszik a pontos, precíz számításokra és mérőeszközhasználatra, a mérési pontosságra.	Tanulást segítő internetes információgyűjtést folytat az ágazatban használatos anyagfajtákról és jellemzőikről, azokat táblázatba rendezi, prezentációs technikákat alkalmaz.
Szinvilág kialakítása	Alkalmazza a színtani ismereteket a különböző képalkotási gyakorlatok során.	Ismeri a színtelítettség, a színkeverés, a kiegészítő színek fogalmát, a hideg és meleg színek jelentését, a	Instrukció alapján részben önállóan		Képszerkesztő programok segítségével ellenőrizheti színkeverési munkáját, kísérletezhet színtani ismereteivel, mélyítheti tudását.

		képalkotási szabályokat.			
Tervvázlatok elkészítése	Vázlatot, képet alkot térbeli formák, beállított látvány alapján.	Ismeri a beállított tárgyak ábrázolása során a tárgyak arányait, térbeli elrendezését, formai megfogalmazását, fény-árnyék ábrázolását, tónusozását.	Instrukció alapján részben önállóan	Fejlődik az arányérzéke, a szemmértéke, a látásmódja. Különböző puhaságú ceruzákat használ, a képalkotás során törekszik a tónusértékek közötti különbségek kifejezésére.	Számítógép segítségével megismeri az internetes felületeken található demonstrációs tartalmakat.
A termék elkészítése	Kiválasztja, munkára előkészíti, rendeltetésszerűen használja és karbantartja az ágazatra jellemző alapvető szerszámokat.	Alkalmazói szinten ismeri az ágazatban használatos szerszámok fajtáit, felhasználásuk és karbantartásuk módját.	Teljesen önállóan	Fejlődik a számolási, mérési és mérőeszköz-használati készsége. Törekszik eszközeit munkára alkalmas állapotban tartani. Törekszik a szakmai kifejezések pontos és szakszerű használatára. Értékként tekint a meglévő minták és formák alkalmazására, és motivált azok kreatív felhasználásában.	Önállóan vagy csoportos tevékenység keretében gyűjtőmunkát végez az interneten a kéziszerszámok, eszközök áttekintése céljából.

2.2. A projekt óraszámainak megfeleltetése

Projekt elem	„Tantárgy”	Témakör	Óraszám
Természetben található alapanyagok!	Természetismeret	Pamut, len, gyapjú, hernyóselyem természetbeni előfordulása, (éghajlati viszonyok)	1
Alapanyag tulajdonságai	Kommunikáció-magyar nyelv és irodalom	Mindennapokban gyakran használt alapanyagok, tulajdonságainak összehasonlítása.	1
Formák, idomok	Matematika	Terület, kerületszámítás	1
Alapanyagok története	Történelem és társadalomismeret	Pamut, len, gyapjú, hernyóselyem története	1
A színek, formák idegen nyelven	Idegen nyelven	Színek, különböző alakzatok kiejtése	1
Internetes keresőprogramok használata	Digitális szakmai ismeretek	Digitális eszközök használata	1
A termék megtervezése és kivitelezése	Kreatív ipari alapismeretek: - Ábrázolási gyakorlat - Kreatív műhely	Szabadkézi ábrázolás	3
		Színek és formák kialakítása, hatása, összehangolása	1
		Az ágazatban használatos alapanyagok, segédanyagok és kellékanyagok ismerete, kiválasztása, felhasználása. Kép készítése.	25
Összesen:			**35 óra**

3. A projekt részletes anyagigénye, költsége

(a teljes csoportra vagy osztályra vonatkozóan)

Termék megnevezése	**Darabszám**	**Érték***
Ceruza	24 fő * 3 db (2H, HB, 2B)	24 fő * 500 ft= 12.000 ft
Ragasztópisztoly	csoportonként * 1 db	2 db * 2.500= 5.000 ft
Ragasztórúd	csoportonként * 1 csomag (10 db)	2 csomag * 600= 1.200 ft
Világos vászon	24 fő * 0,5 m	0,5 m *24 db * 1.500ft/m = 18.000 ft
Cérna	24 fő * 1 db	24 db*250 ft= 6.000 ft
Kemény fiókos mappa, genotherm	24 fő * 1 db	24 db *1.200 ft = 28.800 ft
Összes költség	71.000	**Ft**

4. A projekt illeszkedése a KKK-hoz (descriptorok megjelenése)

Sorszám	**Készségek, képességek**	**Ismeretek**	**Elvárt viselkedésmódok, attitűdök**	**Önállóság és felelősség mértéke**
1.	Tárgykészítéshez kiválasztja és előkészíti a kreatív ipari ágazatra jellemző különféle alapanyagokat, hozzájuk segéd- és kellékanyagokat rendel	Ismeri a kreatív ipari ágazatban használt alap-, segéd- és kellékanyagok fajtáit, sajátos tulajdonságait, felhasználásuk módjait.	Törekszik az alap- és segédanyagok szakszerű és gazdaságos felhasználására. Nyitott új anyagok megismerésére, felhasználására és az új technikai megoldások alkalmazására	Önállóan választja ki és használja az ágazatra jellemző alap-, segéd és kellékanyagokat

3.	Szakszerűen használja a mérőeszközöket	Alkalmazói szinten ismeri az alap-, segéd- és kellékanyagok méréséhez szükséges mérőeszközöket, azok használatát.	A mérőeszközök használatakor törekszik a pontos, precíz munkavégzésre.	Betartja a mérőeszközök rendeltetésszerű és szabályos használatára vonatkozó szabályokat.
4.	Kiválasztja, munkára előkészíti, rendeltetésszerűen használja és karbantartja a kreatív ipari ágazatra jellemző alapvető eszközöket, gépeket és berendezéseket	Ismeri a kreatív ipari ágazatban használt eszközök, gépek, berendezések fajtáit, jellemzőit, használatukat és karbantartásuk módját.	Törekszik eszközeit, gépeit, berendezéseit rendeltetésszerűen használni, munkavégzésre képes állapotban tartani.	Felelősséggel, az előírásoknak megfelelően használja az eszközt, gépet, berendezést és szükség esetén gondoskodik a karbantartásról.
5.	Előkészíti és fenntartja a munkaterületet a munkavédelmi előírásoknak megfelelően	Ismeri a tevékenységre vonatkozó tűz-, munka-, baleset-, egészség- és környezetvédelmi előírásokat, a hulladékkezelés szabályait és módszereit.	Elkötelezett munkakörnyezetére, tudatosan tisztaságot, rendet tart.	Betartja a tűz-, munka-, baleset-, egészség- és környezetvédelmi előírásokat, a hulladékkezelés szabályait és munkakörnyezetében ügyel ezek betartására.
9.	Felismeri a képzőművészet és az iparművészet sajátos jellemzőit, az egyes területekhez tartozó művészeti ágakat	Ismeri az alkalmazott és autonóm művészet céljait. Megnevezi a képzőművészeti és tárgyalkotó technikákat, anyagokat.	Kritikai attitűddel egyénileg, vagy csoportosan kutató munkát végez. Kialakul a képzőművészeti és tárgyalkotó szakmák iránti tisztelete, megbecsülése.	
11.	Munkája képi és digitális dokumentálásához információkat, adatokat, képeket, dokumentumokat	Ismeri a forráskeresés és gyűjtés platformjait és lehetőségeit.	Kialakul a szakmai kíváncsisága,	Felelősségtudattal rendelkezik és reflektál saját tevékenységei eredményére.

	gyűjt, rendszerez és felhasznál.		nyitott a kreatív ipar új eredményei, innovációi iránt, törekszik azok megismerésére, megértésére és alkalmazására.	
13.	Képes a rajzeszközöket sokoldalúan használni, az alapvető síkmértani, műszaki rajzi szerkesztéseket elvégezni	Ismeri a különböző rajzeszközöket, ábrázolási módokat, képalkotási szabályokat.	Törekszik az arányérzék, szemmérték, döntési képesség fejlesztésére.	Önállóan végez alapvető síkmértani, műszaki rajzi szerkesztéseket, betartja a szerkesztési szabályokat.
14.	Egyszerűbb műszaki ábrákat, szerkesztett vagy metszeti ábrázolásokat, értelmez	Ismeri az egyszerűbb műszaki ábrák, szerkesztett vagy metszeti ábrázolások elemeit.	Kialakul a tiszta, precíz, gondos, átlátható munkavégzés iránti igénye.	
15.	Megfigyelés vagy minta utáni szabadkézi rajzot készít.	Ismeri a szín és formavilágot, annak alkalmazási lehetőségét.	Törekszik a harmóniára és esztétikai érzéke fejlesztésére.	
17.	Megkülönbözteti és csoportosítja a kreatív iparág főbb termékcsoportjait és sajátosságait	Ismeri a kreatív iparág főbb termékcsoportjait és sajátosságaikat.	Nyitott a kreatív ipari ágazat főbb termékcsoportjainak megismerésére.	

5. A projekt záró értékelése:

Tanulói értékelés: A munka végén a tanulóknak vissza kell csatolniuk projekttervhez

- Tanulói önértékelés
- A kitűzött célok és az eredmények összehasonlítása

Oktatói értékelés: folyamat értékelés, komplex, átfogó értékelés

- Projektfolyamat értékelése
- Projekt termék értékelése

Projektzárás - Értékelési/ Megfigyelési szempontok:

1. Szakmaiság, szakmai tudás (részben)
2. Szakmai nyelv használata (részben)
3. Ötletesség, kreativitás
4. Önálló feladatvégzés
5. Kommunikáció

A szakmai oktatók értékelése mellett a diákok is értékeli saját munkájukat, az eredményeket önértékelés formájában. Minden tanuló/ csoport kap 10 percet, hogy bemutassa a projekttermékét, a projekt célját és az eléréséhez vezető utat. A projekt a projektben oktató szakmai oktató kollegák által közösen és arányosan kialakított egyéni projekt-érdemjeggyel és fejlesztő célú szöveges értékeléssel zárul.

3. melléklet, Kreatív ágazat (projekt 2)

Kreatív - 16 Ágazat
Divatszabó szakma
Kreatív ipari ágazati alapoktatás tananyagegység
9. évfolyam

Projekt megnevezése: Toppon a toppal **Projekttermék: Női pántos top**
Időtartam: 35 óra
A projekt céljának meghatározása (dokumentáció, képek, ábrák, leírások)
A tanuló képes a műszaki dokumentációban leírt műveleti sorrend alapján, kiválasztani a szükséges szerszámokat, gépeket, eszközöket, azokkal szakszerű, pontos, precíz műveleteket végezni, elkészíteni a terméket a minőségi és esztétikai elvárások figyelembevételével. A kiszabott anyagot tudja kezelni a varrás során a különböző gépekkel, berendezésekkel.
Előfeltételek:
Szükséges előzetes ismeretek: Szükséges-e a projekt elkezdésekor bemenetei mérés az előfeltételek meglétéről? IGEN/NEM
Szükséges eszközök, alapanyagok: Kézi ollók (szabász, kézimunka) Gombostű Varrógépek: huroköltésű ipari gyorsvarrógép, szegőgép (3 fonalas) Vasalóasztal, gőzvasaló Pamutvászon Ragasztóbevonatos közbélés Varrócérna
A projekt megvalósítása során felhasznált források:
Tankönyvek, internet, műszaki dokumentáció

1. A projekt részletezése:

A projekt részfeladatai	Követelmények	Az értékelés módja
1. Műszaki dokumentáció olvasása, szövegértése, leírása szakmai füzetbe	Olvassa és értelmezze az írott szöveget. Az adott szöveget képes legyen leírni, a helyesírás szabályát betartva.	Értékelés osztályzattal, olvasás és szövegértés értékelése, dokumentáció leírása szakmai füzetbe
2. Műszaki dokumentáció formázása és tartalmi ellenőrzése	Az alap dokumentációt formázza, és igazítsa saját egyedi tervezése szerint.	Értékelés osztályzattal, az elkészült formázott dokumentációt kinyomtatva, jeggyel értékelve
3. A kiszabott top elkészítése műszaki dokumentáció alapján, munkavédelmi előírásokat betartva.	A munkavédelmi szabályok betartásával készítse el a megadott terméket a dokumentáció alapján.	Értékelés osztályzattal, az elkészült top minőségi és formai ellenőrzése után.

2. A projekt illeszkedése a PTT-hez

2.1. A projekt megfelelése az ágazati alapoktatás szakmai követelményeinek

Projektelem	Készségek, képességek	Ismeretek	Önállóság és felelősség mértéke	Elvárt viselkedésmódok, attitűdök	Általános és szakmához kötődő digitális kompetenciák
1. Műszaki dokumentáció olvasása, szövegértése, leírása szakmai füzetbe	Adott munkafolyamathoz technológiai, műszaki dokumentációt használ.	Ismeri a gyártási eljárások technológiai, műszaki dokumentumainak fajtáit, azok hagyományos és digitális elérési és tárolási módjait.	Teljesen önálló	Törekszik a szakmai kifejezések pontos és szakszerű használatára.	Dokumentációs adatbázisban keres, onnan anyagokat letölt.

2. Műszaki dokumentáció formázása és tartalmi ellenőrzése	Adott munkafolyamathoz technológiai, műszaki dokumentációt használ. Szövegszerkesztő szoftverrel dokumentumot formáz.	Ismeri a gyártási eljárások technológiai, műszaki dokumentumainak fajtáit, azok hagyományos és digitális elérési és tárolási módjait. Szövegszerkesztő program felhasználási lehetőségei	Instrukció alapján részben önállóan	Fogékony és nyitott a terméktervezés vagy -gyártás folyamatainak támogatására szolgáló digitális eszközök, programok megismerésére, technológiai és műszaki dokumentációk terveinek elkészítésében való alkalmazására	Egyszerű dokumentációkat szöveg-szerkesztő, táblázatkezelő felhasználói program segítségével készít. Szövegszerkesztő programok ismerete és használata
3. A kiszabott top elkészítése műszaki dokumentáció alapján, munkavédelmi előírásokat betartva.	Előkészíti a munka-területet a munka-védelmi előírások alkalmazásával, betartásával. Meghatározza a munkafolyamat műveleti sorrendjét, elő- és utómunkálatokat végez. Adott munkafolyamathoz technológiai, műszaki dokumentációt használ.	Ismeri a gyártási folyamat alap-, kiegészítő és egyéb műveleteit, a különböző kézi, gépi gyártási technikákat, technológiákat és eljárásokat.	Instrukció alapján részben önállóan	Munkavégzésében minőségorientált, önkritikus. Elkötelezett munkakörnyezete iránt, tisztaságot, rendet tart. Önmagára nézve, munkájában kötelező érvényűnek tekinti a felelősség-teljes, szakszerű és minőségi egyéni munkavégzést.	-

2.2. A projekt óraszámainak megfeleltetése

Projekt elem	„Tantárgy”	Témakör	Óraszám
1. Műszaki dokumentáció olvasása, szövegértése, leírása szakmai füzetbe	Kommunkikáció - Magyar nyelv és irodalom	A műszaki dokumentáció szövegének értelmezése, elemzése, szövegalkotási készség fejlesztése	2
2. Műszaki dokumentáció formázása és tartalmi ellenőrzése	Informatika	A kapott nyers szövegek formázása, kép beillesztése	1
4. Anyagkalkuláció, anyaghányad számítás	Matematika	A top anyagfelhasználásához szükséges számítások elvégzése	1
5. Korunk ismerete, öltözködéstörténet	Társadalomismeret	A ruházkodás történetének tanulmányozása	1
3. A kiszabott top elkészítése műszaki dokumentáció alapján, munkavédelmi előírásokat betartva.	Kreatív ipari alapismeretek: - Ábrázolási gyakorlat	A dokumentációban előforduló metszetrajzok, síkmetszetek értelmezése	1
	- Kreatív műhely (varrás)	Műszaki dokumentáció alapján a top varrása, vasalása balesetvédelmi előírások betírtásával.	29
Összesen:			**35 óra**

3. A projekt részletes anyagigénye, költsége

(a teljes csoportra vagy osztályra vonatkozóan)

Termék megnevezése	**Darabszám**	**Érték***
Pamut anyag	1m* 24 fő	1.500 ft* 24= 36.000 ft
Ragasztóbevonatos textília	20 cm * 24	890 ft * 0,2*24=4.272 ft

Cérna	1 db (1000 m) * 24 fő tisztázó 2*3 (5000 m) db	24* 250 ft=6.000 ft 6*750 ft=4.500 ft
Gombostű	csoportonként 1 doboz	2*500 ft= 1.000 ft
Összes költség	15.772	**Ft**

4. A projekt illeszkedése a KKK-hoz (descriptorok megjelenése)

Sorszám	**Készségek, képességek**	**Ismeretek**	**Elvárt viselkedésmódok, attitűdök**	**Önállóság és felelősség mértéke**
1.	Tárgykészítéshez kiválasztja és előkészíti a kreatív ipari ágazatra jellemző különféle alapanyagokat, hozzájuk segéd- és kellékanyagokat rendel.	Ismeri a kreatív ipari ágazatban használt alap-, segéd- és kellékanyagok fajtáit, sajátos tulajdonságait, felhasználásuk módjait.	Törekszik az alap- és segédanyagok szakszerű és gazdaságos felhasználására. Nyitott új anyagok megismerésére, felhasználására és az új technikai megoldások alkalmazására.	Önállóan választja ki és használja az ágazatra jellemző alap-, segéd és kellékanyagokat.
2.	Alap- segéd-, és kellékanyag norma szükségletet számol, alkalmazza a különböző mértékegység átváltásokat.	Tudja az anyagmennyiség számításának módszereit és az SI mértékegységek átváltását, összefüggéseiben érti és ismeri az anyagnorma táblázatokat.	Törekszik a pontos, precíz számításokra és mérőeszköz használatra, mérési pontosságra.	A mérési és számítási feladatokat önállóan végzi, saját munkájával kapcsolatban önellenőrzést végez
3.	Szakszerűen használja a mérőeszközöket.	Alkalmazói szinten ismeri az alap-, segéd- és kellékanyagok méréséhez szükséges mérőeszközöket,	A mérőeszközök használatakor törekszik a pontos, precíz munkavégzésre.	Betartja a mérőeszközök rendeltetésszerű és szabályos használatára vonatkozó szabályokat.

4.	Kiválasztja, munkára előkészíti, rendeltetésszerűen használja és karbantartja a kreatív ipari ágazatra jellemző alapvető eszközöket, gépeket és berendezéseket.	Ismeri a kreatív ipari ágazatban használt eszközök, gépek, berendezések fajtáit, jellemzőit, használatukat és karbantartásuk módját.	Törekszik eszközeit, gépeit, berendezéseit rendeltetésszerűen használni, munkavégzésre képes állapotban tartani.	Felelősséggel, az előírásoknak megfelelően használja az eszközt, gépet, berendezést és szükség esetén gondoskodik a karbantartásról.
5.	Előkészíti és fenntartja a munkaterületet a munkavédelmi előírásoknak megfelelően.	Ismeri a tevékenységre vonatkozó tűz-, munka-, baleset-, egészség- és környezetvédelmi előírásokat, a hulladékkezelés szabályait és módszereit.	Elkötelezett munkakörnyezetére, tudatosan tisztaságot, rendet tart.	Betartja a tűz-, munka-, baleset-, egészség- és környezetvédelmi előírásokat, a hulladékkezelés szabályait és munkakörnyezetében ügyel ezek betartására.
7.	Adott munkafolyamathoz technológiai, műszaki dokumentációt használ.	Ismeri a gyártási eljárások technológiai, műszaki dokumentumainak fajtáit, hagyományos és digitális elérési és tárolási módjait.	Fogékony és nyitott a terméktervezés vagy gyártás folyamatainak digitális eszközökkel, programokkal való támogatásának megismerésében, a technológiai és műszaki dokumentációk terveinek elkészítésében.	Vezetői útmutatás alapján, a termelési folyamatoknak és a technológiai előírásoknak megfelelően alkalmazza a műszaki dokumentációt.
12.	A kreatív iparban használt műszaki és tervdokumentációt állít össze.	Ismeri a műszaki- és tervdokumentáció készítés szabályait, tartalmi elemeit és formai követelményeit.	Érthetőségre, pontosságra és precizitásra törekszik a műszaki és tervdokumentáció összeállítása során.	Vezetői útmutatás alapján állítja össze a műszaki és tervdokumentációt.
14.	Egyszerűbb műszaki ábrákat, szerkesztett vagy metszeti ábrázolásokat értelmez.	Ismeri az egyszerűbb műszaki ábrák, szerkesztett vagy metszeti ábrázolások elemeit.	Kialakul a tiszta, precíz, gondos, átlátható munkavégzés iránti igénye.	

16.	Önálló elképzelés alapján modell, minta, vázlat, makett segítségével egyszerű alap szakmaspecifikus (bőr, textil, ruha, porcelán, gipsz, kerámia, fa, papír) terméket alkot.	Ismeri és definiálja az egyszerű terméktechnológiai folyamatokat, módszereket és munkaműveleteket.	Törekszik a gyors, hatékony és minőségi munkavégzésre.	Betartja a terméktechnológiai és minőségbiztosítási előírásokat és szabályokat.

5. A projekt záró értékelése:

Tanulói értékelés: A munka végén a tanulóknak vissza kell csatolniuk projekttervhez

- Tanulói önértékelés
- A kitűzött célok és az eredmények összehasonlítása

Oktatói értékelés: folyamat értékelés, komplex, átfogó értékelés

- Projektfolyamat értékelése
- Projekt termék értékelése

Projektzárás - Értékelési/ Megfigyelési szempontok:

6. Szakmaiság, szakmai tudás
7. Szakmai nyelv használata
8. Ötletesség, kreativitás
9. Önálló feladatvégzés
10. Kommunikáció
11. Érvelés

A szakmai oktatók értékelése mellett a diákok is értékeli saját munkájukat, az eredményeket önértékelés formájában. Minden tanuló/ csoport kap 10 - maximum 15 percet, hogy bemutassa a projekttermékét, a projekt célját és az eléréséhez vezető utat. A projekt a projektben oktató szakmai oktató kollegák által külön-külön egyéni projekt-érdemjegy értékeléssel zárul.

Tanulási projektleírás:

1/1. TANULÁSI PROJEKT LEÍRÁS

Általánosan meghatározandó munkaszakaszok az egyes projektleírásokon belül:

- TERVEZÉS
- MEGVALÓSÍTÁS/VÉGREHAJTÁS
- ELLENŐRZÉS
- ÉRTÉKELÉS

1. A projektfeladat meghatározása. (kreatív műhely)	
Tanulási tevékenységek	**Tanulási tevékenységet segítő tanácsok**
Hallgassa meg oktatója szálasanyagokról szóló tájékoztatóját! Olvassa el figyelmesen az Információs lapokat. Tanulmányozza a természetes szálak elsődleges megmunkálását! Hasonlítsa össze a különböző finomságú szálakat! Tanulmányozza a természetes szálak tulajdonságait. Csoportosítsa a szálakat a vizsgálat eredményei alapján. Végezzen önellenőrzést az információs lapok segítségével. Önellenőrzési lap alapján.	Segít a mikroszkópi kép tanulmányozása. Végezzen egyszerű vizsgálatokat az információs lap alapján. Csoport munkában csomagoló papírra rendszerezze a tanultakat.

1/2. TANULÁSI PROJEKT LEÍRÁS

Általánosan meghatározandó munkaszakaszok az egyes projektleírásokon belül:

- TERVEZÉS
- MEGVALÓSÍTÁS/VÉGREHAJTÁS
- ELLENŐRZÉS
- ÉRTÉKELÉS

2. A projektfeladat meghatározása. (Kreatív műhely, ábrázolási gyakorlat)	
Tanulási tevékenységek	**Tanulási tevékenységet segítő tanácsok**
Hallgassa meg oktatóját a színezésről szóló tájékoztatóját! Olvassa el figyelmesen az Információs lapokat. Tanulmányozza a színezési eljárásokat, majd rendszerezze a tanultakat. Végezzen önellenőrzést az információs lapok segítségével. Önellenőrzési lap alapján.	Csoport munkában csomagoló papírra rendszerezze a tanultakat.

1/3. TANULÁSI PROJEKT LEÍRÁS

Általánosan meghatározandó munkaszakaszok az egyes projektleírásokon belül:

- TERVEZÉS
- MEGVALÓSÍTÁS/VÉGREHAJTÁS
- ELLENŐRZÉS
- ÉRTÉKELÉS

3. A projektfeladat meghatározása. (Történelem és társadalom ismeret)	
Tanulási tevékenységek	**Tanulási tevékenységet segítő tanácsok**
Hallgassa meg oktatóját a szálasanyagok történetéről szóló tájékoztatóját! Olvassa el figyelmesen az Információs lapokat. Tegye időrendi sorrendbe a különböző szálasanyagok megjelenését. Végezzen önellenőrzést az információs lapok segítségével. Önellenőrzési lap alapján.	Csoport munkában csomagoló papírra rendszerezze a tanultakat.

1/4. TANULÁSI PROJEKT LEÍRÁS

Általánosan meghatározandó munkaszakaszok az egyes projektleírásokon belül:

- TERVEZÉS
- MEGVALÓSÍTÁS/VÉGREHAJTÁS
- ELLENŐRZÉS
- ÉRTÉKELÉS

4. A projektfeladat meghatározása. (Történelem és társadalom ismeret)	
Tanulási tevékenységek	**Tanulási tevékenységet segítő tanácsok**
Hallgassa meg oktatóját a színezés történetéről szóló tájékoztatóját! Olvassa el figyelmesen az Információs lapokat. Rendszerezze a színezés történetét. Végezzen önellenőrzést az információs lapok segítségével. Önellenőrzési lap alapján.	Csoport munkában csomagoló papírra rendszerezze a tanultakat.

1/5. TANULÁSI PROJEKT LEÍRÁS

Általánosan meghatározandó munkaszakaszok az egyes projektleírásokon belül:

- TERVEZÉS
- MEGVALÓSÍTÁS/VÉGREHAJTÁS
- ELLENŐRZÉS
- ÉRTÉKELÉS

5. A projektfeladat meghatározása. (Természetismeret)	
Tanulási tevékenységek	**Tanulási tevékenységet segítő tanácsok**
Hallgassa meg oktatóját a gyapot növényről, selyem hernyóról, és a juhokról szóló tájékoztatóját! Olvassa el figyelmesen az Információs lapokat. Tanulmányozza a növényeket és állatokat, majd rendszerezze a tanultakat. Végezzen önellenőrzést az információs lapok segítségével. Önellenőrzési lap alapján.	Csoport munkában csomagoló papírra rendszerezze a tanultakat.

1/6. TANULÁSI PROJEKT LEÍRÁS

Általánosan meghatározandó munkaszakaszok az egyes projektleírásokon belül:

- TERVEZÉS
- MEGVALÓSÍTÁS/VÉGREHAJTÁS
- ELLENŐRZÉS
- ÉRTÉKELÉS

6. A projektfeladat meghatározása. (Matematika)	
Tanulási tevékenységek	**Tanulási tevékenységet segítő tanácsok**
Hallgassa meg oktatóját a mértékegység váltásról szóló tájékoztatóját! Gyakorolja a hosszúság, és tömeg mértékegységeinek átváltását. Végezzen önellenőrzést az információs lapok segítségével. Önellenőrzési lap alapján.	Füzetbe rögzítse a feladatokat.

1/7. TANULÁSI PROJEKT LEÍRÁS

Általánosan meghatározandó munkaszakaszok az egyes projektleírásokon belül:

- TERVEZÉS
- MEGVALÓSÍTÁS/VÉGREHAJTÁS
- ELLENŐRZÉS
- ÉRTÉKELÉS

7. A projektfeladat meghatározása. (Kommunikáció-magyar nyelv és irodalom)	
Tanulási tevékenységek	**Tanulási tevékenységet segítő tanácsok**
Az oktató utasítása alapján, a szálasanyagokról kapott szövegen keresztül gyakorolja a szövegértést.	

1/8. TANULÁSI PROJEKT LEÍRÁS

Általánosan meghatározandó munkaszakaszok az egyes projektleírásokon belül:

- TERVEZÉS
- MEGVALÓSÍTÁS/VÉGREHAJTÁS
- ELLENŐRZÉS
- ÉRTÉKELÉS

8. A projektfeladat meghatározása. (Idegen nyelv)	
Tanulási tevékenységek	**Tanulási tevékenységet segítő tanácsok**
Az oktató utasítása alapján, a ruházat alapanyagainak neveit, tulajdonságait Angol nyelven gyakorolja a kiejtést, ill. a helyesírást.	

1/9. TANULÁSI PROJEKT LEÍRÁS

Általánosan meghatározandó munkaszakaszok az egyes projektleírásokon belül:

- TERVEZÉS
- MEGVALÓSÍTÁS/VÉGREHAJTÁS
- ELLENŐRZÉS
- ÉRTÉKELÉS

9. A projektfeladat meghatározása. (Kreatív műhely, Digitális szakmai ismeret)	
Tanulási tevékenységek	**Tanulási tevékenységet segítő tanácsok**
Hallgassa meg oktatóját a ruházati kellékekről szóló tájékoztatóját! Olvassa el figyelmesen az Információs lapokat. Csoportosítsa a kellékeket. Végezzen önellenőrzést az információs lapok segítségével. Önellenőrzési lap alapján.	Internet segítségével, számítógépen rendszerezze a ruhazáró kellékeket. Csoport munkában csomagoló papírra rendszerezze a tanultakat.

1/10. TANULÁSI PROJEKT LEÍRÁS

Általánosan meghatározandó munkaszakaszok az egyes projektleírásokon belül:

- TERVEZÉS
- MEGVALÓSÍTÁS/VÉGREHAJTÁS
- ELLENŐRZÉS
- ÉRTÉKELÉS

10 . A projektfeladat meghatározása. (Kreatív műhely)	
Tanulási tevékenységek	**Tanulási tevékenységet segítő tanácsok**
Hallgassa meg oktatóját a mintagyűjtemény készítéséről szóló tájékoztatóját! Gyűjtsön környezetéből a ruhaiparban használatos alapanyagokat és tanulótársaival közösen csoportosítsa! Jelezze az oktatónak, hogy készen áll. Töltse ki a projektzáró önértékelést. A feladat teljesítését az oktató a teljesítményfelmérő lapon szereplő kritériumok (követelmények) alapján fogja értékelni	Készítse el a ruhaipari alapanyagból és kellékekből mintagyűjteményét.

4. melléklet, Szociális ágazat

Ágazat megnevezése: SZOCIÁLIS

Szakma megnevezése: Szociális ápoló és gondozó

A szakma azonosító száma: 4 0923 22 03

Évfolyam: 9. évfolyam, ágazati alapképzés

Projekt készítője: Mátyásiné Csorba Tünde, Tóth Sándor Józsefné

Projekt címe: Feladattal vezérelt

Projekt sorszáma: 1.

A projekt időtartama: 3 hét

Projekt leírása: Az alábbi eset felhasználásával végezze el a feladatokat!

Készítsen egy legalább 5 oldal terjedelmű dolgozatot, az alábbi szempontokat figyelembe véve:

Feladat: A projekt megoldása során jellemezze a mai magyar társadalom szerkezetét, a demográfiai és népesedési mutatókat! Jellemezze család szerkezetét! Számoljon be a munkanélküliséggel kapcsolatos ismereteiről.

Néhány mondatban jellemezze a mozgásrendszer felépítését, normál működését!

Mérje fel a gondozottja aktuális állapotát!

Részesítse elsősegélyben a beteget, a munka- és balesetvédelmi, (köz) egészségügyi valamint a tűzvédelmi előírásokat figyelembe véve. A keletkezett hulladékokat a hulladékkezelés szabályai lapján helyezze el!

Hívjon szaksegítséget, a szaksegítség utasításai alapján végezze tevékenységét!

Beszélje meg a betegével a sürgősségi ellátás fontosságát, ennek elmaradásának következményeit!

Mérje fel, hogy milyen szociális gondoskodási formák jöhetnek szóba az ellátottal kapcsolatban?

Az ellátott számára legkedvezőbb ellátási forma igénylési folyamatát kezdje meg!

Az ellátás igényléséhez kapcsolódó dokumentumokat töltse ki!

Tevékenységét a szociális segítés etikai szempontjainak figyelembevételével végezze!

Az eset:

K.J.-né 84 éves. Alkoholista fiával és annak alkoholista élettársával él egy háztartásban. A családi ház környéke korábban rendezett volt, mára az udvar, a kert elhanyagolt. A család négy kutyája bent él a házban, mely koszos és bűzös. Fia és élettársa alkalmi munkájából, illetve az idős asszony nyugdíjából élnek. Magdolna szívbeteg, állandó gyógyszereit azonban nem szedi, fia már a havi gyógyszer árát is elitta. Magányosnak, elesettnek és fáradékonynak érzi magát. Az utóbbi időben egyre gyakoribb a fiú részéről anyja tettleges bántalmazása is, mely elől sokszor a szomszédban keres menedéket. Többször előfordult, hogy három-négy nap után a szomszédoknál

evett meleg ételt. Nem tudja, hová fordulhatna segítségért, ugyanakkor fél alkoholista fiától is. Ma reggel Ön a beteg lakására érkezik a házi gondozás során a következőket tapasztalja. Baleset érte az idős asszonyt, elmondása szerint megszédült és leesett a lépcsőről. A bal karja fájdalmas, duzzadt, livid, nem tudja mozgatni. A gondozott nem akar orvoshoz, illetve kórházba menni, mert, aggódva gondol arra, hogy mi történik az otthonában és vár rá, ha hazabocsátják.

Módszerek: Esteleírás alapján összetett, kitalált helyzet elemzése. Információk önálló rendszerezése. A feladatban leírt paraméterek szempontok alapján személyre szabott megoldások megkeresése.

Írásos elemzések készítése

Anyag és eszközigény:

20 db 15x5 mull pólya

1doboz Mefix

1 Ragtapasz

20 db háromszögletű kendő

10 db biztosító tű

Hulladékgyűjtő zsák

Vesetál

Értékelés:

Értékelés: érdemjegy

Kapcsoló készségek és képességek a projektfeladatokra vonatkozóan. (KÉPZÉSI ÉS KIMENETI KÖVETELMÉNYEK)

	Készségek, képességek	Projekt I.	Projekt II.	Projekt III.	Projekt IV.
1.	Kapcsolatot tart és együttműködik a szociális és/vagy gyermekjóléti gyermekvédelmi ápolás, gondozás, szervezés, tervezés folyamatában az érintett szakemberekkel, ellátottakkal, gondozottakkal és családtagjaikkal.	X			
2.	Útmutatás alapján az ellátottak és gondozottak foglalkoztatásához, alkotó tevékenységéhez felhasználható (szemléltető, fejlesztő, rekreációs) eszközöket készít, előkészít és használ.				
3.	Szakmai irányítás mellett a jogszabályok és a módszertani útmutatók alapján szakmai (adat- és információrögzítési, elemzési, tervezési) dokumentációkat készít papír alapon és elektronikusan.	X			
4.	A munkavégzés során alkalmazza a munka- és balesetvédelmi, (köz) egészségügyi valamint a tűzvédelmi előírásokat. Szükség szerint elsősegélyben részesíti a rászorulókat.	X			
5.	A tanulmányai és a munkavégzés során a birtokába került személyes adatokat a jogszabályok és a szociális munka etikai kódexe vonatkozó pontjainak megfelelően kezeli, a gondozással kapcsolatos titoktartási kötelezettségeket betartja.	X			
6.	Felismeri a különböző életkorok élettani, fejlődés-lélektani sajátosságait és a fejlődésben jelentkező elmaradásokat, akadályozottságokat.	X			
7.	Felismeri és azonosítja a személyeket és csoportokat veszélyeztető helyzeteket, ezeket jelzi közvetlen felettesének.	X			
8.	Érthetően kommunikálja a kreatív javaslatait, az ellátás / gondozás kapcsán, ötleteit megosztja munkatársaival.	X			
9.	Az eltérő szituációkban adekvátan használja a verbális és nonverbális kommunikációs csatornákat.	X			
10.	Legalább egy idegen nyelven alapvető fogalmakat megért, egyszerűbb kérdésekre válaszol, képes munkakörének legfontosabb idegen nyelvi szakmai kifejezéseit azonosítani.				
11.	Megérti és alkalmazza a szakmai feladatok ellátásához kapcsolódó utasításokat és iránymutatásokat.	X			

12.	A saját és az ellátottak / gondozottak érdekeit munkavégzése során képviseli. Alkalmazza az érdekérvényesítés módszereit.	X			
13.	Megérti és alkalmazza az énvédelmi technikákat és módszereket. Jelzést ad, segítséget kér szakmai érintettsége esetén.				
14.	Alapvető digitális kompetenciái és információkezelési képessége alapján táblázatokat használ, szövegeket szerkeszt, levelez. Konstruktívan és tudatosan használja az online kommunikációs eszközöket, csatornákat.				
15.	Szakmai dokumentációkat, szabályozókat, protokollokat értelmez és használ munkavégzése során.	X			
16.	Digitális kompetenciái birtokában az online térben is tájékozódva képes az önképzésre.				
17.	Azonosítja az életmód átalakulásával kapcsolatos kockázatokat és dilemmákat.	X			
18.	Értelmezi a társadalomban megjelenő gyakori betegségekről készült kimutatásokat és a betegségek rizikófaktorait. Háromdimenziós anatómiai atlasz segítségével modellezi az emberi test felépítését.	X			

A projekttel lefedett óraszámok. (PROGRAMTANTERV)

Évfolyam összes óraszáma		576	Projekt I.	Projekt II.	Projekt III.	Projekt IV.
Munkavállalói ismere- tek	**Munkavállalói ismeretek**	**18**	**1,5**			
	Álláskeresés	5				
	Munkajogi alapismeretek	5	0,5			
	Munkaviszony létesítése	5				
	Munkanélküliség	3	1			
Szociális ágazati alapképzés	**Szakmai személyiségfejlesztés**	**144**	**12**			
	Kommunikációs készségfejlesztés	36	3			
	Viselkedéskultúra	36	3			
	A reális énkép ismerete	36	3			
	Konfliktuskezelés	36	3			
	Pszichológia	**72**	**6**			
	Általános és személyiséglélektani ismeretek	18	2			
	Fejlődéslélektani alapok	18	1			
	Szociálpszichológiai alapismeretek	18	1			

			Projekt I.	Projekt II.	Projekt III.	Projekt IV.
	Családi mentálhigiéné	18	1			
	Egészségügyi ismeretek	**72**	**6**			
	Az emberi test felépítése	26	2			
	Népegészségtani alapismeretek	12	2			
	Gyógyszertani alapok	10				
	Egészségkultúra	12	1			
	Környezetvédelem és fenntarthatóság	12	1			
	Elsősegélynyújtás alapismeretei	**54**	**7,5**			
	Az elsősegélynyújtás alapjai	10	1			

	Elsődleges teendő vészhelyzetben	10	2			
	A segélyhívás folyamata, újraélesztés	6	2			
	Eszméletlen sérült	6				
	Baleseti sérülések	6	2,5			
	Mérgezések	6				
	Belgyógyászati állapotok és ellátásuk	10				
	Társadalomismeret	**72**	**6**			
	A mai magyar társadalom	18	2			
	Demográfia és népesedés	18	2			
	Család és háztartás	18	2			
	Az emberi szükségletek rendszere	18				
	Szociális ismeretek	**144**	**12**			
	Szociális ellátórendszer ismerete	24	2			
	A szociális segítés etikája	24	2			
	Ismerkedés a szociális ellátórendszer intézményeivel	24	2			
	Krízis - kitől kérhetek segítséget	14	1			
	Függőség - szenvedély	14	1			
	Humán szolgáltatások	24	2			
	Szociális gondoskodás	20	2			
	Tanulási terület összóraszáma	558	51			

A projekttel lefedett óraszámok:		51			

5. melléklet, Rendészet és közszolgálat ágazat

Ágazat megnevezése: Rendészet és közszolgálat

Szakma megnevezése: Közszolgálati technikus

A szakma azonosító száma: 5 0413 18 01

Évfolyam: 9. évfolyam, ágazati alapképzés

Projekt készítője: Csige János

Projekt címe: Feladattal vezérelt

Projekt sorszáma: 1.

A projekt időtartama: 3 hét

Projekt leírása: Az alábbi eset felhasználásával végezze el a feladatokat!

Készítsen egy legalább 4 oldal terjedelmű dolgozatot, az alábbi szempontokat figyelembe véve:

Feladat: A projekt megoldása során jellemezze a Magyarország államszervezetét és a közszolgálat rendszerét. Számoljon be a munkanélküliséggel kapcsolatos ismereteiről.

Hasonlítsa össze a közszolgálat főbb ágait azok jogi szabályozói és az állam-szervezetben elfoglalt helyük alapján.

Projekt leírása:

Ismertesse az állam fogalmát, kialakulását, rendeltetését. Mutassa be Magyarország államszervezetét ezen belül a törvényhozás szervét, mutassa be ki az államfő. Ismertesse Magyarország végrehajtás szerveit illetve az igazságszolgáltatás szerveit. Mutassa be és végezz el a fizikai felvételi kritériumokat az egyes rendvédelmi szervekhez történő felvételi eljárás során. Végül mutassa be az állami vád és törvényesség szerveit.

Módszerek: kutatás, információgyűjtés, tanórai anyag felhasználása, látogatás a helyi önkormányzathoz, fizikai állapot fejlesztése, feladatok helye végrehajtásának elsajátítása.

Írásos elemzések készítése.

Értékelés:

Értékelés: érdemjegy

Kapcsoló készségek és képességek a projektfeladatokra vonatkozóan. (KÉPZÉSI ÉS KIMENETI KÖVETELMÉNYEK)

PROJEKT 1.	
	Készségek, képességek
1.	Alapszinten ismeri Magyarország államszervezetét.
2.	Elkülöníti a főbb államhatalmi ágakat.
3.	Ismeri a főbb állami feladatokat.
4.	Megismeri az egyes állami feldatok ellátásához szükséges kompetenciákat az adott állás betöltéséhez.
5.	Megismeri a az adott területhez tartozó szakkifejezéseket specifikációkat.
6.	Bemutatja az állami szervek egymással való kapcsolatát, hierarchikus felépítését.
7.	Bemutatja az egyes állami szervek feladatait.
8.	Alapszinten ismeri a jog alapfogalmait.
9.	Ismerteti a jogi norma, jogszabály, jogforrás, jogszabályi hierarchia, jogalkotás fogalmát.
10.	Bemutatja az alkotmányos alapelveket, értelmezi az egyes alapelvek lényegét.
11.	Azonosítja az egyesrendvédelmi szerveket.
12.	Bemutatja az egyes rendvédelmi szervek feladatait. Megismeri a felvételi eljárásban szükséges fizikai feladatokat, követelményeket.
13.	Elsajátítja a rendvédelmi szervekhez történő felvételi esetén szükséges fizikai feladatok helyes technikáját.
14.	Ismeri és ismerteti az egyes rendvédelmi szervek főbb történeti szakaszait.
15.	Ismeri a közszolgálat főbb jogi szabályozóit.

16.	Megérti és összehasonlítja az egyes rendvédelmi szervek felépítését az állam egészében betöltött szerepüket.
17	Ismeri a közszolgálatban, közigazgatásban résztvevő szerveket.
18.	Alapvető digitális kompetenciái és információkezelési képessége alapján táblázatokat használ, szövegeket szerkeszt, levelez. Konstruktívan és tudatosan használja az online kommunikációs eszközöket, csatornákat.
19.	Digitális kompetenciái birtokában az online térben is tájékozódva képes az önképzésre. Nem csak az szellemi hanem a fizikai állóképességének a fejlesztésére is hangsúlyt fordít.
20.	Azonosítja az állam főbb vezetőit összekapcsolja tisztségüket, szerepüket a rendvédelmi szervek szempontjából.

A projekttel lefedett óraszámok. (PROGRAMTANTERV)

Évfolyam összes óraszáma		**252**	**Projekt I.**
Munkavállalói ismere- tek	**Munkavállalói ismeretek**	**18**	**5**
	Álláskeresés	5	5
	Munkajogi alapismeretek		
	Munkaviszony létesítése		
	Munkanélküliség		
Rendészeti és közszolgálati	**Közszolgálati alapismeretek**	**72**	**16**
	A magyar államszervezet és a közszolgá- lat rendszere	36	3
	Kommunikációs ismeretek gyakorlat	**36**	6
	Szókincsfejlesztés		6
	Speciális testnevelés és önvédelem	**126**	16
	Fizikai állóképesség fejlesztés		16

Mellékletek: Projektfeladatok (fenntarthatósági projekthét)

1. **melléklet, Rendészet és közszolgálat ágazat**

Rendészet és közszolgálat ágazat
5 0413 18 01 Közszolgálati technikus szakma
Munkavállalói ismeretek tananyagegység
9. évfolyam

Projekt megnevezése: Melyiket a sok közül? Út keresés a közösség szolgálatában … **Projekttermék: Digitálisan hitelesített dokumentum (álláshirdetések, önéletrajzok, motivációs levél)**
Időtartam: 6 óra
A projekt céljának meghatározása (dokumentáció, képek, ábrák, leírások)
Az elsajátított ismeretek alapján képességének megfelelően tudjon állást keresni, arra jelentkezni a fenntarthatóságot figyelembe véve. Gyűjtőmunka, adatgyűjtés és az adatok feldolgozása digitális platformon.
Előfeltételek:
Szükséges előzetes ismeretek: Szükséges-e a projekt elkezdésekor bemenetei mérés az előfeltételek meglétéről? IGEN/**NEM**
Szükséges eszközök, alapanyagok: Digitális eszközök, internet hozzáférés, interaktív tábla az oktatónak, irodai szoftverek.
A projekt megvalósítása során felhasznált források: Álláskereső portálok, Joobs, Profession, Közigállás, stb. Önéletrajzhoz, Europass digitális felület

1. A projekt részletezése:

A projekt részfeladatai	Követelmények	Az értékelés módja
Álláshirdetés keresés megadott szempontok szerint (pl: rendészet és közszolgálat területeinek kijelölése, lakóhelyhez való távolsága, megközelíthetősége tömegközlekedéssel, előmeneteli lehetőség, egyéb juttatások, munkarend)	Legalább két féle álláshirdetés kiválasztása (álláskereső portál, digitális újság)	Szövegesen, megfelelő-e a kiválasztott hirdetés a megadott szempontok alapján.
Önéletrajz készítése	Az álláshirdetésnek megfelelő önéletrajz elkészítése szövegszerkesztő program segítségével.	Pontozással (az önéletrajz elemeinek megléte).
Motivációs levél írása	Az álláshirdetésre egy motivációs levél készítése szövegszerkesztő program segítségével, a fenntarthatóság figyelembe vételével.	Szövegesen, a tartalmi szempontok figyelembe vételével.

2. A projekt illeszkedése a PTT-hez

2.1. A projekt megfelelése az ágazati alapoktatás szakmai követelményeinek

Projektelem	Készségek, képességek	Ismeretek	Önállóság és felelősség mértéke	Elvárt viselkedésmódok, attitűdök	Általános és szakmához kötődő digitális kompetenciák
Álláshirdetés keresés megadott szempontok szerint	Internetes álláskereső oldalakon és egyéb fórumokon (újsághirdetések, szaklapok, szakmai kiadványok stb.) álláshirdetéseket	Ismeri az álláskeresést segítő fórumokat, álláshirdetéseket tartalmazó forrásokat, állásokat	Teljesen önállóan	Törekszik kompetenciáinak reális megfogalmazására, erősségeinek hang-súlyozására idegen nyelven. Nyitott	Hatékonyan tudja álláskereséshez használni az internetes böngészőket és álláskereső portálokat, és ezek segítségével képes

	keres.	hirdető vagy állás keresésben segítő szervezeteket, munkaközvetítő ügynökségeket.		szakmai és személyes kompetenciáinak fejlesztésére. Törekszik receptív és produktív készségeit idegen nyelven fejleszteni (olvasott és hallott szöveg értése, írás-készség, valamint beszédprodukció). Szakmája iránt elkötelezett. Megjelenése visszafogott, helyzethez illő. Viselkedésében törekszik az adott helyzetnek megfelelni.	szakmájának, végzettségének, képességeinek megfelelően álláshirdetéseket kiválasztani.
Önéletrajz készítése	A tartalmi és formai követelményeknek megfelelő önéletrajzot fogalmaz.	Ismeri az önéletrajz típusait, azok tartalmi és formai követelményeit	Teljesen önállóan		Ki tud tölteni önéletrajzsablonokat, pl. Europass CV-sablon, vagy szövegszerkesztő program segítségével létre tud hozni az adott önéletrajztípusoknak megfelelő dokumentumot.
Motivációs levél írása	A tartalmi és formai követelményeknek megfelelő motivációs levelet ír, melyet a megpályázandó állás sajátosságaihoz igazít.	Ismeri a motivációs levél tartalmi és formai követelményét, felépítését, valamint tipikus szófordulatait az adott idegen nyelven.	Teljesen önállóan		Szövegszerkesztő program segítségével meg tud írni egy önéletrajzot, figyelembe véve a formai szabályokat.

2.2. A projekt óraszámainak megfeleltetése

Projekt elem	„Tantárgy”	Témakör	Óraszám
Álláshirdetés keresés megadott szempontok szerint	Munkavállalói ismeretek (kapcsolódó közismereti óra: informatika)	Álláskeresés	6 óra
Önéletrajz készítése	Munkavállalói ismeretek (kapcsolódó közismereti óra: informatika, kommunikáció-magyar nyelv és irodalom, idegen nyelv)	Munkaviszony létesítése	10 óra
Motivációs levél írása	Munkavállalói ismeretek (kapcsolódó közismereti óra: informatika, kommunikáció-magyar nyelv és irodalom, idegen nyelv)	Munkaviszony létesítése	10 óra
Állásinterjú	Munkavállalói ismeretek (kapcsolódó közismereti óra: kommunikáció-magyar nyelv és irodalom, idegen nyelv)	Szituációs gyakorlat	8 óra
Összesen:			**34 óra**

3. A projekt részletes anyagigénye, költsége
(a teljes csoportra vagy osztályra vonatkozóan)

Termék megnevezése	**Darabszám**	**Érték***
Interaktív tábla	1 db	Nem releváns (iskolai)
Internet hozzáférés	minden eszközön	Nem releváns (iskolai)

Digitális eszköz (számítógép, laptop, tablet, okostelefon)	a csoport létszámának megfelelően	Nem releváns (iskolai)
Irodai szoftverek	a csoport létszámának megfelelően	Nem releváns (iskolai)
Összes költség	**-**	**Ft**

4. A projekt illeszkedése a KKK-hoz (descriptorok megjelenése)

Sorszám	**Készségek, képességek**	**Ismeretek**	**Elvárt viselkedésmódok, attitűdök**	**Önállóság és felelősség mértéke**
1.	Összehasonlítja a közszolgálat főbb ágait azok jogi szabályozói és az államszervezetben elfoglalt helyük alapján.	Alapszinten ismeri Magyarország államszervezetét, a főbb államhatalmi ágakat. Ismeri a főbb állami feladatokat. Alapszinten ismeri a jog alapfogalmait (jogi norma, jogszabály, jogforrás, jogszabályi hierarchia, jogalkotás) és az alkotmányos alapelveket. Azonosítja az egyes rendvédelmi szerveket és főbb feladataikat. Ismeri a közszolgálat főbb jogi szabályozóit.	Értékként tekint Magyarország alkotmányos és jogi berendezkedésére.	Önállóan megnevezi a közszolgálati ágakat, állami feladatokat, alkotmányos elveket, a rendvédelmi szerveket és főbb feladataikat.

2.	Kapott feladatainak végrehajtása során, a hierarchikus szervezetekre jellemző alá-fölérendeltségi szabályok szerint működik együtt a szervezet tagjaival.	Ismeri a hierarchia fogalmát, céljait. Átlátja a hierarchikus szervezetek jellemző felépítését, a szolgálati érintkezés és a szolgálati út lényegi jellemzőit. Tisztában van az állam, mint foglalkoztató szolgálatellátásra vonatkozó speciális elvárásaival (szolgálati kötelezettségek, korlátozott jogok). Alkalmazói szinten ismeri az udvariassági szabályokat.	Elkötelezett a szervezeti célok iránt. Kész az együttműködésre munkatársaival, más állami szervekkel.	Felelősséget vállal a saját önálló, illetve a társakkal együttműködésben végzett munkájáért.

5. A projekt záró értékelése:

Tanulói értékelés: A munka végén a tanulóknak vissza kell csatolniuk projekttervhez

- Tanulói önértékelés
- A kitűzött célok és az eredmények összehasonlítása

Oktatói értékelés: folyamat értékelés, komplex, átfogó értékelés

- Projektfolyamat értékelése
- Projekt termék értékelése

Projektzárás - Értékelési/ Megfigyelési szempontok:

12. Szakmaiság, szakmai tudás
13. Szakmai nyelv használata
14. Ötletesség, kreativitás
15. Önálló feladatvégzés
16. Alapvető kommunikációs és prezentációs képességek
17. Kommunikáció
18. Érvelés

A szakmai oktatók értékelése mellett a diákok is értékeli saját munkájukat, az eredményeket önértékelés formájában. Minden tanuló/ csoport kap 10 - maximum 15 percet, hogy bemutassa a prezentációját, projekttermékét, a projekt célját és az eléréséhez vezető utat. A projekt a projektben oktató szakmai oktató kollegák által közösen és arányosan kialakított egyéni projekt-érdemjeggyel és fejlesztő célú szöveges értékeléssel zárul.

2. melléklet, Szociális ágazat

SZOCIÁLIS ágazat
Szociális ápoló és gondozó szakma (amennyiben releváns)
Ágazati alapoktatás tananyagegység
9. évfolyam

Projekt megnevezése: Feladattal vezérelt esetleírás készítése **Projekttermék: legalább 5 oldal terjedelmű dolgozat, amely felhasználható a prevenciós tevékenység során**
Időtartam: 34 óra
A projekt céljának meghatározása (dokumentáció, képek, ábrák, leírások)
Esteleírás alapján összetett, kitalált helyzet elemzése. Információk önálló rendszerezése. A feladatban leírt paraméterek szempontok alapján személyre szabott megoldások megkeresése. Írásos elemzések készítése Az alábbi eset felhasználásával végezze el a feladatokat! K.J.-né 84 éves. Alkoholista fiával és annak alkoholista élettársával él egy háztartásban. A családi ház környéke korábban rendezett volt, mára az udvar, a kert elhanyagolt, szeméttel teli. A család négy kutyája bent él a házban, mely koszos és bűzös. Fia és élettársa alkalmi munkájából, illetve az idős asszony nyugdíjából élnek. Magdolna szívbeteg, állandó gyógyszereit azonban nem szedi, fia már a havi gyógyszer árát is elitta. Magányosnak, elesettnek és fáradékonynak érzi magát. Az utóbbi időben egyre gyakoribb a fiú részéről anyja tettleges bántalmazása is, mely elől sokszor a szomszédban keres menedéket. Többször előfordult, hogy három-négy nap után a szomszédoknál evett meleg ételt. Ma reggel Ön a beteg lakására érkezik a házi gondozás során a következőket tapasztalja. A gondozott fiát a földön fekve találja, a gondozott elmondása szerint a fia elesett megütötte a bal vállát, az fájdalmas, duzzadt. Nem tudja, hová fordulhatna segítségért, ugyanakkor fél alkoholista fiától is A gondozottja kéri, hogy segítsen véget vetni ennek a helyzetnek, nyújtsanak segítséget a ház rendbetételéhez, valamint segítsenek a fiának és élettársának a leszokásban.
Előfeltételek: nincsenek
Szükséges előzetes ismeretek: Szükséges-e a projekt elkezdésekor bemenetei mérés az előfeltételek meglétéről? IGEN/**NEM**

Szükséges eszközök, alapanyagok: **20 db 15x5 mull pólya** **1doboz Mefix** **1 Ragtapasz** **20 db háromszögletű kendő** **10 db biztosító tű** **Hulladékgyűjtő zsák** **Vesetál**
A projekt megvalósítása során felhasznált források:

1. A projekt részletezése:

A projekt részfeladatai	Követelmények	Az értékelés módja
Jellemezze a mai magyar társadalom szerkezetét, a demográfiai és népesedési mutatókat! Jellemezze család szerkezetét! Hogyan befolyásolja a túlnépesedés és a globalizáció az egészséget? Számoljon be a munkanélküliséggel kapcsolatos ismereteiről	A mai magyar társadalom, család szerkezetének ismerete. A globalizáció és a túlnépesedés hatása az egészségre Munkanélküliség kialakulásának okai, hatása az egyénre és a családra.	Folyamatos, szummatív, Érdemjeggyel
Néhány mondatban jellemezze a magyar lakosság egészségi állapotát! Ismertesse a környezetszennyezés és a deviáns viselkedés hatásait az egészségi állapotra! Milyen egészségügyi hatásai lehetnek az alkoholizmusnak? Milyen lehetőségei vannak az esetben szereplő egyéneknek a leszokásra?	Magyar lakosági egészségi állapotának ismerete, a környezetszennyezés és a deviáns viselkedés egészségügyi állapotra vonatkozó összefüggéseinek ismerete, alkoholizmus egészségkárosító hatásainak ismerete, megelőzés leszokás lehetőségei	Folyamatos, szummatív, Érdemjeggyel

Ismertesse a deviáns viselkedés formáit! Milyen szerepe van a szocializációs folyamatoknak az egyén egészségére, a környezet egészségre, (környezetszennyezés, hulladékkezelés, fertőző betegségek) a deviáns viselkedés elkerülésére	Deviáns viselkedés formáinak ismerete. Szocializációs folyamatok jelentősége	Folyamatos, szummatív, Érdemjeggyel
Részesítse elsősegélyben a beteget, a munka- és balesetvédelmi, (köz) egészségügyi, valamint a tűzvédelmi előírásokat figyelembe véve. A keletkezett hulladékokat a hulladékkezelés szabályai lapján helyezze el! Hívjon szaksegítséget, a szaksegítség utasításai alapján végezze tevékenységét! Beszélje meg a betegével a sürgősségi ellátás fontosságát, ennek elmaradásának következményeit!	Beteg állapotának felmérése, első ellátása. Szaksegítség hívásának ismerete, hulladékkezelés a sürgősségi ellátásban. Tűzvédelmi szabályok ismerete az elsősegélynyújtás kapcsán.	Folyamatos, szummatív, gyakorlati jeggyel

Mérje fel, hogy milyen szociális gondoskodási formák jöhetnek szóba az ellátottal kapcsolatban? fejtse ki, hogy véleménye szerint hogyan lenne lehetséges szociális munkások feladatkörének, módszereinek kibővítése természeti környezettel kapcsolatos tevékenységekre is? Ökológiai értékek és fenntarthatósági szempontok figyelembevétele Az ellátott számára legkedvezőbb ellátási forma igénylési folyamatát kezdje meg! Az ellátás igényléséhez kapcsolódó dokumentumokat töltse ki! Tevékenységét a szociális segítés etikai szempontjainak figyelembevételével végezze!	Szociális gondoskodás formáinak ismerete Ökológiai értékek a szociális munkában, „ zöld szociális munka” Igénylés folyamatának ismerete. Dokumentumok kitöltésének ismerete	Folyamatos, szummatív, gyakorlati jeggyel

2. A projekt illeszkedése a PTT-hez

2.1. A projekt megfelelése az ágazati alapoktatás szakmai követelményeinek

Projektelem	**Készségek, képességek**	**Ismeretek**	**Önállóság és felelősség mértéke**	**Elvárt viselkedésmódok, attitűdök**	**Általános és szakmához kötődő digitális kompetenciák**
Jellemezze a mai magyar társadalom szerkezetét, a demográfiai és népesedés mutatókat! Jellemezze család szerkezetét!	Értelmezi a társadalomismeret alapfogalmait, alapvető összefüggéseit. Korfatípusokat	A mai magyar társadalom szerkezete, térbeli elrendeződése.	Instrukció alapján részben önállóan	A társadalmi jellegű problémák azonosítása közben törekszik azokat objektíven meghatározni.	Internet böngésző, digitális könyvek használata Interaktív korfa

Hogyan befolyásolja a túlnépesedés és a globalizáció a az egészséget? Számoljon be a munkanélküliséggel kapcsolatos ismereteiről	megkülönböztet, az adott társadalomra vonatkoztatva értelmez. Felismeri, megnevezi és leírja az álláskeresés módszereit	A társadalom népesedési folyamatainak ismerete, korfatípusok, ábrázolási technikák Demográfiai mutatók, természetes szaporodás, születés és halálozási ráta Ismeri a formális és informális álláskeresési technikákat.	Teljesen önállóan	A problémák elemzése közben felismeri, és kritikusan szemléli azok keletkezésének okát. Rendszerszemlélettel szemléli a társadalomban zajló folyamatokat. Saját élményein keresztül más személyek életminőségét is a megfelelő eszköz segítségével értékeli. Emberi kapcsolataiban nyitott és előítéletektől mentes. Elkötelezett a szabályos foglalkoztatás mellett. Törekszik a saját munkabérét érintő változások nyomon követésére	ismerete, keresőprogramok, böngészők alkalmazása
Néhány mondatban jellemezze a magyar lakosság egészségi állapotát! Ismertesse a	Modellezi az emberi testet. Összefüggő	Az életmód, a népbetegség	Részben önállóan	Együttműködő és figyelmes legyen. Figyelme koncentrált, bizonyos helyzetekben	3D atlasz értelmezése internetes keresőprogramokat és

környezetszennyezés és a deviáns viselkedés hatásait az egészségi állapotra! Milyen egészségügyi hatásai lehetnek az alkoholizmusnak? Milyen lehetőségei vannak az esetben szereplő egyéneknek a leszokásra?	diagramok készítésével elemző munkát végez, kiszűri a rizikószemélyeket	fogalma, kialakulásának tényezői, az életmód és a betegségek kapcsolatainak ismerete, betegségek tünettana	Teljesen önállóan	megosztásra legyen képes. Következetes, rendszerszemléletű. Összefüggések, hasonlóságok és különbségek felismerése. Helyzetfelismerő-, helyzetelemző-, problémamegoldó képességével tudjon egészségtudatosan élni és környezetében változást előidézni. Környezettudatos magatartás.	böngészőket alkalmaz, digitális térben tájékozódik
Ismertesse a deviáns viselkedés formáit! Milyen szerepe van a szocializációs folyamatoknak az egyén egészségére, a környezet egészségre, (környezetszennyezés, hulladékkezelés, fertőző betegségek) a deviáns viselkedés elkerülésére?	Érzelmeket felismer, értelmez és kezel Szituációhoz illő cselekvést végez. Felmérést készít csoport belső viszonyainak elemzése, szociometria. Egyszerű pszichológiai jelenségeket értelmez, elemez és	A lelki folyamatok rendszere és összefüggései. Az érzelmek jelentősége az emberek életében, az érzelmi intelligencia Motívumok rendszere, a motiváció	Teljesen önállóan Instrukció alapján részben önállóan Instrukció alapján részben önállóan	Elfogadó, a másságot tisztelő segítségnyújtás. Rugalmas alkalmazkodás a környezetéhez, és a változtatás képessége. Türelmes önmagával és másokkal szemben is. Problémaérzékeny, következetes,	ábrák, kapcsolati hálók digitális ábrázolása

	ábrázol.	folyamata, motívumtanulás, motivált viselkedés, elsődleges és másodlagos motívumok, a személyiség fogalma és összetevői A fejlődéslélek-tan szabályai, törvényszerűségei, befolyásoló tényezői. Életkori periodizáció és a szakaszok fejlődési sajátosságai, jellemzői A csoport fogalma, típusai. A csoport belső szerkezete, a csoport elemzése, az egyén tár-sas kapcsolatainak rendszere, a csoportnorma A szociálpszichológia fogalma, területei, vizsgálómódszerei.		felelősség-teljes a feladatok kivitelezésében. Együttműködő, képes hatékony és eredményes lenni egy csoport tagjaként.	

		Személyészlelés. Társas befolyásolás egymásra hatások			
Részesítse elsősegélyben a beteget, a munka- és balesetvédelmi, (köz) egészségügyi, valamint a tűzvédelmi előírásokat figyelembe véve. A keletkezett hulladékokat a hulladékkezelés szabályai lapján helyezze el! Hívjon szaksegítséget, a szaksegítség utasításai alapján végezze tevékenységét! Beszélje meg a betegével a sürgősségi ellátás fontosságát, ennek elmaradásának következményeit!	Felismeri a hirtelen bekövetkező egészségkárosodást. A közvetlen életveszély elhárítását önállóan megkezdi. Légutat biztosít, életfunkciókat ellenőriz. Késedelem nélkül megkezdi az eszköz nélküli lélegeztetést. Eszközök esetén, helyesen alkalmazza a rendelkezésre álló eszközöket. Készenléti szolgálatot szakszerűen értesít. Sebeket, csontsérüléseket vizuális és tapintásos vizsgálattal felismer, rögzítésüket, ellátásukat az	Az emberi test működésének élettani folyamatait. Ismeri az elsősegélynyújtás alapfogalmait, alapelveit. Tudja az ellátási kötelezettséget, az általános szabályokat és az elsősegélynyújtó feladatait. Ismeri az újraélesztés szabályait, érti kivitelezésének felelősségét és lépéseit. A helyszíni ellátás menetének, a készségszintű beavatkozásoknak ismerete,	Teljesen önállóan Instrukció alapján részben önállóan	Nyugodtan, határozottan áll hozzá a sérült vizsgálatához. A tanult szakmai elveket elfogadva, azok pontos betartásával, bátorító kommunikációval végzi az állapotfelmérést. Megállapítja és döntést hoz helyszínen megoldható sérülés ellátásáról, illetve súlyos sérülés/állapot további szakellátási szükségességéről. Haladéktalanul segítséget kér a segélyhívószámon, a mentési folyamatban együttműködik. Elkötelezett a be teg/sérült életének	Mobil eszközök felhasználó szintű ismerete. Applikációk használata.

	elsősegélynyújtó felszerelés eszközeivel elvégzi. Környezetét védi, környezettudatosan él.	a szakszerű segélyhívás folyamata. A sérülések adekvát ellátásának protokollja. Az elsősegélynyújtó felszerelés tartalma. Környezetvédelem alapismeretei.		megmentése iránt. Ismereteit mérlegelve avatkozik be. Felelősen végzi az elsősegélynyújtás folyamatát, megnyugtatva ezzel a beteget/sérültet, a segítőtársakat és a környezetben lévő minden más személyt.	
Mérje fel, hogyan tud segíteni a szociális ellátórendszer a fenntartható lakókörnyeze kialakításában? Milyen szociális gondoskodási formák jöhetnek szóba az ellátottal kapcsolatban? Az ellátott számára legkedvezőbb ellátási forma igénylési folyamata kezdje meg! Az ellátás igényléséhez kapcsolódó dokumentumokat töltse k Tevékenységét a szociális segítés etikai szempontjainak	Felismeri az alapvető szociális problémákat és elhelyezi azt a szociális ellátórendszeren belül Felismeri a különböző szociális munkaformákat, meglátja annak szerepét a saját munkájában Előítélet mentesen látja el a hozzá forduló ügyfeleket Komplexen rendszerszemléletben lát rá egy adott esetre a munkája során	Ismeri a szociális és gyermekvédelmi intézményrendszert Ismeri a szociális segítés eszköztárát és munkaformáit Ismeri a speciális igényű csoportok fogyatékkal élők, szenvedélybetegek, idősek jogait Rendszerelmélet, esettanulmány feldolgozása Kommunikáció elmélete és gyakorlata Szociális munka	Teljesen önállóan Instrukció alapján részben önállóan	Az emberi méltóságot tiszteletben tartó, empatikus humánus magatartást mutat. Érzékeny a társadalmi problémák iránt. Csoportmunkában a közösség érdekeit fontosnak tartja. Törekszik saját tanulási céljainak megfogalmazására. Nyitott arra, hogy felelősséget vállaljon döntéseiért.	Internetes lehetőségek alkalmazása: információgyűjtés Információszerzés digitális, "okos" eszközökről.

figyelembevételével végezze!	Segítséget nyújt Felismer etikai és erkölcsi dilemmákat Ismerteti a szociális intézményekben lévő szakmai munkaköröket	etikai kódexének és az adekvát jogszabályoknak az ismerete Ismeri a szociális intézményrendszert	Teljesen önállóan		

2.2. A projekt óraszámainak megfeleltetése

Projekt elem	**„Tantárgy”**	**Témakör**	**Óraszám**
Jellemezze a mai magyar társadalom szerkezetét, a demográfiai és népesedési mutatókat! Jellemezze család szerkezetét! Hogyan befolyásolja a túlnépesedés és a globalizáció a az egészséget?	Társadalomismeret	A mai magyar társadalom	4
		Demográfia és népesedés	
		Család és háztartás	
Számoljon be a munkanélküliséggel kapcsolatos ismereteiről	Munkavállalói ismeretek	Munkanélküliség	1
Néhány mondatban jellemezze a magyar lakosság egészségi állapotát! Ismertesse a környezetszennyezés és a deviáns viselkedés hatásait az egészségi állapotra! Milyen egészségügyi hatásai lehetnek az alkoholizmusnak? Milyen lehetőségei vannak az esetben szereplő egyéneknek a leszokásra?	Egészségügyi ismeretek	Népegészségtani alapismeretek	8
		Egészségkultúra	
Ismertesse a deviáns viselkedés formáit! Milyen szerepe van a szocializációs folyamatoknak az egyén egészségére, a környezet egészségre, (környezetszennyezés, hulladékkezelés, fertőző betegségek) a deviáns viselkedés elkerülésére?	Pszichológia	Általános és személyiséglélektani ismeretek	
		Fejlődéslélektani alapok	

		Szociálpszichológiai alapismeretek	
Részesítse elsősegélyben a beteget, a munka- és balesetvédelmi, (köz) egészségügyi, valamint a tűzvédelmi előírásokat figyelembe véve. A keletkezett hulladékokat a hulladékkezelés szabályai lapján helyezze el! Hívjon szaksegítséget, a szaksegítség utasításai alapján végezze tevékenységét! Beszélje meg a betegével a sürgősségi ellátás fontosságát, ennek elmaradásának következményeit!	Elsősegélynyújtás alapismeretei	Az elsősegélynyújtás alapjai	6
		Elsődleges teendő vészhelyzetben	
		A segélyhívás folyamata, újraélesztés	
		Baleseti sérülések	
	Szakmai személyiségfejlesztés	Kommunikációs készségfejlesztés	6
		Viselkedéskultúra	
		A reális énkép ismerete	
		Konfliktuskezelés	
	Egészségügyi ismeretek	Környezetvédelem és fenntarthatóság	4
Mérje fel, hogyan tud segíteni a szociális ellátórendszer a fenntartható lakókörnyezet kialakításában? Milyen szociális gondoskodási formák jöhetnek szóba az ellátottal kapcsolatban? Az ellátott számára legkedvezőbb ellátási forma igénylési folyamatát kezdje meg! Az ellátás igényléséhez kapcsolódó dokumentumokat töltse ki! Tevékenységét a szociális segítés etikai szempontjainak figyelembevételével végezze!	Szociális ismeretek	Szociális ellátórendszer ismerete	5
		A szociális segítés etikája	
		Ismerkedés a szociális ellátórendszer intézményeivel	
		Krízis - kitől kérhetek segítséget	
		Függőség - szenvedély	

		Humán szolgáltatások Szociális gondoskodás	
Összesen:			**34 óra**

3. A projekt részletes anyagigénye, költsége
(a teljes csoportra vagy osztályra vonatkozóan)

Termék megnevezése	**Darabszám**	**Érték***
15x5 mull pólya	20 db	2000 FT
Mefix	1doboz	1686 FT
Ragtapasz	1darab	872 FT
háromszögletű kendő	20 db	2600 FT
10 db biztosító tű	10 db	500 FT
kötszer olló	1 db	3400 FT
Hulladékgyűjtő zsák	5 db	500 FT
Vesetál	3 db	630 FT
Összes költség	12188 **Ft**	

4. A projekt illeszkedése a KKK-hoz (descriptorok megjelenése)

Sorszám	Készségek, képességek	Ismeretek	Elvárt viselkedésmódok, attitűdök	Önállóság és felelősség mértéke
1.	Kapcsolatot tart és együttműködik a szociális és/vagy gyermekjóléti gyermekvédelmi ápolás, gondozás, szervezés, tervezés folyamatában az érintett szakemberekkel, ellátottakkal, gondozottakkal és családtagjaikkal	Ismeri a humán szolgáltatások rendszerét, a kapcsolatfelvétel, a kapcsolatfenntartás és kapcsolatlezárás lehetőségeit.	Törekszik az érzelmi stabilitása megtartására és a kiegyensúlyozott munkavégzésre.	Szakmai segítséggel kiválasztja az ellátottak és gondozottak érdekében a legmegfelelőbb együttműködési formát.
2.	Szakmai irányítás mellett a jogszabályok és a módszertani útmutatók alapján szakmai (adat- és információrögzítési, elemzési, tervezési) dokumentációkat készít papír alapon és elektronikusan.	Ismeri a szakmai dokumentációk (pl. sablonok, nyomtatványok, elemzési, fejlődést követő és tervezési dokumentumok) készítésének, kitöltésének formai és tartalmi követelményeit.	Törekszik a feladat megértésére, határidőre történő elkészítésére, motivált a végrehajtására, értékelve és mérlegelve, kritikusan kezeli és használja az információforrásokat	Az adminisztrációs feladatokat önállóan, felelősséggel, a határidők betartásával végzi, önellenőrzéssel értékeli saját munkáját.

3.	A munkavégzés során alkalmazza a munka- és balesetvédelmi, (köz) egészségügyi valamint a tűzvédelmi előírásokat. Szükség szerint elsősegélyben részesíti a rászorulókat.	Ismeri a munka- és balesetvédelmi, a tűzvédelmi, valamint az elsősegély és közegészségügyi előírásokat.	A munkavégzése során a munka- és balesetvédelmi, (köz) egészségügyi valamint a tűzvédelmi előírásokat, szabályokat betartja.	Munkára képes és alkalmas állapotban, szabálykövető módon vesz részt a munkavégzésben. Felelősséget vállal a veszélyhelyzet megoldásában.
4.	A tanulmányai és a munkavégzés során a birtokába került személyes adatokat a jogszabályok és a szociális munka etikai kódexe vonatkozó pontjainak megfelelően kezeli, a gondozással kapcsolatos titoktartási kötelezettségeket betartja.	A személyes adatok védelmével kapcsolatos adatvédelmi és adatbiztonsági szabályokat ismeri, a jogszabályban foglalt titoktartási kötelezettségeinek eleget tesz.	Tiszteletben tartja az állampolgári jogokat, a védelem alá eső adatok, információk birtokosaként, elkötelezett azok megőrzése iránt. Alkalmazza az “integritás és bizalmas jelleg” alapelvet	Felelős munkavégzése során és a magánéletében, a tudomására jutott adatok, információk megőrzéséért és kezeléséért.

5.	Felismeri a különböző életkorok élettani, fejlődés-lélektani sajátosságait és a fejlődésben jelentkező elmaradásokat, akadályozottságokat.	Ismeri a különböző életkorok élettani, fejlődés-lélektanijellemzőit, egészségügyi rizikóit és a prevenció, korrekció lehetőségeit.	Kész a közös munkára, másokkal megosztja szakmaielméleti és gyakorlati tudását, felhalmozott tapasztalatait.	Felelős az ellátottak és a gondozottak életkori, mentálisállapota és fejlettségi szintje szerinti ellátás, gondozás megválasztásáért, az alkalmazott beavatkozásokért.
6.	Érthetően kommunikálja a kreatív javaslatait, az ellátás / gondozás kapcsán, ötleteit megosztja munkatársaival.	Ismeri a kommunikáció és közlés alapvető formáit személyes és online kommunikációban.	Véleményét, szakmai álláspontját felelősséggel képviseli.	Egyéni és team munkában a saját kompetenciahatárainak figyelembe vételével végzi feladatait.
7.	Az eltérő szituációkban adekvátan használja a verbális és nonverbális kommunikációs csatornákat.	Ismeri a kommunikációs alapelveket, a legfontosabb alapfogalmakat, a kommunikáció működését, folyamatát, szereplőit, tényezőit, helyzet-típusait, a kommunikációs stílusokat és az	Nyitott arra, hogy kommunikációs képességeit folyamatosan fejlessze. Asszertív módon kommunikál.	Az ellátottak, gondozottak egészségi, életkorbeli és mentális állapotát figyelembe véve kommunikál, meggyőződik a kommunikáció sikerességéről.

		asszertív kommunikációs eszközöket.		
8.	Megérti és alkalmazza a szakmai feladatok ellátásához kapcsolódó utasításokat és iránymutatásokat	Ismeri a szakmájához kapcsolódó alapvető szakmai feladatok ellátásához kapcsolódó utasításokat és iránymutatásokat.	Nyitott a személyiségfejlesztésre. Szakmailag elhivatott, magatartása szabálykövető.	Az irányadó szociális ágazati és intézményi iránymutatások szerint végzi saját tevékenységét.
9.	A saját és az ellátottak / gondozottak érdekeit munkavégzése során képviseli. Alkalmazza az érdekérvényesítés módszereit.	Ismeri a szakmai érdekképviselet szintjeit és fórumait. Ismeri az alapvető emberi, gyermeki ellátotti és betegjogokat. Ismeri az érdekérvényesítés módszereit.	Elhivatott az emberi jogok védelmére és azok érvényesítésére.	Önállóan felismeri a jogsérelmet, kompetenciájába tartozóan teszi meg javaslatait a sérelem megszüntetésére.
10.	Alapvető digitális kompetenciái és információkezelési képessége alapján táblázatokat használ, szövegeket szerkeszt, levelez. Konstruktívan és tudatosan használja	Ismeri az online kommunikációs eszközöket, formákat és módszereket, tisztában van az etikus médiahasználat szabályaival.	Törekszik a mindennapi munkája során a használt informatikai eszközöket kezelni, alkalmazni, beállítani. A jelentkező problémákat	Munkája során betartja az etikus médiahasználat szabályait, eszerint jár el. Betartja az adatkezelési szabályokat.

	az online kommunikációs eszközöket, csatornákat.		közvetlen felettesének jelezni.	
11.	Szakmai dokumentációkat, szabályozókat, protokollokat értelmez és használ munkavégzése	Átlátja az alapvető szociális és gyermekvédelmi ellátási formákat.	Elsődlegesnek tartja az ellátottak szükségleteinek kielégítését.	Betartja a szakmai előírásokat, naprakészen, pontosan vezeti az előírt dokumentációkat.
12.	Azonosítja az életmód átalakulásával kapcsolatos kockázatokat és dilemmákat.	A társadalomismereti, szociológiai ismeretei alapján egyének, családok, közösségek működésében a különböző életmódok hatásait ismeri.	Nyitott a különböző élethelyzetek, életformák megismerésére, tiszteletére.	Felelősséget vállal a segítő tevékenység során végzett munkájáért.
13.	Értelmezi a társadalomban megjelenő gyakori betegségekről készült kimutatásokat és a betegségek rizikófaktorait. Háromdimenziós	Ismeri a társadalom leggyakoribb népbetegségeit, azok rizikófaktorait, a társadalomban kialakult egészségkultúrát, az egészségmegőrzés módszereit. Ismeri a	Környezete számára mintát mutatva egészségtudatosan és környezettudatosan él. Törekszik saját maga és közvetlen környezete megóvására. Törekszik a saját	Instrukciók alapján adatokat keres a társadalom egészség kultúrájáról, környezettudatos magatartásáról, és a népbetegségekről.

	anatómiai atlasz segítségével modellezi az emberi test felépítését.	háztartások számára ajánlott házipatika összetételét. Ismeri az emberi test holisztikus egyensúlyát (testi, lelki, mentális területek).	testi, lelki és mentális egészségének megőrzésére.	
14.				

5. A projekt záró értékelése:

Tanulói értékelés: A munka végén a tanulóknak vissza kell csatolniuk projekttervhez

- Tanulói önértékelés
- A kitűzött célok és az eredmények összehasonlítása

Oktatói értékelés: folyamat értékelés, komplex, átfogó értékelés

- Projektfolyamat értékelése
- Projekt termék értékelése

Projektzárás - Értékelési/ Megfigyelési szempontok:

19. Szakmaiság, szakmai tudás
20. Szakmai nyelv használata
21. Ötletesség, kreativitás
22. Önálló feladatvégzés
23. Alapvető kommunikációs és prezentációs képességek
24. Kommunikáció
25. Érvelés

A szakmai oktatók értékelése mellett a diákok is értékeli saját munkájukat, az eredményeket önértékelés formájában. Minden tanuló/ csoport kap 10 - maximum 15 percet, hogy bemutassa a prezentációját, projekttermékét, a projekt célját és az eléréséhez vezető utat. A projekt a projektben oktató szakmai oktató kollegák által közösen és arányosan kialakított egyéni projekt-érdemjeggyel és fejlesztő célú szöveges értékeléssel zárul.

3. melléklet, Kreatív ágazat

Kreatív - 16 ágazat
Divatszabó szakma
Kreatív ipari ágazati alapoktatás tananyagegység
9. évfolyam

Projekt megnevezése: Környezettudatos lakástextil **Projekttermék: Edényfedő és zöldségzsákok, egyéb zsákok hulladék „hálós" anyagok felhasználásával**
Időtartam: 35 óra
A projekt céljának meghatározása (dokumentáció, képek, ábrák, leírások)
A feladat a vásárlás során a műanyag zacskók kiszorítása, és a háztartásban használatos függönyökből, és egyéb termékekből kimaradó maradék anyagokból kreatív zsákok és edényfedő készítése. Mivel a projekt produktuma olyan termékekből áll, amely a mindennapokban szükséges a bevásárláshoz és az edények „praktikus" tárolásához, akár egész évben és elkészíthetik a tanulók.

Előfeltételek:

Szükséges előzetes ismeretek:

Szükséges-e a projekt elkezdésekor bemenetei mérés az előfeltételek meglétéről? IGEN/NEM

Szükséges eszközök, alapanyagok:

A termék elkészítéséhez szükséges alapanyag: függöny textília, pamutvászon (szabászati hulladék adott)

Varrócérna

Kézi varrótű, olló

A projekt megvalósítása során felhasznált források:

Internet

Tankönyvek

1. A projekt részletezése:

A projekt részfeladatai	Követelmények	Az értékelés módja
1. A témában való elmélyülés közismereti órákon (hulladékok újrahasznosítása a lakástextíliák téma felé haladva)	A tanórákon oktatókkal, a tanulók egymás közt megbeszélik a fenntarthatóságot, filmeket, újságokat tanulmányoznak.	Szöveges értékelés szóban (dicséret, ösztönzés)
2. Információk, képek gyűjtése (szempontok: lakástextil)	A tanulók információkat gyűjtenek az újrahasznosítható anyagokról. Rendszerezik az összegyűjtött információkat.	Szöveges értékelés szóban (a szempontok alapján összegyűjtött információk ellenőrzése)
3. Tervvázlatok elkészítése	Rajzok/tervek készítése újrahasznosítható papírra (kartondobozra)	Szempontok szerinti szóbeli szöveges értékelés (alapanyag kiválasztás, kellékek kiválasztása, a munka folyamatának megtervezése)
4. A termék előkészítése	Pontosság, kézügyesség,	A termék pontos szabásának szóbeli értékelése
5. A termék elkészítése	A tanulók/csoportok képesek legyenek az előkészített terméket, kivitelezni elkészíteni.	Szöveges szóbeli önértékelés, egyéni és csoportos értékelés. Egyéni osztályzat.

2. A projekt illeszkedése a PTT-hez

2.1. A projekt megfelelése az ágazati alapoktatás szakmai követelményeinek

Projektelem	Készségek, képességek	Ismeretek	Önállóság és felelősség mértéke	Elvárt viselkedésmódok, attitűdök	Általános és szakmához kötődő digitális kompetenciák
1. A témában való elmélyülés közismereti órákon (hulladékok újrahasznosítása a lakástextíliák téma felé haladva)	Szakmai műhely-munkája során – saját művészi esztétikai igényességéhez mérten – kreatívan integrálja tárgyi ismereteit.	Ágazati szakmai munkája során felhasználja megszerzett tárgyi ismereteit.	Instrukció alapján részben önállóan	Fejlődik a szemléletes megismerés képessége, a szóbeli kommunikáció.	Önállóan vagy csoportos munkában tanulást segítő internetes információgyűjtést folytat munkavédelmi és

					környezetvédelmi témában.
2. Információk, képek gyűjtése (szempontok: lakástextil)	Információt keres az interneten, kiválasztja és feldolgozza.	Biztonságos internethasználat	Instrukció alapján részben önállóan	Fogékony az újra Tudatos, együttműködő	Elektronikus forráskeresés és forráskezelés Tanulást segítő internetes információgyűjtést folytat az ágazatban használatos anyagfajtákról és jellemzőikről, azokat szempontok alapján rendezi.
3. Tervvázlatok elkészítése	Tárgykészítéshez kiválasztja és előkészíti az ágazatra jellemző különféle alapanyagokat, hozzájuk segéd- és kellékanyagokat rendel.	Ismeri és felsorolja az ágazatban jellemzően használt alap-, segéd- és kellékanyagok fajtáit, sajátos tulajdonságait, felhasználásuk módjait.	Instrukció alapján részben önállóan	Törekszik az alap- és segédanyagok szakszerű és gazdaságos felhasználására. Nyitott új anyagok megismerésére, felhasználására és az új technikai megoldások alkalmazásra.	A számológépet magabiztosan és hibátlanul használja.
4. A termék előkészítése (szabás)	Kezeli az ágazatban jellemző gépeket, berendezéseket.	Részben ismeri az ágazatban használatos gépek, berendezések fajtáit, jellemzőit, használatukat és	Irányítással	Önmagára nézve, munkájában kötelező érvényűnek tekinti a felelősségteljes, szakszerű és minőségi egyéni munkavégzést.	Önállóan vagy csoportos munkában tanulást segítő internetes információgyűjtést folytat munkavédelmi és

		karbantartásuk módját.		A páros vagy csoportos feladatokban törekszik az együttműködésre.	környezetvédelmi témában.
5. A termék elkészítése (varrás)	Meghatározza a munkafolyamat műveleti sorrendjét, elő- és utómunkálatokat végez.	Részben ismeri a gyártási folyamat alap-, kiegészítő és egyéb műveleteit, a különböző kézi gyártási technikákat, technológiákat és eljárásokat.	Instrukció alapján részben önállóan	Önmagára nézve, munkájában kötelező érvényűnek tekinti a felelősségteljes, szakszerű és minőségi egyéni munkavégzést. A páros vagy csoportos feladatokban törekszik az együttműködésre.	Önállóan vagy csoportos munkában tanulást segítő internetes információgyűjtést folytat munkavédelmi és környezetvédelmi témában.

2.2. A projekt óraszámainak megfeleltetése

Projekt elem	**„Tantárgy” és kapcsolódó „tantárgyak”**	**Témakör**	**Óraszám**
Környezetvédelem otthon	Kommunikáció-magyar nyelv és irodalom	Lakáskultúra, lakástextíliák	1
Formák, alakzatok	Matematika	Geometriai alakok, számítások	1
A korunk kultúrája a környezettudatosság jegyében	Történelem és társadalomismeret	Környezetvédelem	1

Tudatos környezetvédelem	Természetismeret	Energia felhasználás, hulladékgazdálkodás, szelektív hulladékgyűjtés	1
Szín, forma idegen nyelven	Idegen nyelv (angol/német)	Színek, formák, alakzatok idegen nyelven	1
Interneten az információk, képek gyűjtése	Informatika	Digitális eszközök használata	1
Miből készíthetünk a tornaeszközöket kondink erősítésére?	Testnevelés	Kondi eszközök készítése palackból, és ennek használata a mindennapos testneveléshez	1
Termék megtervezése és kivitelezése	Kreatív ipari ágazati alapoktatás	Az ágazatban használatos alapanyagok, segédanyagok és kellékanyagok ismerete, kiválasztása Színek és formák kialakítása	6
		Az ágazatban előforduló munkafolyamatok megismerése, gyakorlása. Alapanyagok szabása Alkatrészek összevarrása kézi öltésekkel Termék összeállítása (gumi és zsinór befűzés)	18

		Hulladékgazdálkodás, tűzvédelem	4
Összesen:			**35 óra**

3. A projekt részletes anyagigénye, költsége
(a teljes csoportra vagy osztályra vonatkozóan)

Termék megnevezése	**Darabszám**	**Érték***
Összes költség	**Ft**	

4. A projekt illeszkedése a KKK-hoz (descriptorok megjelenése)

Sorszám	**Készségek, képességek**	**Ismeretek**	**Elvárt viselkedésmódok, attitűdök**	**Önállóság és felelősség mértéke**
1.	Tárgykészítéshez kiválasztja és előkészíti a kreatív ipari ágazatra jellemző különféle alapanyagokat, hozzájuk segéd- és kellékanyagokat rendel.	Ismeri a kreatív ipari ágazatban használt alap-, segéd- és kellékanyagok fajtáit, sajátos tulajdonságait, felhasználásuk módjait.	Törekszik az alap- és segédanyagok szakszerű és gazdaságos felhasználására. Nyitott új anyagok megismerésére, felhasználására és az új technikai megoldások alkalmazására.	Önállóan választja ki és használja az ágazatra jellemző alap-, segéd és kellékanyagokat.
3.	Szakszerűen használja a mérőeszközöket.	Alkalmazói szinten ismeri az	A mérőeszközök használatakor törekszik a	Betartja a mérőeszközök rendeltetésszerű és szabályos használatára vonatkozó

		alap-, segéd- és kellékanyagok méréséhez szükséges mérőeszközöket, azok használatát.	pontos, precíz munkavégzésre.	szabályokat.
5.	Előkészíti és fenntartja a munkaterületet a munkavédelmi előírásoknak megfelelően.	Ismeri a tevékenységre vonatkozó tűz-, munka-, baleset-, egészség- és környezetvédelmi előírásokat, a hulladékkezelés szabályait és módszereit.	Elkötelezett munkakörnyezetére, tudatosan tisztaságot, rendet tart.	Betartja a tűz-, munka-, baleset-, egészség- és környezetvédelmi előírásokat, a hulladékkezelés szabályait és munkakörnyezetében ügyel ezek betartására.
9.	Felismeri a képzőművészet és az iparművészet sajátos jellemzőit, az egyes területekhez tartozó művészeti ágakat.	Ismeri az alkalmazott és autonóm művészet céljait. Megnevezi a képzőművészeti és tárgyalkotó technikákat, anyagokat.	Kritikai attitűddel egyénileg, vagy csoportosan kutató munkát végez. Kialakul a képzőművészeti és tárgyalkotó szakmák iránti tisztelete, megbecsülése.	
11.	Munkája képi és digitális dokumentálásához információkat, adatokat, képeket, dokumentumokat gyűjt, rendszerez és felhasznál.	Ismeri a forráskeresés és gyűjtés platformjait és lehetőségeit.	Kialakul a szakmai kíváncsisága, nyitott a kreatív ipar új eredményei, innovációi iránt, törekszik azok megismerésére, megértésére és alkalmazására.	Felelősségtudattal rendelkezik és reflektál saját tevékenységei eredményére.
13.	Képes a rajzeszközöket sokoldalúan használni, az alapvető síkmértani, műszaki rajzi szerkesztéseket elvégezni.	Ismeri a különböző rajzeszközöket, ábrázolási módokat, képalkotási szabályokat.	Törekszik az arányérzék, szemmérték, döntési képesség fejlesztésére.	Önállóan végez alapvető síkmértani, műszaki rajzi szerkesztéseket, betartja a szerkesztési szabályokat.

15.	Megfigyelés vagy minta utáni szabadkézi rajzot készít.	Ismeri a szín és formavilágot, annak alkalmazási lehetőségét.	Törekszik a harmóniára és esztétikai érzéke fejlesztésére.	
16.	Önálló elképzelés alapján modell, minta, vázlat, makett segítségével egyszerű alap szakma-specifikus (bőr, textil, ruha, porcelán, gipsz, kerámia, fa, papír) terméket alkot.	Ismeri és definiálja az egyszerű terméktechnológiai folyamatokat, módszereket és munkaműveleteket.	Törekszik a gyors, hatékony és minőségi munkavégzésre.	Betartja a terméktechnológiai és minőségbiztosítási előírásokat és szabályokat.

5. A projekt záró értékelése:

Tanulói értékelés: A munka végén a tanulóknak vissza kell csatolniuk a projekttervhez

- Tanulói önértékelés
- A kitűzött célok és az eredmények összehasonlítása

Oktatói értékelés: folyamat értékelés, komplex, átfogó értékelés

- Projektfolyamat értékelése
- Projekt termék értékelése

Projektzárás - Értékelési/ Megfigyelési szempontok:

26. Szakmaiság, szakmai tudás (részben)
27. Ötletesség, kreativitás
28. Önálló feladatvégzés
29. Kommunikáció
30. Érvelés

A szakmai oktatók értékelése mellett a diákok is értékelik saját munkájukat, az eredményeket önértékelés formájában. Minden tanuló/ csoport kap 10 percet, hogy bemutassa a projekttermékét, a projekt célját és az eléréséhez vezető utat. A projekt a projektben oktató szakmai oktató kollegák által közösen és arányosan kialakított egyéni projekt-érdemjeggyel zárul

Szakmai óratervek:

2021-2022 tanévtől Központifűtés- és gázhálózat rendszerszerelő

A tanulási területekhez rendelt tantárgyak és témakörök óraszáma évfolyamonként					
	Évfolyam	**1. évfolyam I. félév**	**1. évfolyam II. félév**	**2. évfolyam**	**Képzés összóraszáma**
		Kontaktóra heti	**Kontaktóra heti**	**Kontaktóra heti**	
	Évfolyam összes óraszáma	**16**	**16**	**18,5**	**1149,5**
Munkavállalói ismeretek	Munkavállalói ismeretek	0	0,5	0	**9**
Munkavállalói idegen nyelv	Munkavállalói idegen nyelv	0	0	1	**31**
Épületgépészeti alapozás	Elektronikai alapozás	2	0	0	**36**
	Épületgépészeti alapozás I.	3,5	0	0	**63**
	Műszaki rajzismeret	2	0	0	**36**
	Épületgépészeti mérések I.	2,5	0	0	**45**
	Épületgépészeti csővezetékek	6	0	0	**108**
Fűtéstechnika	Fűtési rendszerek I.	0	9	0	**162**
	Fűtési rendszerek II.	0	0	7	**217**
Épületgépészeti munkák	Hegesztési alapismeretek	0	4	0	**72**
	Épületgépészeti alapozás II.	0	2,5	0	**45**
	Épületgépészeti mérések II.	0	0	1,5	**46,5**
	Épületgépészeti tervdokumentáció és munkairányítás	0	0	1,5	**46,5**
Gázellátás	Gázhálózatok I	0	0	4	**124**
	Gázhálózatok II.	0	0	2	**62**
	Égéstermék elvezetés	0	0	1,5	**46,5**

2021-2022 tanévtől Asztalos

A tanulási területekhez rendelt tantárgyak és témakörök óraszáma évfolyamonként					
	Évfolyam	**1. évfolyam I. félév**	**1. évfolyam II. félév**	**2. évfolyam**	**Képzés összóraszáma**
		Kontaktóra heti	**Kontaktóra heti**	**Kontaktóra heti**	
	Évfolyam összes óraszáma	**16**	**16**	**17**	**1103**
Munkavállalói ismeretek	Munkavállalói ismeretek	**0**	**0,5**	**0**	**9**
Munkavállalói idegen nyelv	Munkavállalói idegen nyelv	0	0	1	**31**
Fa-és bútoripari alapozás	Ábrázolási alapismeretek	3,5	0	0	**63**
	Mérési alapismeretek	1	0	0	**18**
	Fa-és bútoripari alapgyakorlat	8	0	0	**144**
	Anyagismeret	1,5	0	0	**27**
	Digitális alapismeretek	1,5	0	0	**27**
Asztalosipari termékek gyártása	Bútoripari termékek gyártása	0	6	5,5	**278,5**
	Épületasztalos-ipari termékek gyártása	0	6	5,5	**278,5**
Gépkezelési ismeretek	Asztalos gépismeret	0,5	0,5	2	**80**
	Asztalosipari CAD-és CNC-technológia	0	1	1,5	**64,5**
Gyártás-előkészítési feladatok	Anyagismeret	0	1	1	**49**
	Integratív ismeretek	0	1	0,5	**33,5**

2021-2022 tanévtől Villanyszerelő

A tanulási területekhez rendelt tantárgyak és témakörök óraszáma évfolyamonként az Épületvillamosság szakmairány számára					
	Évfolyam	**1. évfolyam I. félév**	**1. évfolyam II. félév**	**2. évfolyam**	**Képzés összóraszáma**
		Kontaktóra heti	**Kontaktóra heti**	**Kontaktóra heti**	
	Évfolyam összes óraszáma	**16**	**16**	**17**	**1103**
Munkavállalói ismeretek	Munkavállalói ismeretek	**0**	**0,5**	**0**	**9**
Munkavállalói idegen nyelv	Munkavállalói idegen nyelv	0	0	1	**31**
Műszaki alapozás	Villamos alapismeretek	8	0	0	**144**
	Gépészeti alapismeretek	7,5	0	0	**135**
Villamossági alapismeretek	Elektrotechnika	0	1,5	1	**58**
	Ipari elektronika	0	0	1	**31**
	Villamos dokumentáció	0	1	1	**49**
Biztonságtechnika	Villamos biztonságtechnika	0	1	1	**49**
	Munkavédelem	0,5	0,5	0	**18**
Épületvillamosság	Épületvillamosság 1.	0	3	1,5	**100,5**
	Épületvillamosság 2.	0	0	9	**279**
Villamos készülékek és berendezések	Villamos készülékek és berendezések 1.	0	3,5	1,5	**109,5**
Villamos hálózat	Villamos hálózatok 1.	0	5	0	**90**

2021-2022 tanévtől Gépi és CNC forgácsoló

A tanulási területekhez rendelt tantárgyak és témakörök óraszáma évfolyamonként					
	Évfolyam	**1. évfolyam I. félév**	**1. évfolyam II. félév**	**2. évfolyam**	**Képzés összóraszáma**
		Kontaktóra heti	**Kontaktóra heti**	**Kontaktóra heti**	
	Évfolyam összes óraszáma	**15,5**	**16**	**17**	**1094**
Munkavállalói ismeretek	Munkavállalói ismeretek	**0**	**0**	**0,5**	**15,5**
Munkavállalói idegen nyelv	Munkavállalói idegen nyelv	**0**	**0**	**1**	**31**
Műszaki alapozás	Villamos alapismeretek	**8**	**0**	**0**	**144**
	Gépészeti alapismeretek	**7,5**	**0**	**0**	**135**
Gyártás-előkészítés	Gyártás -előkészítés	**0**	**2**	**0**	**36**
Gépi forgácsolás	Forgácsoló megmunkálások	**0**	**12**	**8**	**464**
	Minőségellenőrzés	**0**	**2**	**0**	**36**
Korszerű forgácsoló technológiák	CNC-gépkezelés és -forgácsolás	**0**	**0**	**5**	**155**
	CNC-programozás alapjai	**0**	**0**	**2,5**	**77,5**

2021-2022 tanévtől Hegesztő

A tanulási területekhez rendelt tantárgyak és témakörök óraszáma évfolyamonként					
	Évfolyam	1. évfolyam I. félév	1. évfolyam II. félév	2. évfolyam	Képzés összóraszáma
		Kontaktóra heti	Kontaktóra heti	Kontaktóra heti	
	Évfolyam összes óraszáma	**15,5**	**15,5**	**16,5**	**1069,5**
Munkavállalói ismeretek	Munkavállalói ismeretek	**0**	**0,5**	**0**	**9**
Munkavállalói idegen nyelv	Munkavállalói idegen nyelv	0	0	1	**31**
Műszaki alapozás	Villamos alapismeretek	8	0	0	**144**
	Gépészeti alapismeretek	7,5	0	0	**135**
Gépészeti alapismeretek	Műszaki dokumentáció	0	3	0	**54**
	Gépészeti alapmérések	0	2	0	**36**
	Anyagismeret, anyagvizsgálat	0	2	0	**36**
Hegesztési technológia előkészítése	Hegesztés alapismeretei	0	6	0	**108**
Hegesztési feladatok	Fogyó elektródás ívhegesztés bevont elektródával (kézi ívhegesztés)	0	0	3,5	**108,5**
	Gázhegesztés	0	2	3	**129**
	Fogyó elektródás védőgázas (MIG/MAG) ívhegesztés	0	0	4	**124**
	Volfrámelektródás semleges védőgázas ívhegesztés (TIG)	0	0	4	**124**
	Egyéb hegesztési eljárások	0	0	0,5	**15,5**
	A hegesztett kötések minőségi követelményei	0	0	0,5	**15,5**

2021-2022 tanévtől Épület- és szerkezetlakatos

A tanulási területekhez rendelt tantárgyak és témakörök óraszáma évfolyamonként						
		Évfolyam	1. évfolyam I. félév	1. évfolyam II. félév	2. évfolyam	Képzés összóraszáma
			Kontaktóra heti	Kontaktóra heti	Kontaktóra heti	
		Évfolyam összes óraszáma	**15,5**	**14,5**	**17**	**1067**
Munkavállalói ismeretek	Munkavállalói ismeretek		**0**	**0,5**		**9**
Munkavállalói idegen nyelv	Munkavállalói idegen nyelv		**0**		**1**	**31**
Műszaki alapozás	Villamos alapismeretek		**8**			**144**
	Gépészeti alapismeretek		**7,5**			**135**
Szakmai alapismeretek	Műszaki dokumentáció		**0**	**3**		**54**
	Gépészeti alapmérések		**0**	**2,5**		**45**
	Anyagismeret, anyagvizsgálat		**0**	**2,5**		**45**
Gépészeti kötési feladatok	Gépészeti kötési feladatok I.	Forrasztás	**0**	**4**		**72**
		Ragasztás	**0**			
		Szegecselés	**0**			
		Csavarozás	**0**			
	Gépészeti kötési feladatok II.	Felületvédelem	**0**		**9**	**279**
		Hegesztés	**0**			
Biztonságtechnika	Biztonságtechnika	Gépészeti munkabiztonság és környezetvédelem	**0**	**2**		**36**
		Magasban végzett szerelések	**0**			
Épületlakatos feladatok	Épületlakatos feladatok	Épületlakatos szerkezetek	**0**		**4**	**124**
		Épületlakatos szerkezetek gyártása, beépítése, szerelése, karbantartása, javítása	**0**			
Szerkezetlakatos feladatok	Szerkezetlakatos munkák		**0**		**3**	**93**

2021-2022 tanévtől Szociális ápoló és gondozó

A tanulási területekhez rendelt tantárgyak és témakörök óraszáma évfolyamonként							
			Évfolyam	**1. évfolyam I. félév**	**1. évfolyam II. félév**	**2. évfolyam**	**Képzés összóraszáma**
	1.évfolyam II. félév	**2. évfolyam**		**Kontaktóra heti**	**Kontaktóra heti**	**Kontaktóra heti**	
			Évfolyam összes óraszáma	**15,5**	**15,5**	**18,5**	**1131,5**
Munkavállalói ismeretek			Munkavállalói ismeretek	**0**	**0,5**	**0**	**9**
Munkavállalói idegen nyelv			Munkavállalói idegen nyelv	0	0	1	**31**
Szociális ágazati alapképzés			Szakmai személyiségfejlesztés	4	0	0	**72**
			Pszichológia	2	0	0	**36**
			Egészségügyi ismeretek	2	0	0	**36**
			Elsősegélynyújtás alapismeretei	1,5	0	0	**27**
			Társadalomismeret	2	0	0	**36**
			Szociális ismeretek	4	0	0	**72**
Lelki egészségvédelem	Lelki egészségvédelem		Mentálhigiéné	0	2,5	0	**45**
		Lelki egészségvédelem	Szakmai kommunikáció-, és készségfejleszté	0		2,5	**77,5**
			Esetmegbeszélés és szupervízió	0	0		
Szociális munkavégzés ismeretei és eszközei	Szociális munkavégzés ismeretei és eszközei		Jogi ismeretek	0	2	0	**36**
		Szociális munkavégzés ismeretei és eszközei	Társadalomismeret	0		3,5	**108,5**
			Szociális munka	0	0		
			Szociálpolitika	0	0		
Gondozás	Gondozás		Gondozási alapismeretek	0	5,5	0	**99**
			Gondozási szükségletek felmérése	0		0	
		Gondozás	Gondozás az alapellátásban	0		4	**124**
			Gondozás a szakosított ellátásban	0			
			Szociális gondozás adminisztrációja	0	0		
			Akadályozottság és a segédeszközök	0	0		
Fejlesztő foglalkozások	Szocioterápia-, és foglalkoztatásterápia			0	0	2	**62**
Ápolástan	Ápolástan I.		Ápolási alapismeretek	0	2	0	**36**
			Betegmegfigyelés	0		0	
		Ápolástan II.	Szakápolási ismeretek	0	0	1,5	**46,5**
			Ápolási adminisztráció	0	0		
Klinikumi ismeretek	Klinikumi ismeretek		Neurológiai és pszichiátriai megbetegedések	0	0	1,5	**46,5**
			Kisklinikumi ismeretek	0	0	0,5	**15,5**
	Gerontológia, geriátria			0	2	0,5	**51,5**
	Belgyógyászati ismeretek			0	1	1,5	**64,5**

2021-2022 tanévtől Gyakorló ápoló

A tanulási területekhez rendelt tantárgyak és témakörök óraszáma évfolyamonként						
		Évfolyam	1. évfolyam I. félév	1. évfolyam II. félév	2. évfolyam	Képzés összóraszáma
			Kontaktóra heti	Kontaktóra heti	Kontaktóra heti	
		Évfolyam összes óraszáma	17	14	16	1054
Munkavállalói ismeretek		Munkavállalói ismeretek		1		18
Munkavállalói idegen nyelv (technikus szakmák esetén)		Munkavállalói idegen nyelv			1	31
Egészségügy ágazati alapoktatás		Egészségügyi etikai és betegjogi alapismeretek	0,5			9
		Kommunikáció alapjai	0,5			9
		Az emberi test felépítése	0,5			9
		Elsősegélynyújtási alapismeretek	0,5			9
		Munka -balesetvédelem, betegbiztonság	1			18
	Ápolástan, gondozástan	Alapápolás -gondozás	3			54
		Irányított gyógyszerelés				
		Komplex klinikai szimulációs gyakorlat				
		Vitális paraméterek és injekciózás rendelőintézeti gyakorlat				
Alaptudományok	Szakmai kémia és fizika	Szakmai kémiai és biokémiai alapok	1,5	1,5		54
		Szakmai fizikai és biofizikai alapok				
		Általános laboratóriumi alapismeretek				
	Egészségügyi alaptudományok	Egészségügyi informatika		3		54
		Egészségügyi terminológia				
		Egészségügyi jog és etika alapjai				
		Sejtbiológia				
Egészségügyi alapozó ismeretek	Emberi test és működése		0,5	0,5		18
	Ápolási alapismeretek	Alapvető higiénés rendszabályok	3			54
		Általános ápolástan és gondozástan				
		Gyógyszertani alapismeretek				
		Kommunikáció				
	Rehabilitációs alapismeretek és fizioterápia			2		36
Társadalomtudományi ismeretek	Társadalomtudományok	Szociológia alapjai	1			18
		Pszichológia alapjai				
		Népegészségtan, egészségfejlesztés				
		Pedagógiai - betegoktatási alapismeretek				
Klinikumi alapismeretek	Klinikumi alapismeretek	Belgyógyászat és ápolástana		6		108
		Sebészet és ápolástana				
		Kisklinikumi ismeretek és ápolástanuk				
		Szülészet -nőgyógyászat klinikuma				
		Neurológia klinikuma				
		Pszichiátria klinikuma				
		Geriátria klinikuma				
	Klinikai gyakorlat		5			90
Gyakorló ápolói ismeretek	Szakmai klinikai gyakorlat				15	465

2021-2022 tanévtől Szociális és rehabilitációs szakgondozó

A tanulási területekhez rendelt tantárgyak és témakörök óraszáma évfolyamonként						
		Évfolyam	**1. évfolyam I. félév**	**1. évfolyam II. félév**	**2. évfolyam**	**Képzés összóraszáma**
			Kontaktóra heti	**Kontaktóra heti**	**Kontaktóra heti**	
		Évfolyam összes óraszáma	**16**	**16**	**14,25**	**1008,75**
Munkavállalói ismeretek	Munkavállalói ismeretek		**0,5**	**0**	**0**	**9**
Munkavállalói idegen nyelv (technikus szakmák esetén)	Munkavállalói idegen nyelv		0	0	1	**31**
Szociális ágazati alapképzés	Szakmai személyiségfejlesztés		4	0	0	**72**
	Pszichológiai ismeretek		2	0	0	**36**
	Egészségügyi ismeretek		2	0	0	**36**
	Elsősegélynyújtás alapismeretei		1,5	0	0	**27**
	Társadalomismeret		2	0	0	**36**
	Szociális ismeretek		4	0	0	**72**
Egészségügyi ismeretek	Egészségügyi ismeretek I.	Anatómia és élettan	0	6	0	**108**
		Kórélettan	0		0	
		Gyógyszertan	0		0	
		Alapápolási és gondozási gyakorlat ismeretei	0		0	
	Népegészségtan		0	0,5	0,75	**32,25**
	Ápolási, gondozási alapismeretek		0	1	0,25	**25,75**
Szociális ismeretek	Szociális ismeretek I.	Szociális munka	0	2,5	2,75	**130,25**
		Pszichológiai és pedagógiai ismeretek	0			
		Társadalom-, szociálpolitikai és társadalombiztosítási ismeretek	0			
	Szociális gondozás		0	1	0	**18**
	Mentálhigiéné		0	0,5	0	**9**
	Esetmegbeszélés		0	0	0,25	**7,75**
Szociális szervezés és igazgatás	Szociális szervezés és igazgatás II.	Társadalomismeret	0	0	2,25	**69,75**
		Államigazgatás, közigazgatás	0	0		
		Szociális jog	0	0		
		Menedzsment	0	0		
	Szociális szervezés és igazgatás I.	Szociális igazgatás	0	1,5	0	**27**
		Rehabilitáció			0	**0**
Munka és terápiás jellegű foglalkozások	Szociális intézményi foglalkoztatás		0	0,5	0,5	**24,5**
	Biztonságos munkavégzés		0	0,5	0	**9**
Gyermekellátási alapfeladatok és alapelvek	Gyermekellátási alapfeladatok és alapelvek I.	Gyermekvédelmi ismeretek	0	1,5	0,75	**50,25**
		Gondozási, ápolási ismeretek	0			
	Gyermekellátási alapfeladatok és alapelvek II.	Gyógypedagógiai ismeretek	0	0	1	**31**
		Házi időszakos gyermekfelügyeleti ismeretek	0	0		
		A gyermekotthon	0	0		
		A szociális problémák megjelenésének összefüggései	0	0		
Rehabilitációs feladatok	Rehabilitációs feladatok	Gyógypedagógiaia ismeretek és fogyatékosság	0	0	3,5	**108,5**
		A fogyatékosság egészségi összefüggései	0	0		
		Prevenciós és rehabilitációs eszközök	0	0		
		Aktivitásfejlesztés és rehabilitáció	0	0		
Adminisztráció	Adminisztráció II.	A szociális munka adminisztrációja	0	0	1,25	**38,75**
		Gyermekotthoni adminisztrációs ismeretek	0	0		
		A foglalkoztatás adminisztrációja	0	0		
	Adminisztráció I.	Számítástechnikai ismeretek	0	0,5		

2021-2022 tanévtől Vegyész technikus, termelési folyamatirányító szakirány

A tanulási területekhez rendelt tantárgyak és témakörök óraszáma évfolyamonként a Termelési folyamatirányító szakmairány számára					
	Évfolyam	**1. évfolyam I. félév**	**1. évfolyam II. félév**	**2. évfolyam**	**Képzés összóraszáma**
		Kontaktóra heti	**Kontaktóra heti**	**Kontaktóra heti**	
	Évfolyam összes óraszáma	**16,25**	**16,25**	**14,5**	**1034,5**
Munkavállalói ismeretek	Munkavállalói ismeretek	**0,25**	**0,25**	**0**	**9**
Munkavállalói idegen nyelv (technikus szakmák esetén)	Munkavállalói idegen nyelv	0	0	1	**31**
Vegyipari ágazati alapozás	Vegyipari alapozó gyakorlat	9	0	0	**162**
	Műszaki és digitális alapok	3	0	0	**54**
Kémiai technológiai alapok	Általános kémia	3	2	0	**90**
	Szervetlen és szerves kémia	1	2	0	**54**
	Biotechnológia	0	2	0	**36**
	Vegyipari műszaki feladatok	0	2	1	**67**
	Alkalmazott kémia	0	0	1	**31**
Kémiai anyagok előállítása és összetételének minőség-ellenőrzése	Analitika gyakorlat	0	5	0	**90**
	Szerves preparatív gyakorlat	0	3	0	**54**
	Analitikai szabványvizsgálatok	0	0	1,5	**46,5**
	Műszeres analitika gyakorlat	0	0	3	**93**
Termelés, üzemeltetés, logisztika	Technológiai folyamatok és minőségbiztosításuk	0	0	1,5	**46,5**
	Környezet-és munkavédelem a vegyiparban	0	0	1	**31**
	Vegyipari műveletek és irányításuk	0	0	1	**31**
	Vegyipari műveletek és irányításuk gyakorlat	0	0	3,5	**108,5**

2021-2022 tanévtől Gépgyártás-technológiai technikus

A tanulási területekhez rendelt tantárgyak és témakörök óraszáma évfolyamonként					
	Évfolyam	**1. évfolyam I. félév**	**1. évfolyam II. félév**	**2. évfolyam**	**Képzés összóraszáma**
		Kontaktóra heti	**Kontaktóra heti**	**Kontaktóra heti**	
	Évfolyam összes óraszáma	**17**	**17**	**17,25**	**1146,75**
Munkavállalói ismeretek	Munkavállalói ismeretek	**0**	**0**	**0,25**	**7,75**
Munkavállalói idegen nyelv (technikus szakmák esetén)	Munkavállalói idegen nyelv	**0**	**0**	**1**	**31**
Műszaki alapozás	Villamos alapismeretek	**7**	**0**	**0**	**126**
	Gépészeti alapismeretek	**9**	**0**	**0**	**162**
Gyártás-előkészítés	Gyártás -előkészítés	**0**	**0**	**1**	**31**
Gépi forgácsolás	Forgácsoló megmunkálások	**0**	**5**	**4**	**214**
	Minőségellenőrzés	**1**	**1**	**0**	**36**
Korszerű forgácsoló technológiák	CNC-gépkezelés és -forgácsolás	**0**	**0**	**3**	**93**
	CNC-programozás alapjai	**0**	**0**	**1**	**31**
Gépészeti ismeretek és gyártástervezés	Műszaki számítások	**0**	**2**	**1**	**67**
	Műszaki rajz	**0**	**4**	**0**	**72**
	Anyagismeret és gyártástechnológia	**0**	**1**	**0**	**18**
	Gyártástervezés	**0**	**0**	**3**	**93**
Szerelés, karbantartás	Szerelés és karbantartás	**0**	**2**	**2**	**98**
	Automatizálás	**0**	**2**	**1**	**67**

Műhelyiskolai képzések:

2022-2023 tanévtől Asztalosipari szerelő

A tanulási területekhez rendelt tantárgyak és témakörök óraszáma évfolyamonként			
	Évfolyam	**1. évfolyam I. félév**	**Képzés összóraszáma**
		Kontaktóra heti	
	Évfolyam összes óraszáma	**25**	**25**
Fa-és bútoripari alapozás	Fa-és bútoripari alapgyakorlat	16	**16**
Asztalosipari termékek gyártása	Bútoripari szerelési ismeretek	2	**2**
	Épületasztalos-ipari szerelési ismeretek	2	**2**
Testnevelés		1	**1**
Osztályfőnöki		1	**1**
Matematika		3	**3**

2022-2023 tanévtől Segédgondozó

A tanulási területekhez rendelt tantárgyak és témakörök óraszáma évfolyamonként			
	Évfolyam	**1. évfolyam I. félév**	**Képzés összóraszáma**
		Kontaktóra heti	
	Évfolyam összes óraszáma	**30**	**30**
Szociális ágazati alapképzés	Szakmai személyiségfejlesztés	7,5	**7,5**
	Társadalomismeret (szakmai)	3	**3**
	Elsősegélynyújtás	2	**2**
Gondozás		7,5	**7,5**
Ápolástan		5	**5**
Kommunikáció		3	**3**
Testnevelés		1	1
Osztályfőnöki		1	1

2021-2022 tanévtől Lakástextil-készítő

A tanulási területekhez rendelt tantárgyak és témakörök óraszáma évfolyamonként			
	Évfolyam	**1. évfolyam I. félév**	**Képzés összóraszáma**
		Kontaktóra heti	
	Évfolyam összes óraszáma	**30**	**30**
Lakástextiliák készítése	Textilipari nyersanyagok	1	**1**
	Munkahelyi egészség és biztonság	0,5	**0,5**
	Lakástextíliák gyártástechnológiája	2,5	**2,5**
	Lakástextíliák készítése	24	**24**
Testnevelés		1	**1**
Osztályfőnöki		1	**1**

A Nyíregyházi Szakképzési Centrum Tiszavasvári Szakképző Iskola és Kollégium Szakmai programját a 2019. évi LXXX. törvény 51. § (1) bekezdése alapján az iskola oktaói testülete véleményezte, a benne foglaltakkal egyetértett és elfogadta.

Kelt, Tiszavasvári, 2022. szeptember 07.

.....

Szabó Zoltán

igazgató

a Nyiregyházi Szakképzési Centrum

Tiszavasvári Szakképző Iskola és

Kollégium oktatói testülete nevében